C8174TNE



Famille	Réfrigérateurs
Installation	Intégrable
Catégorie	Combiné
Niche d'encastrement	178
Système Froid Ventilé total	Total
Type de refroidissement	Réfrigérateur froid brassé, congélateur froid ventilé - Deux circuits de refroidissement
Dégivrage	Automatique
Type de charnières	Par glissières
Position des charnières	Droite
Porte réversible	Oui
Code EAN	8017709293406

Esthétique

Couleur	Blanc
Esthétique	Universelle
Matériau de la porte	Tôle d'acier
Matériau des parois latérales	Tôle d'acier
Couleur des parois latérales	Blanc
Couleur des finitions des balconnets	Silver
Couleur des finitions des tiroirs	Silver
Couleur des finitions des clayettes en verre	Chromé
Position de l'afficheur	Intérieur (sur le top)

Caractéristiques réfrigérateur

Nombre de clayettes réglables	2
Nombre de bacs à légumes	1
Type de clayettes réglables	Verre
Type de bac à légumes	Standard
Dessus bac à légumes	Oui
Clayette porte-bouteilles	Oui
Type de dessus bac à légumes	Verre
Zone Extra Fresh 0°C	Oui
Eclairage interne réfrigérateur	Oui
Type d'éclairage interne réfrigérateur	LED

Contre-porte réfrigérateur

Nombre de balconnets réglables	2
Nombre de balconnets porte-bouteilles	1

Autres caractéristiques réfrigérateur



Accessoires réfrigérateur	Casier à oeufs	**Turbine**	Oui
Airplus, système d'aération multiple	Oui		

Caractéristiques congélateur

Nombre de tiroirs	3	**Nombre de clayettes**	2

Autres caractéristiques congélateur



Accessoires congélateur	1 bac à glaçons	**Compartiment congélation rapide**	Oui

Autres caractéristiques techniques



Fonctions de l'afficheur	Vacances, Congélation rapide, Refroidissement rapide, Alarme température
Alarme porte ouverte	Oui
Alarme température	Oui
Type de contrôle de la température	Electronique
Nombre de compresseurs	1
Type de gaz réfrigérant	R600a
Type compresseur	Compresseur à capacité variable (Inverter)
Agent d'expansion pour mousses isolantes	Cyclopentane

Performance / Etiquette énergétique - Reg. 2019



Consommation d'énergie annuelle	224 kWh/a	**Somme des volumes du (des) compartiment(s) Extra Fresh et du (des) compartiment(s) frais**	185 l
Classe énergétique	E		
Classe d'émissions acoustiques dans l'air	C	**Autonomie en cas de coupure de courant**	13 h
Volume net total	254 l	**4 étoiles - Capacité de congélation**	3.2 Kg/24h
Somme des volumes du (des) compartiment(s) congélation	69 l	**Classe climatique**	SN, T
		EEI	99 %

Raccordement électrique

Type de prise	(F;E) Schuko	**Tension (V)**	220-240 V
Puissance nominale	125 W	**Fréquence (Hz)**	50 Hz
Intensité (A)	0.8 A	**Longueur du câble d'alimentation (cm)**	150 cm

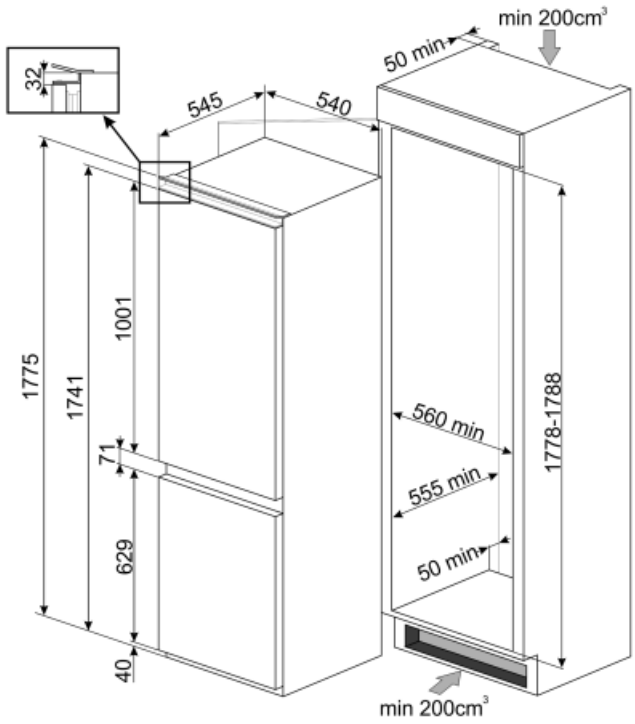

Symbols glossary (TT)



4 étoiles



A++ : Les produits Smeg, en classe énergétique A, A+, A++ et A+++, permettent de réduire la consommation d'énergie tout en gardant une efficacité maximale et en garantissant un meilleur respect de l'environnement.



Dégivrage automatique : Le réfrigérateur se dégivre automatiquement. L'eau issue de ce dégivrage ne doit pas être récupérée car le réfrigérateur est équipé d'un système d'évaporation.



Brassé : Système de ventilation de refroidissement qui permet à l'air à l'intérieur du réfrigérateur d'être constamment et uniformément réparti.



Congélation rapide : La fonction de congélation rapide permet de congeler de grandes quantités d'aliments frais en très peu de temps. En l'activant quelques heures avant, le congélateur abaisse la température et, après quelques heures, reprend automatiquement son fonctionnement normal.



Fonction vacances : Cette fonction est particulièrement utile en cas d'absence prolongée du domicile, vous permet de désactiver le fonctionnement du service de réfrigération et de ne garder en service que le congélateur.



Eclairage intérieur LED : L'éclairage intérieur LED assure à la fois des économies d'énergie et un éclairage d'ambiance.



Zone Extra Fresh 0°C : Dans la Zone Extra Fresh0°C, une température interne constante entre 0°C et +3°C est maintenue, ce qui n'altère pas les qualités organoleptiques de l'aliment et permet de le conserver frais même après plusieurs jours. Il est idéal pour conserver le poisson, la viande, les produits laitiers et les aliments facilement périssables.



L'évolution de Smeg vers des modèles plus intelligents et plus écologiques a conduit au choix de la technologie Inverter, qui réduit considérablement la consommation.



Système de refroidissement Multiflow : Le système de ventilation Multiflow permet de répartir l'air à l'intérieur du réfrigérateur de façon constante et uniforme.



Hauteur de la niche d'encastrement



Classe énergétique E