FMI025BFR

Famille	Micro-ondes
Catégorie	Encastrable
Installation type	Encastrable
Installation	Tout intégrable
Alimentation	Electrique
Mode de cuisson	Micro-ondes Gril
Commandes	Électronique



Esthétique

Esthétique	Universel	**Type de verre**	Standard (clair)
Couleur	Noir	**Couleur de la sérigraphie**	Gris
Finition	Brillant		
Cadre	oui	**Porte**	Plein verre
Matériau	Verre	**Logo**	Sérigraphié

Programmes / Fonctions

Nombre de fonctions	6	**Micro-ondes**	oui
Gril fort	oui	**Micro-ondes + gril**	oui
Décongélation selon le temps	oui	**Programmes automatiques**	8
Décongélation selon le poids	oui		

Commandes

Afficheur / Horloge	1 à LED	**Ouverture**	Touche mécanique
Type de commandes	Commandes tactiles		

Options

Programmateur/Minuteur	Électronique	**Verrouillage commandes / Sécurité enfants**	oui
Options de programmation de la durée de cuisson	Fin de cuisson	**Option Quick Start/ Démarrage rapide**	oui
Signal sonore fin de cuisson	oui		

Technologie



Matériau de la cavité	Inox	**Type d'ouverture de la porte**	Latérale
Nombre de lampes	1	**Nombre total de vitres de la porte**	1
Type d'éclairage	LED	**Thermostat de sécurité**	oui
Plateau tournant	oui	**Système de refroidissement**	Tangentiel
Diamètre plateau tournant	31,5 cm	**Ecran de protection micro-ondes**	oui
Eclairage à l'ouverture de la porte	oui	**Arrêt micro-ondes à l'ouverture de la porte**	oui
Type de gril	Quartz	**Dimensions nettes de la cavité (HxLxP)**	206x368x328 mm
Puissance résistance gril	1000 W	**Puissance micro-ondes utile**	900 W

Accessoires inclus

Grille	1

Performance / Etiquette Energétique



Volume net	25 l	**Volume brut**	26 l

Raccordement électrique

Type de prise	(F;E) Schuko	**Tension**	230 V
Puissance nominale	1450 W	**Fréquence**	50 Hz
Intensité	6,3 A	**Longueur du câble d'alimentation**	100 cm

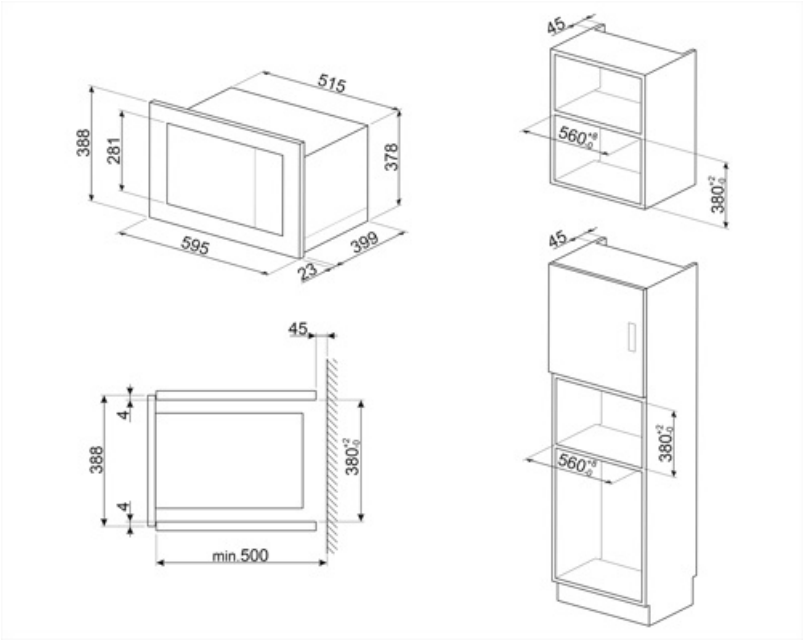
515
388
281
378
595
399
23
45
560
380
45
560
380
45
4
388
4
380
min.500

Symbols glossary



Verrouillage commandes : L'option verrouillage des commandes, présente sur différents types de produits, permet de verrouiller toutes les fonctions et programmes sélectionnés ainsi que les commandes, pour une sécurité totale, notamment en présence d'enfants.



Le micro-ondes vous permet de cuisiner en très peu de temps et avec une économie d'énergie considérable, ne nécessitant pas de préchauffage.



Décongélation selon le temps : elle détermine automatiquement les temps de décongélation de l'aliment.



Décongélation selon le poids : avec cette fonction, le temps pour décongeler l'aliment est automatiquement déterminé une fois que le poids de l'aliment à décongeler a été réglé.



Gril fort : Chaleur très intense provenant uniquement du haut grâce aux deux éléments chauffants. La turbine n'est pas active. Donne d'excellents résultats pour griller et gratiner. Utilisé en fin de cuisson, la fonction donne un brunissement uniforme aux plats.



Micro-ondes : en pénétrant directement dans les aliments, les micro-ondes vous permettent de cuisiner en très peu de temps et avec une économie d'énergie considérable. Adaptées à la cuisson sans graisse, elles conviennent aussi bien à la décongélation qu'au réchauffement des aliments, tout en conservant intacte l'apparence et le parfum d'origine. La fonction micro-ondes peut également être combinée avec des fonctions traditionnelles, avec tous les avantages qui en découlent. Idéal pour tous les types d'aliments.



Micro-ondes + Résistance gril : Pour une cuisson combinée avec le gril qui dore l'aliment tout en assurant une cuisson au cœur par les micro-ondes.



2 lampes halogènes : La présence de 2 lampes halogènes disposées asymétriquement rend l'espace intérieur encore plus lumineux, éliminant les coins sombres.



Commandes sensitives : Les commandes tactiles faciles à utiliser permettent de programmer l'appareil par simple pression sur un bouton.



Indique le volume utile de la cavité du four.