CPF90I1PX2

Taille du piano de cuisson	90x60 cm
Nombre de cavités avec étiquette énergétique	1
Source de chaleur de la cavité	Electrique
Type de plan de cuisson	Induction
Type de four principal	Chaleur tournante
Système de nettoyage four principal	Pyrolyse
Technologie vapeur	Vapeur directe
Code EAN	8017709352073
Classe d'efficacité énergétique première cavité	A

Esthétique

Design	Sans côtés	**Manettes de commande**	Smeg Portofino
Couleur de la façade	Inox	**Couleur des manettes**	Inox
Finitions du bandeau de commandes	Inox anti-trace	**Nombre de manettes**	7
Esthétique	Portofino	**Couleur de la sérigraphie**	Noir
Logo	Années 50 en relief	**Type d'afficheur**	LCD
Couleur	Inox	**Porte**	avec cadre
Position du logo	Bandeau sous le four	**Type de verre**	Gris
Finition	Satiné	**Poignée**	Smeg Portofino
Dosseret	oui	**Couleur de la poignée**	Inox brossé
Couleur de la table de cuisson	Inox	**Compartiment de rangement**	Push-pull
Type de commandes	Manettes	**Pieds**	Noir
Couleur des LED	Blanc	**Plinthe**	Noir

Programmes / Fonctions

Nombre de fonctions de cuisson	10

Fonctions de cuisson traditionnelle

- Statique
- Chaleur brassée
- Chaleur tournante
- Chaleur tournante turbo
- Eco
- Gril moyen
- Gril fort
- Gril fort ventilé
- Résistance sole
- Sole ventilée

Fonctions supplémentaires

- Décongélation selon le temps
- Décongélation selon le poids
- Levage
- Mode Sabbath
- Barbecue
- Pizza
- Airfry

Recettes	oui

Fonction de nettoyage

- Pyrolyse
- Pyrolyse Eco
- Vapor Clean

Programmes automatiques	20

Options des tables de cuisson

Minuterie fin de cuisson	5	**Option Bridge**	oui
Mode puissance Eco	oui	**Option Multizone**	oui
Puissance Eco - Palier	7400 W	**Auto-vent 2.0**	oui

Caractéristiques techniques table de cuisson

Nombre total de foyers 5

Avant gauche - Induction - Multizone - 2.10 kW - Booster 3.00 kW - 19.5x19.5 cm

Arrière gauche - Induction - Multizone - 2.10 kW - Booster 3.00 kW - 19.5x19.5 cm

Central - Induction - Simple - 2.30 kW - Booster 3.00 kW - 27.0x27.0 cm

Arrière droit - Induction - Multizone - 2.10 kW - Booster 3.00 kW - 19.5x19.5 cm

Avant droit - Induction - Multizone - 2.10 kW - Booster 3.00 kW - 19.5x19.5 cm

Puissance booster de la Multizone de gauche	3,7 kW	**Indication minimale diamètre d'utilisation**	oui
Puissance booster de la Multizone de droite	3,7 kW	**Indicateur zone sélectionnée**	oui
Auto-arrêt en cas de surchauffe	oui	**Affichage chaleur résiduelle**	oui

Adaptation automatique au diamètre des casseroles	oui

Caractéristiques techniques four principal

Nombre de lampes	2
Nombre de turbines	3
Volume net de la cavité	105 l
Capacité brute (litres)	129 l
Matériau de la cavité	Email Ever Clean
Nombre de niveaux de cuisson	5
Type de niveaux de cuisson	Supports en métal
Type d'éclairage	Halogène
Puissance de l'éclairage	40 W
Options de programmation de la durée de cuisson	Début et fin de cuisson
Eclairage à l'ouverture de la porte	oui
Type d'ouverture de la porte	Abattante
Porte démontable	oui
Porte intérieure plein verre	oui
Vitre intérieure démontable	oui
Nombre de vitres de la porte du four	4
Nombre de vitres thermo-réfléchissantes de la porte	3
Thermostat de sécurité	oui
Arrêt éléments chauffants à l'ouverture de la porte	oui
Système de refroidissement	Tangentiel
Verrouillage de la porte pendant la pyrolyse	oui
Dimensions nettes de la cavité (HxLxP)	371x724x418 mm
Contrôle de température	Électronique
Puissance résistance sole	1700 W
Puissance résistance voûte	1200 W
Puissance résistance gril	1700 W
Puissance résistance gril fort	2900 W
Puissance résistance circulaire	2 x 1850 W
Type de gril	Electrique
Système de fermeture douce de la porte	oui

Options four principal

Programmateur/Minuteur	oui
Signal sonore fin de cuisson	oui
Température minimale	50 °C
Température maximale	280 °C

Accessoires inclus four principal

Grille avec arrêt arrière et latéral	1
Lèchefrite profond 20 mm	1
Grille intégrée au lèchefrite	1
Kit rails télescopiques à sortie totale	1
Sonde de cuisson	1

Lèchefrite profond 40 mm	1

Raccordement électrique

Puissance nominale électrique	11400 W	**Modalités de connexion supplémentaires**	Oui, bi et triphasé
Intensité	50 A	**Fréquence**	50/60 Hz
Tension	220-240 V	**Borne de raccordement**	5 pôles
Tension 2	380-415 V	**Type de prise**	Non
Petit câble pour l'essai	Oui		

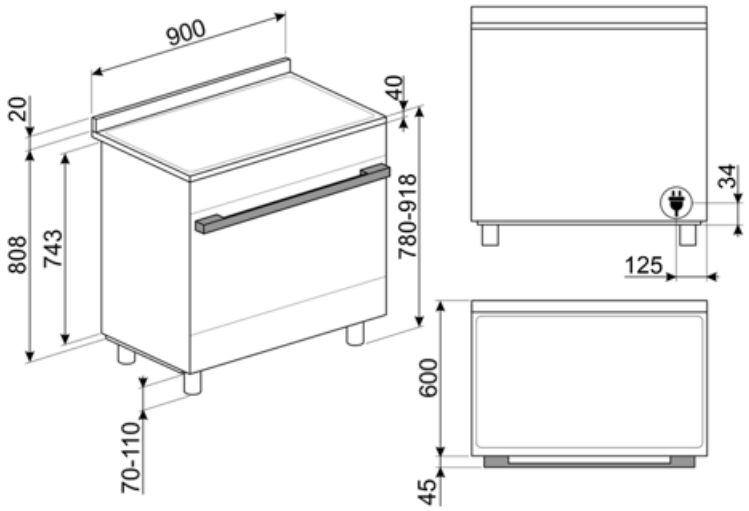

Accessoires Compatibles

AIRFRY9

Grille AIRFRY9. Idéale pour recréer la friture traditionnelle au four, mais avec moins de calories et moins de matières grasses. Elle permet de cuire rapidement et simplement des plats tels que des frites, des légumes frits et du poisson, en assurant un brunissement et un croustillant parfaits. La grille AIRFRY9 est adaptée aux fours et centres de cuisson de 90cm.

GRILLPLATE

Grille viande universel pour tables de cuisson gaz, induction, vitrocéramique et électrique. Surface antiadhésive idéale pour la cuisson de la viande, du fromage et des légumes. Dimensions : 410 x 240 mm.

GTT

Rails télescopiques à sortie totale (1 niveau), adaptés aux fours traditionnels. Réalisés en acier inox, ils garantissent la stabilité et facilitent l'extraction en douceur des lèchefrites.

KITPC9X9

Crédence, 90cm, adaptée aux centres de cuisson pyrolyse Portofino et Sinfonia

PALPZ

Spatule à pizza avec manche repliable Largeur : 315 mm Longueur : 325 mm

SFLK1

Sécurité enfants

BBQ9

GTP

Kit rails télescopiques à sortie partielle (1 niveau, sortie 300 mm), adapté pour fours traditionnels. Conçu en acier inox AISI 430 brillant, il garantit la stabilité et facilite l'extraction en douceur des lèchefrites.

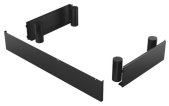

KITH95CPF9

Support pour augmenter la hauteur des centres de cuisson Portofino (à 950 mm)

KITPD

Kit 4 pieds noirs pour augmenter la hauteur des centres de cuisson Portofino (à 950 mm)

SCRP

Grattoir de nettoyage anti-rayures - pour tables de cuisson induction et vitrocéramique, ainsi que teppan yaki

STONE9

Rectangular pizza stone, suitable for 90cm wide ovens. Dimensions W64 x H2.3 x D37.5cm. Ideal for cooking pizza with the same aroma and crispness as are typical of a wood-fired oven. Can also be used for baking bread, focaccias and other recipes such as pies and flans or biscuits

TPKPLATE

Plaque universelle pour tables de cuisson gaz, induction, vitrocéramique et électrique. Surface antiadhésive idéale pour la cuisson du poisson, des œufs et des légumes. Dimensions : 410 X 240 mm.

Alternative products

CPF90I1PAN2

Couleur: Anthracite

CPF90I1PBL2

Couleur: Noir

CPF90I1PSB2

Couleur: Bleu orage

CPF90I1PML2

Couleur: Beige lin

CPF90I1PWH2

Couleur: Blanc

CPF90I1PEG2

Couleur: Vert Émeraude

CPF90I1PAC2

Couleur: Terracotta

Symbols glossary

Triple turbine : Le four est équipé d’un système exclusif à trois turbines : les deux grandes turbines latérales avec deux résistances circulaires distribuent l’air de manière périmétrale dans la cavité, tandis que la petite turbine centrale augmente la ventilation en créant un tourbillon de chaleur vertical. La température est ainsi uniforme et permet de cuire de manière homogène sur plusieurs niveaux (5 disponibles), comme dans les cuisinières professionnelles

A : La classe A des produits Smeg garantit de basses consommation d’énergie

Installation en hauteur

Refroidissement tangentiel : Ce système de refroidissement innovant permet d'avoir une porte à température contrôlée pendant la cuisson. Outre les avantages offerts en termes de sécurité, le système permet de protéger le mobilier dans lequel le four est inséré, en évitant la surchauffe.

Décongélation selon le temps : elle détermine automatiquement les temps de décongélation de l'aliment.

Décongélation selon le poids : avec cette fonction, le temps pour décongeler l'aliment est automatiquement déterminé une fois que le poids de l'aliment à décongeler a été réglé.

Vapeur directe : Vous pouvez cuire les aliments à la vapeur, avec un système simple et intuitif. Il suffit de remplir le réservoir au fond de la cavité avec de l'eau, de le recouvrir d'un couvercle perforé et d'activer la fonction vapeur pour la durée souhaitée. L'ajout de vapeur permet d'améliorer les résultats de la cuisson traditionnelle et de maintenir l'hydratation correcte du plat. La cuisson directe à la vapeur réduit le temps de cuisson et assure une perte minimale de poids et de volume dans les aliments, tandis que la vapeur réduit également l'ajout de gras et permet une cuisson plus saine.

Porte 4 vitres : Dans les modèles haut de gamme, la porte du four dispose de 4 vitres qui permettent de maintenir l'extérieur du four à température ambiante pendant la cuisson, assurant une sécurité maximale. Les deux vitres réfléchissantes internes empêchent les pertes de chaleur pour une plus grande efficacité.

ECO-logic : L'option ECO-logic limite la consommation d'énergie totale à la valeur moyenne (3,0 kW) installée dans la maison, de sorte que les autres appareils peuvent être utilisés en même temps et économiser de l'énergie.

Émail Ever Clean : L'émail Ever Clean utilisé pour traiter la cavité du four réduit l'adhérence de la graisse de cuisson. Il s'agit d'un émail spécial et résistant aux acides qui, en plus d'être agréablement brillant, favorise un meilleur nettoyage des parois du four, grâce à sa porosité moindre.

Anti-traces : Le traitement spécial auquel est soumis l'acier inox empêche la formation d'halos et d'empreintes digitales sur la surface et contribue à améliorer sa luminosité.

Turbine + Résistance sole (cuisson délicate) : Pour compléter la cuisson plus rapidement. Conseillée pour terminer la cuisson d’aliments déjà bien cuits en surface mais pas à l’intérieur et qui demandent donc une chaleur modérée en provenance du haut. Idéal pour tous les types d'aliments

Turbine + Résistance voûte + sole (chaleur brassée) : Le fonctionnement de la turbine, combiné à la cuisson traditionnelle, assure une cuisson homogène même pour des recettes complexes. Idéal pour les biscuits et les gâteaux, même cuits simultanément sur plusieurs niveaux.

Résistance sole (cuisson finale) : La chaleur provenant uniquement du bas permet de compléter la cuisson des aliments qui demandent une température plus élevée en provenance du bas, sans conséquences sur leur coloration. Idéale pour les tartes sucrées ou salées et les pizzas. N.B. : Ce symbole dans les fours à gaz indique le brûleur à gaz.

Résistance gril ou sole + turbine (cuisson Eco) : Cette fonction alterne l'utilisation de différents éléments et est particulièrement indiquée pour les grillades de petites dimensions, tout en apportant la plus basse consommation d'énergie pendant la cuisson.

Résistance gril moyen : cette fonction permet, par l'action de la chaleur dégagée par le seul élément central, de griller de petites portions de viande et de poisson, de préparer des brochettes, des rôties et des légumes grillés.

Fonction pizza : Turbine + Résistance gril + sole : Le fonctionnement de la turbine, combiné au gril et à la résistance inférieure assure une cuisson homogène même pour des recettes complexes. Idéal non seulement pour les pizza, mais aussi pour les biscuits et les gâteaux.

Anti-surchauffe : Le système anti-surchauffe provoque l'arrêt automatique lorsque les températures dépassent les températures de sécurité.

Résistance voûte + sole (cuisson traditionnelle) : La chaleur provenant simultanément du haut et du bas permet de cuire n'importe quel type d'aliment. La cuisson traditionnelle, appelée aussi statique, est indiquée pour cuire un seul plat à la fois. Idéal pour les rôtis de toutes sortes, le pain, les gâteaux fourrés et surtout pour les viandes grasses comme l'oie ou le canard.

Turbine + Résistance circulaire (cuisson chaleur tournante) : la combinaison de la Turbine et la Résistance circulaire (incorporé dans la partie arrière du four) convient pour la cuisson d'aliments différents sur plusieurs niveaux, à la condition qu'ils demandent la même température et le même type de cuisson. La circulation d'air chaud assure une répartition de la chaleur instantanée et uniforme. Il sera possible, par exemple, de cuire du poisson, des légumes et des biscuits en même temps sans mélange d'odeurs et de goûts.

Gril fort : Chaleur très intense provenant uniquement du haut grâce aux deux éléments chauffants. La turbine n'est pas active. Donne d'excellents résultats pour griller et gratiner. Utilisé en fin de cuisson, la fonction donne un brunissement uniforme aux plats.

Turbine + Résistance gril fort (gril fort ventilé) : L'air produit par la turbine adoucit la chaleur engendrée par le gril fort pour des grillades optimales, et cela même pour des viandes de grosse épaisseur. Dans certains fours, le gril se compose d'un double élément plus grand que le gril traditionnel, ce qui permet un rendement exceptionnel (cuisson rapide des grandes viandes grillées).

Turbine + résistance circulaire + résistance voûte + résistance sole (cuisson turboventilée) : la combinaison de la cuisson ventilée et de la cuisson traditionnelle permet de cuire avec une rapidité et une efficacité extrêmes différents aliments sur plusieurs étages, sans transmettre d'odeurs ou de saveurs. Idéal pour les aliments de grand volume qui nécessitent une cuisson intense.

Induction : La plaque d'induction fonctionne au moyen de bobines circulaires qui émettent un champ magnétique uniquement en contact avec un récipient à fond ferreux, vers lequel la chaleur est transférée. Elle se caractérise par une plus grande efficacité et une sécurité supérieure.

Porte intérieur plein verre : L'intérieur de la porte du four a une surface en verre complètement lisse et sans vis, ce qui facilite l'élimination de la saleté et rend le nettoyage plus pratique.

2 lampes halogènes : La présence de 2 lampes halogènes disposées asymétriquement rend l'espace intérieur encore plus lumineux, éliminant les coins sombres.

Pyrolyse : en réglant cette fonction, le four atteint des températures allant jusqu'à 500°C, détruisant toute la saleté graisseuse qui se forme sur les parois internes. Fonction réglable par l'utilisateur de 2 à 3 heures selon le niveau de saleté.

La chaleur constante de 40° offre un environnement parfait pour permettre de faire lever tout type de pâte. Sélectionnez simplement la fonction et placez la pâte dans la cavité pendant le temps indiqué.

Shabbat : Il vient en aide à ceux qui observent la journée de repos dans la religion juive, en gardant le four allumé à une température constante. L'éclairage intérieur, la turbine, la lumière des boutons ainsi que les sons restent éteints.

Fermeture douce : La porte du four est équipée d'un système Soft Close qui contrôle sa fermeture, avec un mouvement doux et silencieux, sans avoir besoin de l'accompagner.

Contrôle électronique température: Le contrôle électronique gère les températures de la meilleure façon possible et favorise l'uniformité de la chaleur, en maintenant la valeur de sélectionnée constante, avec des oscillations minimales de 2-3°C. Cela signifie que même les recettes les plus sensibles à la température, comme les gâteaux, les soufflés et les tartes, peuvent se lever et cuire plus uniformément.

Zone double

Vitre démontable : La porte du four dispose d'une vitre intérieure démontable afin de faciliter les opérations de nettoyage et favoriser un entretien plus en profondeur.

Ouverture automatique : certains modèles ont une porte à ouverture automatique lorsque le cycle est terminé, ce qui est une solution parfaite pour les cuisines sans poignée, car aucune poignée n'est nécessaire. Pour des raisons de sécurité, la porte se verrouille automatiquement lorsque l'appareil est utilisé pour éviter qu'il ne soit ouvert par inadvertance.

Eco Pyrolyse : en réglant cette fonction, le four effectue un cycle de pyrolyse à 500°C pendant une période de 1,5 heures (durée non modifiable). A utiliser pour le nettoyage des cavités qui ne sont pas excessivement sales.

Indicateur de chaleur résiduelle : Après avoir éteint la zone de cuisson, l'indicateur de chaleur résiduelle indique si la zone est encore chaude, l'utilisant ainsi pour garder les aliments au chaud. Lorsque la température est tombée en dessous de 60°C, la lumière s'éteint.

5 niveaux de cuisson : Dans le four auxiliaire Smeg, 5 niveaux de cuisson vous permettent de cuire différents plats en même temps, réduisant ainsi la consommation.

Rails télescopiques : Les rails télescopiques, faciles à monter et à démonter, permettent d'insérer et de retirer complètement les lèche-frites et les grilles du four avec plus de praticité. Ceci assure une sécurité maximale pour surveiller la cuisson et lors de l'extraction des aliments, en évitant l'insertion de la main dans le four chaud.

Minuterie : La minuterie permet de programmer l'extinction des zones de cuisson après un temps de fonctionnement réglé, variant de 1 à 99 minutes. Une fois la période préréglée écoulée, la plaque s'éteint et un signal sonore est activé.

Vapor Clean : Le vapor clean est un procédé qui simplifie le nettoyage des fours. Une petite quantité d'eau est entreposée sur le fond de la cavité, la chaleur et la vapeur d'eau qui se produisent permettent d'assouplir les résidus graisseux et de les retirer facilement.

Indique le volume utile de la cavité du four.

Afficheur Evo

Commandes par manettes

La fonction Auto-Vent permet, via un système Bluetooth intelligent, de faire fonctionner la hotte directement via la table de cuisson en ajustant automatiquement la vitesse d'aspiration de la hotte en fonction de la température et de la puissance sélectionnées sur la table de cuisson.

Fonction de cuisson dédiée pour le support de friteuse AIRFRY . Idéal pour recréer la friture traditionnelle au four, mais avec moins de calories et moins de matières grasses.

Multizone Auto : Fusion automatique des zones pour une plus grande surface