Haier

HAMTSJ86MC/1

PLAQUE INDUCTION

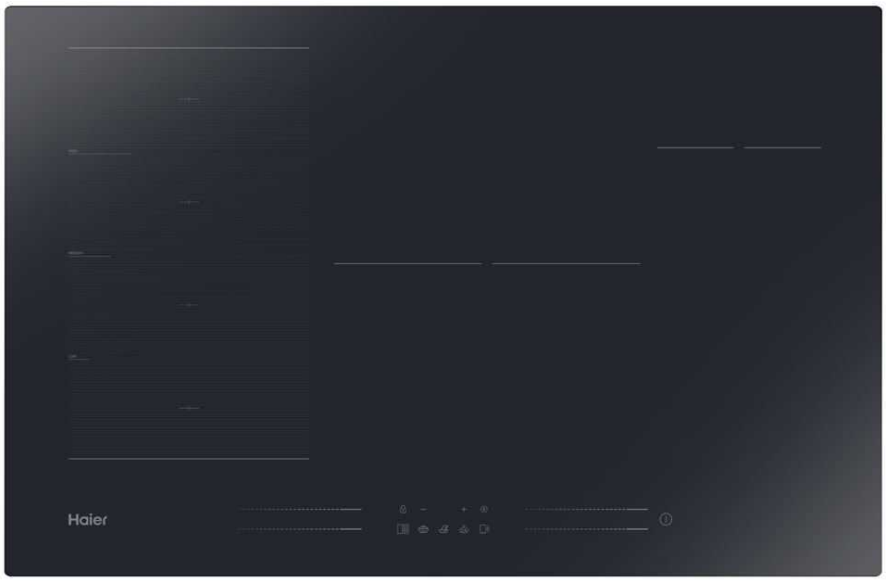

Photo non contractuelle

- Type de commandes : Sliders individuels
- Emplacement des commandes : Frontal
- Puissance totale (W) : 7400
- Taille du grand foyer (cm) : 4 x 10x20
- Nombre de boosters : 4
- Booster Max : 4000
- Zone flexible : Full zone
- Minuteur : oui
- Niveaux de cuisson : 15
- Collection : Série 6

Fiche produit provisoire

Haier

HAMTSJ86MC/1

TYPE D'APPAREIL

Type :	Induction
Largeur (cm) :	80
Collection :	Série 6
Couleur :	Noir
Finition :	Bords droits

CARACTÉRISTIQUES

Type de commandes :	Sliders individuels
Emplacement des commandes :	Frontal
Zone flexible :	Full zone
Taille du grand foyer (cm) :	4 x 10x20
Niveaux de cuisson :	15
Nombre de boosters :	4
Booster Max :	4000
Minuteur :	oui
Fonctions spéciales :	Pause, Wifi, Booster
Power Management :	oui
Puissance totale (W) :	7400

SÉCURITÉ

Niveaux de sécurité :	Anti-débordement, Anti-surchauffe, Détection des casseroles, Détection des petits objets, Minuteur, Touche ON/OFF, Témoins de chaleur résiduelle, Arrêt automatique, Turbine de ventilation, Verrouillage des commandes

ZONE DE CUISSON

Nb de foyers induction :	6
Dimension AVG (cm) :	2x 195x90
Puissance AVG (W) :	2000/3200
Dimension ARG (cm) :	2x 195x90
Puissance ARG (W) :	2000/3200
Dimension AVD (cm) :	28
Puissance AVD (W) :	2200/3600
Dimension ARD (cm) :	15
Puissance ARD (W) :	1200/1800
Dimension zone flexible (cm) :	4 x 10x20
Puissance zone flexible (W) :	3000/4000

VALEURS DE RACCORDEMENT

Fréquence (Hz) :	50
Longueur du câble d'alimentation (cm) :	120
Prise fournie :	non
Câble fourni :	oui
Voltage (V) :	220-240
Dim. du produit (cm) :	80 x 52 x 4

DIMENSIONS

Encastrement (cm) :	75 x 48 x 5.4

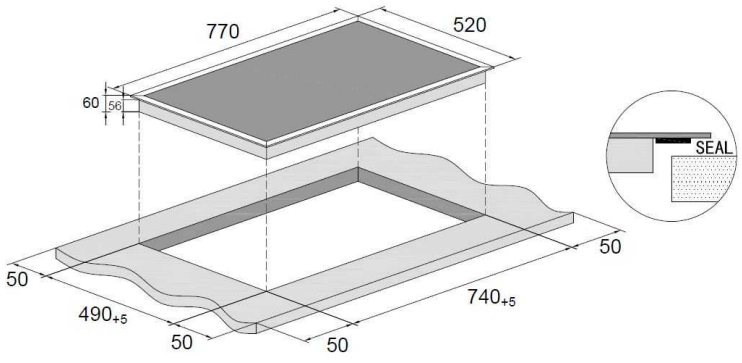

Spécification technique

Article :	33803056
Origine :	CHINE
Code douanier :	85166050
Code EAN	8059019041247

S.A.S. GROUPE CANDYHOOVER au capital de 13.170.132 euros SIEGE SOCIAL: 53 boulevard Ornano 93200 Saint Denis RCS bobigny n°016 250 102 - France SIRET 016 250 102 00155