Haier

PLAQUE DE CUISSON

HAMTCB86IRB1S

SERIES 6

CONNECTÉ À L'EXTRAORDINAIRE

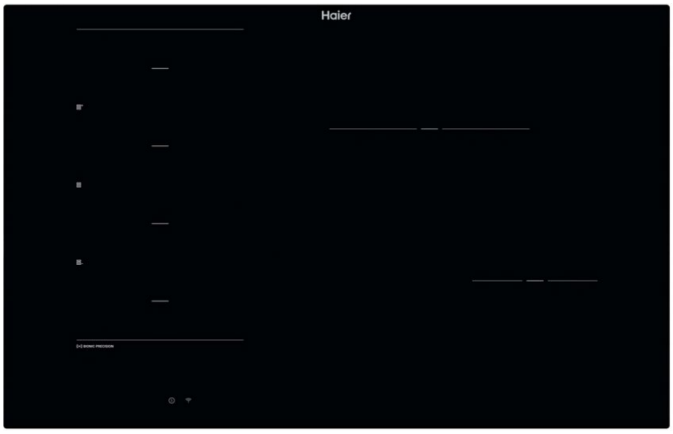

MULTISLIDERS INVISIBLE

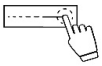

Invisible lorsqu'elle est éteinte, parfaitement lisible lorsqu'elle est allumée, le slider épuré avec 15 niveaux de puissance garantit un contrôle fluide et précis.

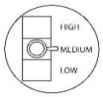

VARYCOOK

Lorsque vous souhaitez obtenir une température plus élevée ou plus basse, il vous suffit de déplacer votre casserole vers le haut ou vers le bas et le niveau de puissance changera automatiquement. Cette technique, issue du monde professionnel, est idéale pour préparer des sauces et des desserts.



CAPTEURS DE CUISSON

La précision au service de vos recettes grâce à 2 capteurs intelligents. Un premier capteur évitant le débordement de l'eau en régulant le niveau de puissance. Le second pour régler la température parfaite selon la préparation et la cuisson souhaité.

PLAQUE DE CUISSON INDUCTION HAIER HAMTCB86IRB1S

- Type de plaque : Induction
- Nombre de foyers de cuisson : Zone Flex + 2
- Taille du grand foyer (cm) : 20 x 38
- Finition : Bord biseauté
- Type de commandes : Invisible Multisliders
- Booster max (W) : 3700
- Niveaux de cuisson : 15
- Nombre de boosters : 4





S.A.S GROUPE CANDY HOOVER. 53 boulevard Ornano 93200 SAINT-DENIS RCS Bobigny n°016 250 102 SIRET 016 250 102 00163

PLAQUE DE CUISSON Induction

SERIES 6 HAMTCB86IRB1S

Généralités	
Type de plaque	Induction
Largeur (cm)	80 cm
Nombre de foyers de cuisson	Zone Flex + 2
Puissance totale (W)	7400
Taille du grand foyer (cm)	20 x 38
Booster max (W)	3700
Couleur	Noir
Finition	Bord biseauté

Caractéristiques		
Type de commandes		Invisible Multisliders
Emplacement des commandes		Frontal
Niveaux de cuisson		15
Nombre de boosters		4
Double zone		-
Sonde de cuisson		-
Connectivité		WI-FI hOn
Minuteur		Oui
Fonction Pause		Oui
Fonctions avec accès direct		Oui
dont	Doux (Maintien au chaud)	Oui
	Moyen (Mijoter)	Oui
	Vif (Bouillir)	Oui
Fonctions spéciales		Oui
dont	VaryCook	Oui
	Accès directs via hOn	Oui
Niveaux de sécurité		10
dont	Détection casseroles	Oui
	Détection petits objets	Oui
	Anti-débordement	Oui
	Anti-surchauffe	Oui
	Témoins de chaleur résiduelle	Oui
	Verrouillage des commandes	Oui
	Arrêt automatique	Oui
	Touche ON/OFF	Oui
Touch of colour		-

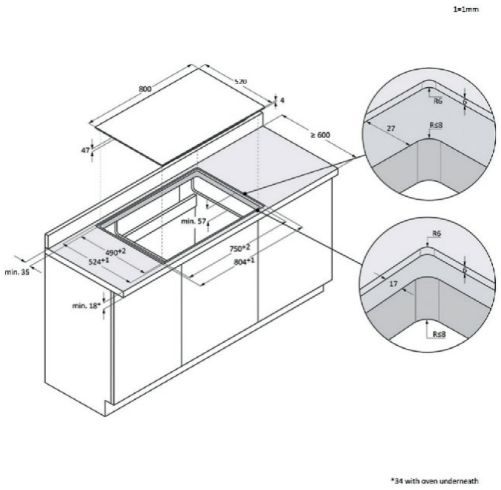

Foyers de cuisson	
Nombre de foyers induction	6
Type de zone flexible	Flexy & VaryCook
Zone flexible gauche (cm)	20 x 38
Puissance zone flexible gauche (W)	3000/3700B
Zone flexible droite (cm)	-
Puissance zone flexible droite (W)	-
Foyer avant gauche (cm)	2 x 20 x 9
Puissance foyer avant gauche (W)	2200/3700B
Foyer arrière gauche (cm)	2 x 20 x 9
Puissance foyer arrière gauche (W)	2200/3700B
Foyer avant droit (cm)	15
Puissance foyer avant droit (W)	1200/2000B
Foyer arrière droit (cm)	24
Puissance foyer arrière droit (W)	3000/3300B

Valeurs de raccordement	
Câble fourni	Oui
Longueur câble électrique (cm)	120
Prise fournie	-
Alimentation électrique (Hz/V)	50-60 Hz / 220-240 V
Power Management - Niveaux de réglage (A)	12-16-20-24-32 A
Type de raccordement à l'installation	Triphasé

Dimensions	
Dimensions nettes LxPxH (cm)	80 x 52 x 5,1
Dimensions emballé LxPxH (cm)	93 x 64,5 x 10
Dimensions d'encastrement LxPxH (cm)	75 x 49 x 4,7
Type d'encastrement	Standard
Poids net/brut (kg)	12/13

Accessoires Care+ Protect	
Dégraissant professionnel	CSL3805/1 - 35602117
Nettoyant - Ecolabel & Plastic Second Life	CSL3002ECO - 35602518

Spécification technique	
Code article	33803725
Pays d'origine	TURQUIE
Code douanier	85166050
Quantité par container	TBC
Code EAN	8059019130767

