MAESTRO **DLV 98660 W**

Hotte verticale 90 cm blanche

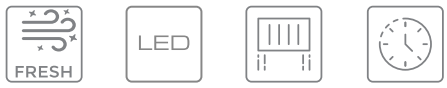

Fresh AIR | LED | Aspiration périmétrique | Délai d'arrêt programmé

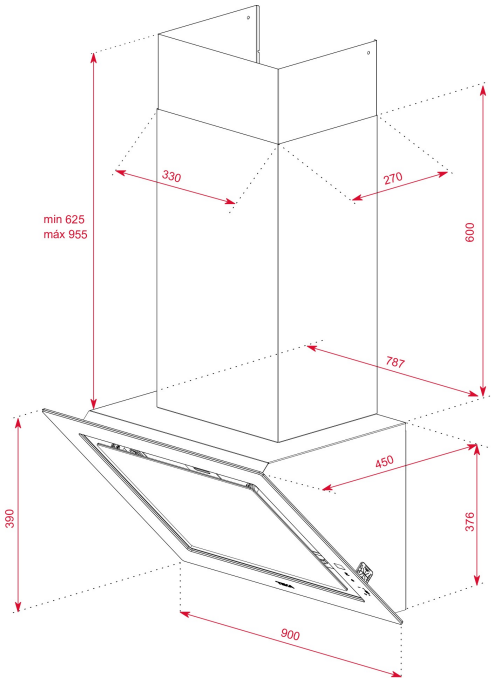

RÉFÉRENCE

REF: 112930030 EAN: 8434778011944

DESCRIPTION

Édition Urban Colors
Hotte verticale décorative 90 cm
Moteur double turbine ECOPOWER
Touch control avec affichage
Fonction FreshAir
3 vitesses + 1 intensive
Capacité d'évac vitesse intensive (m3/h) : 696
Capacité d'évacuation vitesse max (m3/h) : 558
Capacité d'évacuation vitesse min(m3/h): 290
Niveau sonore vitesse intensive (dBA) : 69.9
Niveau sonore vitesse max (dBA) : 66,5
Niveau sonore vitesse min (dBA) : 51.4
1 lampe LED
2 filtres en aluminium
Programmateur d'arrêt
Indicateur de saturation des filtres
Clapet anti-retour inclus
Kit de réduction de la sortie inclus
Filtre charbon en option : C1RTK 113290015
Kit recyclage avec cheminée en option : CFH 15200 L3C 113290018
Classe A+

DIMENSIONS

Hauteur du produit (mm): 1001-1331
Largeur du produit (mm): 900
Profondeur du produit (mm): 450
Longueur du produit (mm):
Poids net (kg): 20,27

SPÉCIFICATIONS TECHNIQUES

Classe d'efficacité énergétique: A+
Bruit (LwA) Vitesse minimale (dB): 51
Bruit (LwA) Vitesse maximale (dB): 67
Bruit (LwA) Vitesse de pointe (dB): 70
Ø sortie (mm): 150

COULEURS

	112930030	Blanc
	112930029	Stone Grey
	112930029	Noir