MaestroPizza HLB 8510 P
Four multifonction Dualclean avec fonction spéciale pizza

Capacité 70L

HydroClean®

Guide teléscopique Plus

Pyrolyse

SoftClose

SurroundTemp

RÉFÉRENCE

REF: 111000046 EAN: 8434778017489

DESCRIPTION

Four MaestroPizza multifonctions Surround-Temp : chaleur tournante pulsée
Jusqu'à 340ºC dans la cavité pour une cuisson parfaite de la pizza
Plage de température pour les recettes traditionnelles : 50-250º
Pierre et spatule à pizza incluses
Porte SoftClose ouverture et fermeture douce
Rails télescopiques sur 1 niveaux
Ecran de contrôle tactile avec boutons
Système d'autonettoyage par pyrolyse et système automatique HydroClean
8 fonctions de cuisson
Programmateur électronique (fonction Delay/ Start)
Supports chromés avec 5 niveaux de cuisson
Préchauffage rapide manuel
Porte amovible quadruple vitrage
Porte et vitres démontables sans outils
Plat profond anti-basculement, plaque de cuisson et grille renforcée
Verrouillage de sécurité pour les enfants
Capacité nette : 70 litres
Classe énergétique A+

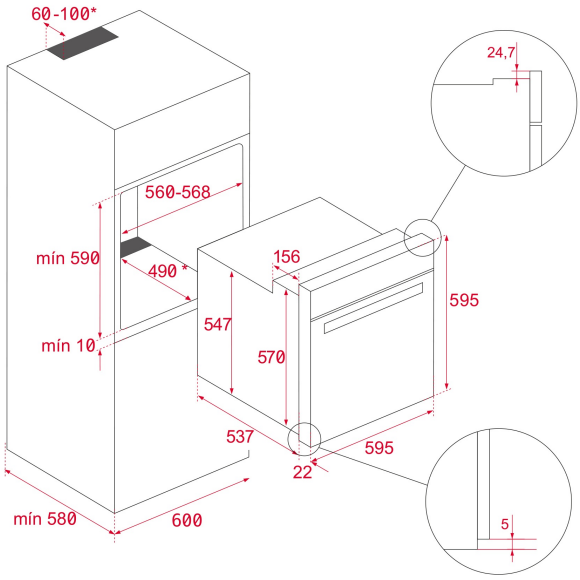

DIMENSIONS

Hauteur du produit (mm): 595
Largeur du produit (mm): 595
Profondeur du produit (mm): 537+22
Longueur du produit (mm):
Poids net (kg): 34

SPÉCIFICATIONS TECHNIQUES

Classe d'efficacité énergétique: A+
Taux de puissance (V): 220-240
Fréquence (Hz): 50/60
Puissance nominale maximale (W): 3552

COULEURS