MAESTRO **HLB 8300 P**

Four multifonction pyrolytique avec 8 fonctions de cuisson

Capacité 70L

DualClean

HydroClean®

Guide teléscopique Plus

## RÉFÉRENCE

REF: 111000054 EAN: 8434778019681

## DESCRIPTION

Four multifonction avec 8 modes de cuisson
Systèmes de nettoyage HydroClean® et DualClean
Capacité brute/nette : 71/70 litres
Classe énergétique A+ : 20 % de consommation en moins
Programmateur tactile
Rails télescopiques Easy Slide
Cinq niveaux de cuisson
Préchauffage rapide
Porte à quatre vitres
Lèchefrite émaillée et grille
Panneau frontal en verre

## DIMENSIONS

**Hauteur du produit (mm):** 595
**Largeur du produit (mm):** 595
**Profondeur du produit (mm):** 537+22
**Longueur du produit (mm):**
**Poids net (kg):** 34

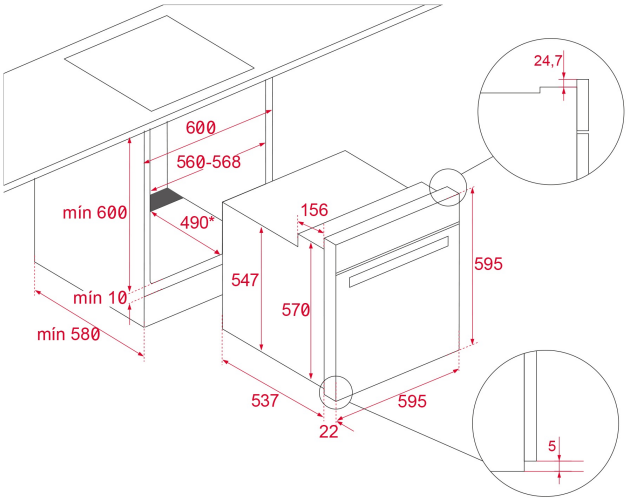


## SPÉCIFICATIONS TECHNIQUES

Classe d'efficacité énergétique: A+
Taux de puissance (V): 220/240
Fréquence (Hz): 50/60
Puissance nominale maximale (W): 3552

## COULEURS

111000054 Verre noir