VALK

MYLA

INSTRUCTION GUIDE



WELCOME TO THE RESISTANCE

INDICE INDEX

MANUAL DE INSTRUCCIONES ESPAÑOL	PÁGINA
COMPONENTES	2
PASOS DE MONTAJE	3-4
ADVERTENCIAS	5

INSTRUCTION GUIDE ENGLISH	PAGE
COMPONENTS	6
SETUP STEPS	7-8
WARNINGS	9

MANUEL D'INSTRUCTIONS FRANÇAIS	PAGE
COMPOSANTS	10
ÉTAPES D'ASSEMBLAGE	11-12
AVERTISSEMENTS	13

MANUALE DI ISTRUZIONI ITALIANO	PAGINA
COMPONENTI	14
PASSI DI MONTAGGIO	15-16
AVVERTENZE	17

GEBRAUCHSANWEISUNG GERMAN	SEITE
KOMPONENTEN	18
MONTAGESCHRITTE	19-20
WARNUNGEN	21

VALK

MYLA

MANUAL DE INSTRUCCIONES

COMPONENTES

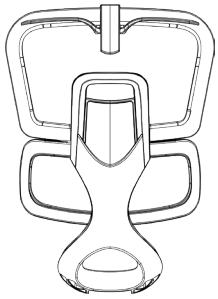

A

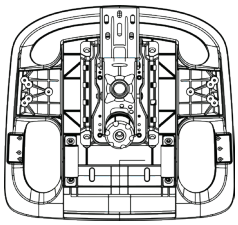

B



C



D



E

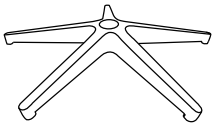

F



G

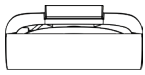

H



I J K



L

A. x1 Respaldo
B. x1 Asiento con mecanismo sincronizado deslizante
C. x1 Reposacabezas + Percha
D. x1 Pistón de elevación a gas
E. x5 Ruedas
F. x1 Base de aluminio
G. x2 Brazos I+D
H. x1 Reposapiés
I. x6 Tornillos M6x20mm
J. x3 Tornillos M8x20mm
K. x2 Tornillos M6x25mm
L. x2 Llaves allen

PASOS DE MONTAJE

1

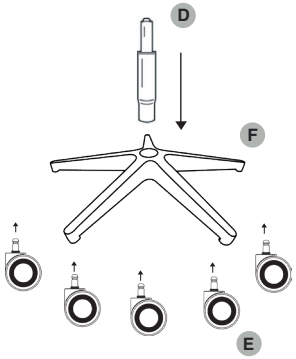

Coloca las ruedas (E) a presión en la base de aluminio (F). Después, introduce el pistón de gas (D) en el centro de la base (F).

2

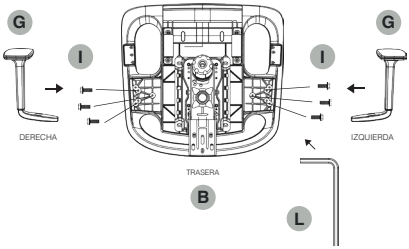

Identifica los brazos izquierdo y derecho (G), marcados con una “L” (izquierda) y una “R” (derecha), e instálalos en la parte inferior del asiento (B) con 6 tornillos M6x20mm (I).

3

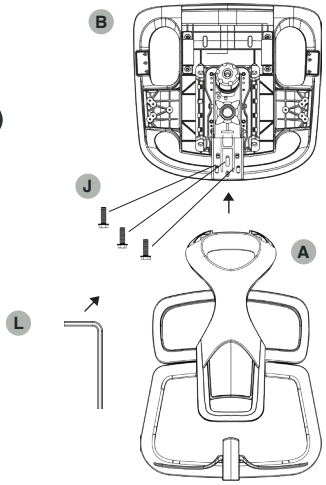

Coloca el respaldo (A) en posición vertical sobre la parte trasera del mecanismo, ya montado bajo el asiento (B), y fíjalo con 3 tornillos M8x20mm (J).

PASOS DE MONTAJE

4

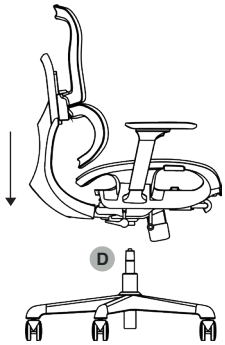

Introduce el conjunto del asiento con respaldo sobre el pistón de gas (D), instalado en la base.

RECOMENDACIÓN

Coloca la silla en posición horizontal para que sea más fácil alinear los orificios y atornillar.

5

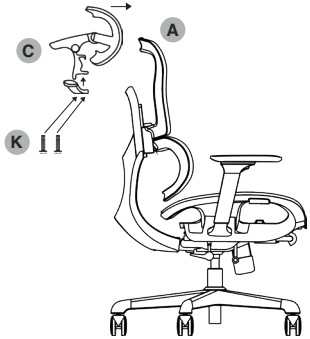

Fija el Reposacabezas y la Percha (C) juntos en el borde superior del respaldo (A) con los 2 tornillos M6x25mm (K).

6

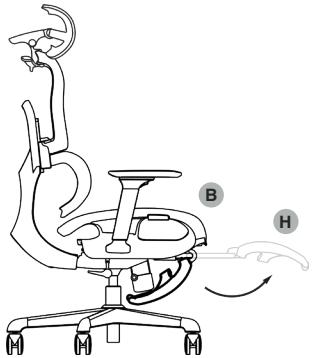

Instala el reposapiés (H) en la parte frontal del asiento (B). Asegúrate de que esté en la posición correcta. Alinea las barras metálicas con los orificios bajo el asiento e introdúcelas presionando los botones pequeños situados en sus extremos. Estos botones actuarán como tope una vez montado.

Si en algún momento necesitas desmontarlo, vuelve a presionarlos y tira suavemente para extraer el reposapiés.

ADVERTENCIAS

- Lee detenidamente estas instrucciones e identifica cada una de las piezas antes de empezar con el montaje. Los daños o accidentes provocados por no seguir las instrucciones de montaje o mantenimiento quedarán fuera de garantía.
- No utilices la silla hasta que todos los tornillos estén bien apretados.
- Para evitar daños en el tapizado, recomendamos realizar el montaje sobre una superficie blanda.
- Esta silla está diseñada para el uso individual de una persona.
- No te sientes ni te apoyes en los reposabrazos.
- No utilices la silla si algún componente está dañado o flojo.
- Recomendamos comprobar y reapretar todos los tornillos cada 4 meses.
- Solo el personal cualificado puede reemplazar o sustituir los componentes internos del mecanismo de ajuste de la altura.
- Evita exponer la silla a la luz directa del sol u otras fuentes de calor.
- Para limpiar el tejido, recomendamos usar agua y un paño de microfibra o esponja no abrasiva. También puedes emplear un cepillo suave para limpiar la superficie, sin ejercer presión sobre la tela.

FUNCIONES DE AJUSTE:

A) Altura del asiento: se regula con la palanca delantera situada bajo el asiento, a la derecha:

1) Siéntate en la silla.
2) Tira de la palanca hacia arriba y mantenla.
3) Si estás sentado, la silla bajará suavemente. Si te levantas, subirá.
4) Suelta la palanca al alcanzar la altura deseada.

B) Reclinado y balanceo sincronizado de respaldo y asiento: cuando el respaldo se reclina, el asiento también se inclina con una relación 2:1. Se controla con la palanca trasera, bajo el asiento, a la derecha:

1) Siéntate en la silla.
2) Tira de la palanca hacia arriba para desbloquear el balanceo.
3) Apoya la espalda: respaldo y asiento se inclinarán suavemente.
4) Baja la palanca para fijar la posición.
5) Para volver a la posición inicial, tira de nuevo de la palanca y lleva tu peso hacia delante.
6) Se puede ajustar en 5 posiciones disponibles.

- Ajuste de dureza del balanceo: gira la rosca negra central (bajo el asiento) para aumentar o reducir la resistencia.

C) Profundidad del asiento: se regula con la palanca situada bajo el asiento, a la izquierda:

1) Puedes regularlo estando sentado en la silla o de pie de frente a la silla.
2) Tira de la palanca hacia arriba y mantenla.
3) Desliza el asiento con tu peso hacia delante o atrás.
4) Suelta la palanca para fijar la posición.
5) Para devolverlo a su posición inicial, levántate, tira de la palanca y el asiento volverá automáticamente.
6) Se puede ajustar en un total de 4 posiciones.

D) Altura del respaldo:

1) Tira hacia arriba del respaldo para elevarlo.
2) La posición se bloquea automáticamente al soltar.
3) Para reiniciarlo, sigue subiendo hasta el tope y deja que baje solo.
4) Se puede ajustar en un total de 12 posiciones (recorrido máximo 6 cm).

E) Reposacabezas:

1) Siéntate en la silla y tira hacia arriba para ajustar la altura (vertical) en 4 posiciones, así como el ángulo (diagonal) también en 4 posiciones.
2) Tira hacia adelante para ajustar la profundidad (horizontal) en 8 posiciones.

F) Reposapiés:

1) Se extiende desde la parte inferior del asiento.
2) Despliega la plataforma frontal hasta una de las dos posiciones de bloqueo.
3) Para guardarlo, súbelo del todo hasta que se desbloquee y pliégalo.
4) Si necesitas desmontarlo, presiona los botones de los extremos y tira suavemente.

Consulta nuestros vídeos de montaje y consejos de mantenimiento en valkgaming.com o en nuestro canal de **YouTube.**

MYLA
INSTRUCTION GUIDE

COMPONENTS

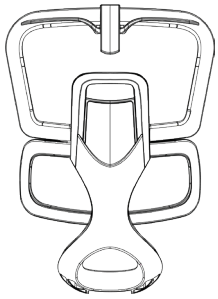
A

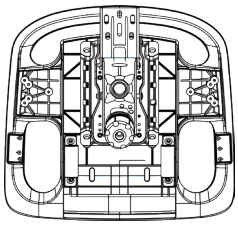
B


C


D


E

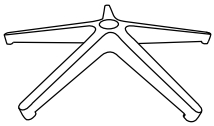
F


G

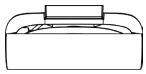
H


I J K


L

A. x1 Backrest
B. x1 Seat with sliding synchronized mechanism
C. x1 Headrest + hanger
D. x1 Gas lift piston
E. x5 Wheels
F. x1 Aluminum base
G. x2 Armrests L+R
H. x1 Footrest
I. x6 M6x20mm Screws
J. x3 M8x20mm Screws
K. x2 M6x25mm Screws
L. x2 Allen keys

SETUP STEPS

1

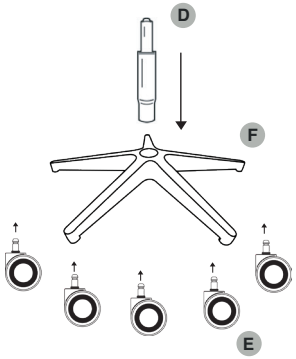

Press the wheels (E) into the aluminum base (F). Then, insert the gas lift piston (D) into the center of the base (F).

2

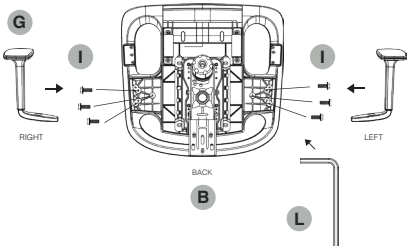

Identify the left and right armrests (G), marked with an “L” (left) and an “R” (right), and install them on the bottom of the seat (B) with six M6x20mm screws (I).

3

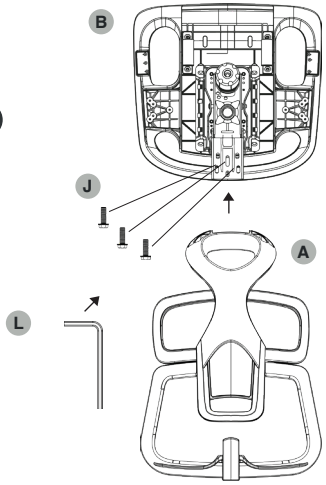

Place the backrest (A) in a vertical position on the rear part of the mechanism, already mounted under the seat (B), and secure it with three M8x20mm screws (J).

SETUP STEPS

4

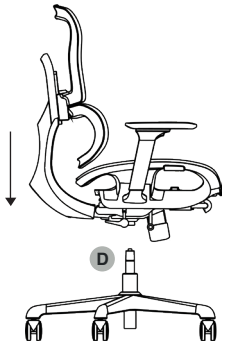

Insert the seat assembly with backrest onto the gas lift piston (D), installed in the base.

RECOMMENDATION

Place the chair horizontally to make it easier to align the holes and tighten the screws.

5

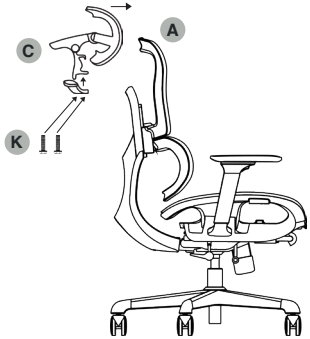

Attach the Headrest and Hanger (C) together to the top edge of the backrest (A) using the 2 M6x25mm screws (K).

6

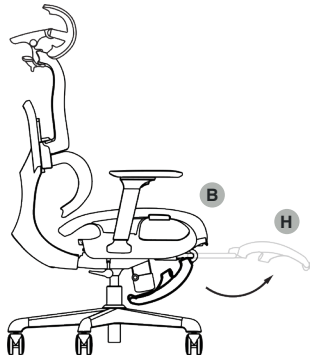

Install the footrest (H) on the front part of the seat (B). Make sure it is in the correct position. Align the metal bars with the holes under the seat and insert them by pressing the small buttons located at their ends. These buttons will act as stops once assembled.

If at any time you need to disassemble it, press them again and pull gently to remove the footrest.

WARNINGS

- Read these instructions carefully and identify each of the parts before starting assembly. Damage or accidents caused by not following the assembly or maintenance instructions will be excluded from the warranty.
- Do not use the chair until all screws are securely tightened.
- To avoid damage to the upholstery, we recommend assembling on a soft surface.
- This chair is designed for individual use by one person.
- Do not sit or lean on the armrests.
- Do not use the chair if any component is damaged or loose.
- We recommend checking and retightening all screws every 4 months.
- Only qualified personnel can replace or substitute the internal components of the height adjustment mechanism.
- Avoid exposing the chair to direct sunlight or other sources of heat.
- To clean the fabric, we recommend using water and a microfiber cloth or non-abrasive sponge. You can also use a soft brush to clean the surface, without applying pressure on the fabric.

ADJUSTMENT FUNCTIONS:

A) Seat height: adjusted with the front lever located under the seat, on the right:

1) Sit on the chair.
2) Pull the lever upward and hold it.
3) If you are seated, the chair will lower smoothly. If you stand up, it will rise.
4) Release the lever when you reach the desired height.

B) Synchronized reclining and rocking of backrest and seat: when the backrest reclines, the seat also tilts with a 2:1 ratio. It is controlled with the rear lever located under the seat, on the right:

1) Sit on the chair.
2) Pull the lever upward to unlock the tilting.
3) Lean back: backrest and seat will tilt smoothly.
4) Lower the lever to fix the position.
5) To return to the initial position, pull the lever again and shift your weight forward.
6) It can be adjusted in 5 available positions.

- Tilting tension adjustment: turn the central black knob (under the seat) to increase or reduce resistance.

C) Seat depth: adjusted with the lever located under the seat, on the left:

1) You can adjust it while sitting on the chair or standing in front of the chair.
2) Pull the lever upward and hold it.
3) Slide the seat with your weight forward or backward.
4) Release the lever to fix the position.
5) To return it to its initial position, stand up, pull the lever and the seat will return automatically.
6) It can be adjusted in a total of 4 positions.

D) Backrest height:

1) Pull the backrest upward to raise it.
2) The position locks automatically when released.
3) To reset it, continue raising it to the top and let it lower on its own.
4) It can be adjusted in a total of 12 positions (maximum travel distance 6 cm).

E) Headrest:

1) Sit on the chair and pull upward to adjust the height (vertical) in 4 positions, as well as the angle (diagonal) also in 4 positions.
2) Pull forward to adjust the depth (horizontal) in 8 positions.

F) Footrest:

1) It extends from the bottom of the seat.
2) Unfold the front platform to one of the two locking positions.
3) To store it, raise it all the way until it unlocks and fold it.
4) If you need to remove it, press the buttons at the ends and pull gently.

Check our assembly videos and maintenance tips at valkgaming.com or on our **YouTube** channel.

MYLA
MANUEL D'INSTRUCTIONS

COMPOSANTS

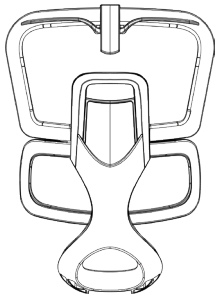

A

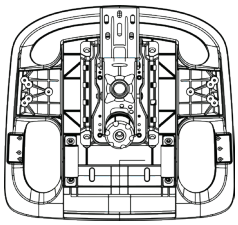

B



C



D



E

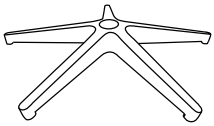

F



G

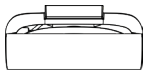

H



I J K



L

A. x1 Dossier
B. x1 Siège avec mécanisme synchronisé coulissant
C. x1 Appui-tête + Porte-manteau
D. x1 Piston à gaz
E. x5 Roulettes
F. x1 Base en aluminium
G. x2 Accoudoirs G+D
H. x1 Repose-pieds
I. x6 Vis M6x20mm
J. x3 Vis M8x20mm
K. x2 Vis M6x25mm
L. x2 Clés Allen

FR
Donnez ou recyclez vos meubles.
Association ou Magasin ou Déchèterie
https://quefairedemesdechets.fr

ÉTAPES D'ASSEMBLAGE

1

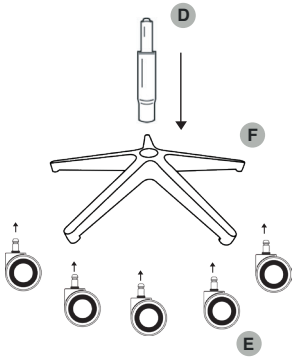

Placez les roulettes (E) en les enfonçant dans la base en aluminium (F). Ensuite, insérez le piston à gaz (D) au centre de la base (F).

2

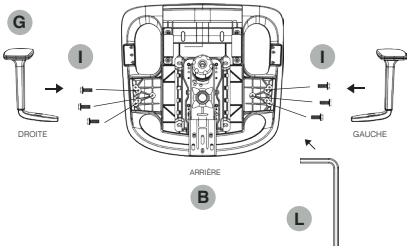

Identifiez les accoudoirs gauche et droit (G), marqués d'un "L" (gauche) et d'un "R" (droit), et installez-les sur la partie inférieure du siège (B) avec 6 vis M6x20mm (I).

3

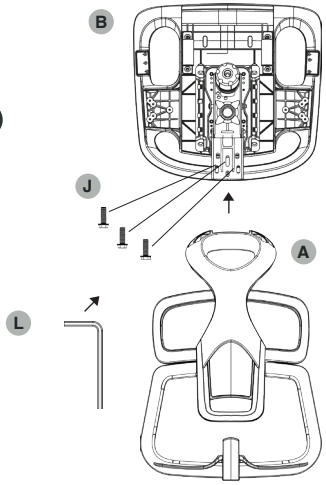

Placez le dossier (A) en position verticale sur la partie arrière du mécanisme, déjà monté sous le siège (B), et fixez-le avec 3 vis M8x20mm (J).

ÉTAPES D'ASSEMBLAGE

4

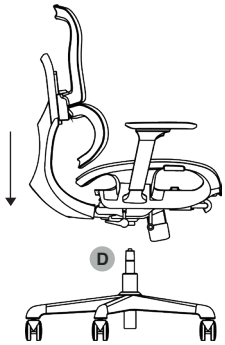

Insérez l'ensemble du siège avec dossier sur le piston à gaz (D), installé dans la base.

5

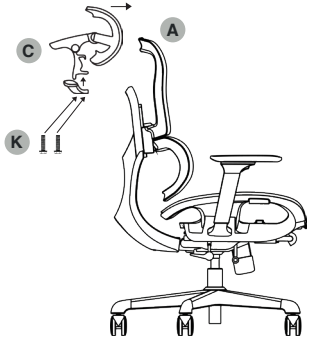

RECOMMANDATION

Placez le siège à l'horizontale pour faciliter l'alignement des trous et le serrage des vis.

Fixez ensemble l'appui-tête et le porte-manteau (C) sur le bord supérieur du dossier (A) à l'aide des 2 vis M6x25mm (K).

6

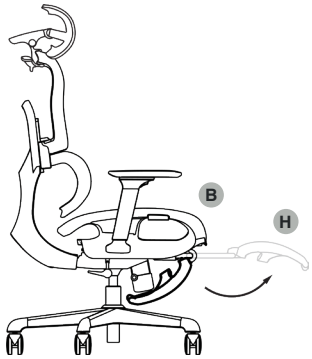

Installez le repose-pieds (H) sur la partie avant du siège (B). Assurez-vous qu'il est dans la bonne position. Alignez les barres métalliques avec les trous sous le siège et insérez-les en appuyant sur les petits boutons situés à leurs extrémités. Ces boutons serviront de butée une fois assemblés.

Si à tout moment vous devez le démonter, appuyez à nouveau sur les boutons et tirez doucement pour retirer le repose-pieds.

AVERTISSEMENTS

- Lisez attentivement ces instructions et identifiez chacune des pièces avant de commencer le montage. Les dommages ou accidents causés par le non-respect des instructions de montage ou d'entretien seront exclus de la garantie.
- N'utilisez pas la chaise tant que toutes les vis ne sont pas bien serrées.
- Pour éviter d'endommager le revêtement, nous recommandons d'effectuer le montage sur une surface souple.
- Cette chaise est conçue pour une utilisation individuelle par une seule personne.
- Ne vous asseyez pas et ne vous appuyez pas sur les accoudoirs.
- N'utilisez pas la chaise si un composant est endommagé ou desserré.
- Nous recommandons de vérifier et de resserrer toutes les vis tous les 4 mois.
- Seul le personnel qualifié peut remplacer ou substituer les composants internes du mécanisme de réglage de la hauteur.
- Évitez d'exposer la chaise à la lumière directe du soleil ou à d'autres sources de chaleur.
- Pour nettoyer le tissu, nous recommandons d'utiliser de l'eau et un chiffon en microfibre ou une éponge non abrasive. Vous pouvez également utiliser une brosse douce pour nettoyer la surface, sans exercer de pression sur le tissu.

FONCTIONS DE RÉGLAGE :

A) Hauteur du siège: se règle avec le levier avant situé sous le siège, à droite:

1) Asseyez-vous sur la chaise.
2) Tirez le levier vers le haut et maintenez-le.
3) Si vous êtes assis, la chaise s'abaissera en douceur. Si vous vous levez, elle montera.
4) Relâchez le levier lorsque vous atteignez la hauteur souhaitée.

B) Inclinaison et balancement synchronisés du dossier et du siège: lorsque le dossier s'incline, le siège s'incline également avec un rapport de 2:1. Il est contrôlé avec le levier arrière, sous le siège, à droite:

1) Asseyez-vous sur la chaise.
2) Tirez le levier vers le haut pour déverrouiller le balancement.
3) Appuyez-vous contre le dossier : le dossier et le siège s'inclineront en douceur.
4) Abaissez le levier pour fixer la position.
5) Pour revenir à la position initiale, tirez à nouveau sur le levier et déplacez votre poids vers l'avant.
6) Il peut être réglé dans 5 positions disponibles.

- Réglage de la tension de balancement : tournez le bouton noir central (sous le siège) pour augmenter ou réduire la résistance.

C) Profondeur du siège: se règle avec le levier situé sous le siège, à gauche:

1) Vous pouvez le régler assis sur la chaise ou debout devant la chaise.
2) Tirez le levier vers le haut et maintenez-le.
3) Faites glisser le siège avec votre poids vers l'avant ou l'arrière.
4) Relâchez le levier pour fixer la position.
5) Pour le ramener à sa position initiale, levez-vous, tirez sur le levier et le siège reviendra automatiquement.
6) Il peut être réglé dans un total de 4 positions.

D) Hauteur du dossier:

1) Tirez le dossier vers le haut pour l'élever.
2) La position se verrouille automatiquement lorsqu'il est relâché.
3) Pour le réinitialiser, continuez à le soulever jusqu'en haut et laissez-le descendre tout seul.
4) Il peut être réglé dans un total de 12 positions (course maximale 6 cm).

E) Appui-tête:

1) Asseyez-vous sur le siège et tirez vers le haut pour régler la hauteur (verticale) sur 4 positions, ainsi que l'angle (diagonal) également sur 4 positions.
2) Tirez vers l'avant pour régler la profondeur (horizontale) sur 8 positions.

F) Repose-pieds:

1) Il s'étend depuis le bas du siège.
2) Dépliez la plateforme avant jusqu'à l'une des deux positions de verrouillage.
3) Pour le ranger, soulevez-le complètement jusqu'à ce qu'il se déverrouille et repliez-le.
4) Si vous devez le retirer, appuyez sur les boutons aux extrémités et tirez doucement.

Consultez nos vidéos de montage et conseils d'entretien sur valkgaming.com ou sur notre chaîne **YouTube.**

MYLA
MANUALE DI ISTRUZIONI

COMPONENTI

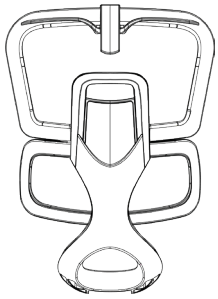
A

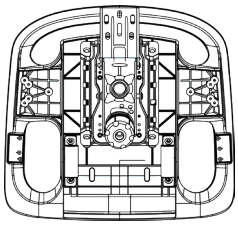
B


C


D


E

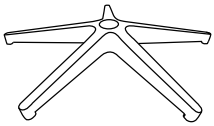
F


G

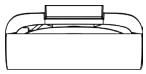
H


I J K


L

A. x1 Schienale
B. x1 Sedile con meccanismo sincronizzato scorrevole
C. x1 Poggiatesta + Portahanger
D. x1 Pistone a gas
E. x5 Ruote
F. x1 Base in alluminio
G. x2 Braccioli S+D
H. x1 Poggiapiedi
I. x6 Viti M6x20mm
J. x3 Viti M8x20mm
K. x2 Viti M6x25mm
L. x2 Chiavi a brugola

PASSI DI MONTAGGIO

1

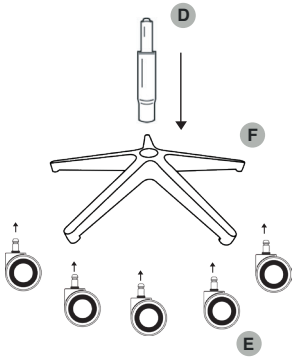

Posiziona le ruote (E) premendole nella base in alluminio (F). Quindi, inserisci il pistone a gas (D) al centro della base (F).

2

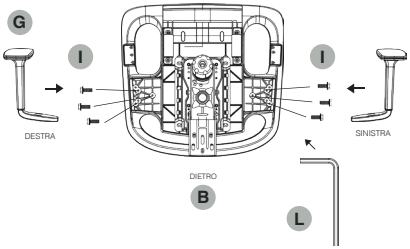

Identifica i braccioli sinistro e destro (G), contrassegnati con una “L” (sinistra) e una “R” (destra), e installali nella parte inferiore del sedile (B) con 6 viti M6x20mm (I).

3

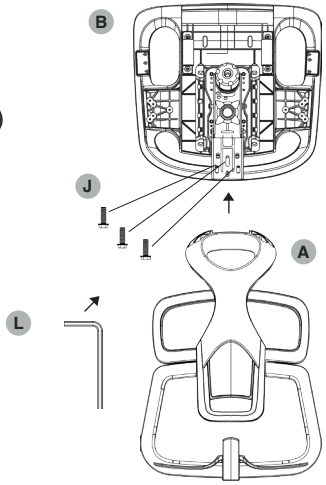

Posiziona lo schienale (A) in posizione verticale sulla parte posteriore del meccanismo, già montato sotto il sedile (B), e fissalo con 3 viti M8x20mm (J).

PASSI DI MONTAGGIO

4

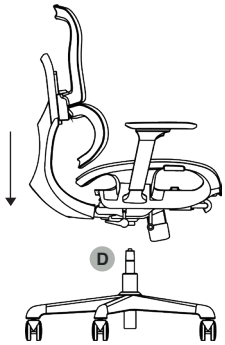

Inserisci il gruppo del sedile con schienale sul pistone a gas (D), installato nella base.

RACCOMANDAZIONE

Posizionare la sedia orizzontalmente per facilitare l'allineamento dei fori e l'avvitamento.

5

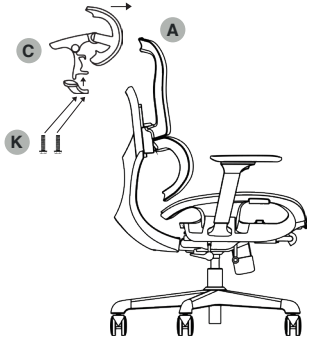

Fissare insieme il Poggiatesta e il Portahanger (C) al bordo superiore dello schienale (A) con le 2 viti M6x25mm (K).

6

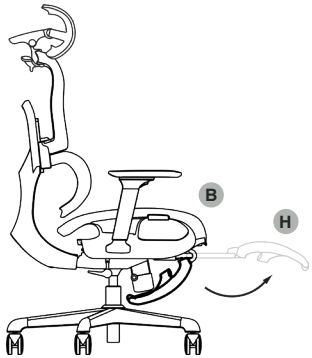

Installa il poggiapiedi (H) nella parte anteriore del sedile (B). Assicurati che sia nella posizione corretta. Allinea le barre metalliche con i fori sotto il sedile e inseriscile premendo i piccoli pulsanti situati alle loro estremità. Questi pulsanti funzioneranno come fermo una volta montato.

Se in qualsiasi momento hai bisogno di smontarlo, premi nuovamente i pulsanti e tira delicatamente per rimuovere il poggiapiedi.

AVVERTENZE

- Leggi attentamente queste istruzioni e identifica ciascuna delle parti prima di iniziare il montaggio. Danni o incidenti causati dal mancato rispetto delle istruzioni di montaggio o manutenzione saranno esclusi dalla garanzia.
- Non utilizzare la sedia finché tutte le viti non sono ben serrate.
- Per evitare danni al rivestimento, raccomandiamo di effettuare il montaggio su una superficie morbida.
- Questa sedia è progettata per l'uso individuale di una persona.
- Non sederti né appoggiarti sui braccioli.
- Non utilizzare la sedia se qualche componente è danneggiato o allentato.
- Raccomandiamo di controllare e riserrare tutte le viti ogni 4 mesi.
- Solo il personale qualificato può sostituire i componenti interni del meccanismo di regolazione dell'altezza.
- Evita di esporre la sedia alla luce diretta del sole o ad altre fonti di calore.
- Per pulire il tessuto, raccomandiamo di usare acqua e un panno in microfibra o una spugna non abrasiva. Puoi anche utilizzare una spazzola morbida per pulire la superficie, senza esercitare pressione sul tessuto.

FUNZIONI DI REGOLAZIONE:

A) Altezza del sedile: si regola con la leva anteriore situata sotto il sedile, a destra:

1) Siediti sulla sedia.
2) Tira la leva verso l'alto e mantienila.
3) Se sei seduto, la sedia si abbasserà dolcemente. Se ti alzi, salirà.
4) Rilascia la leva quando raggiungi l'altezza desiderata.

B) Reclinazione e oscillazione sincronizzata dello schienale e del sedile: quando lo schienale si reclina, il sedile si inclina anche con un rapporto di 2:1. Si controlla con la leva posteriore, sotto il sedile, a destra:

1) Siediti sulla sedia.
2) Tira la leva verso l'alto per sbloccare l'oscillazione.
3) Appoggia la schiena: schienale e sedile si inclineranno dolcemente.
4) Abbassa la leva per fissare la posizione.
5) Per tornare alla posizione iniziale, tira nuovamente la leva e porta il tuo peso in avanti.
6) Può essere regolato in 5 posizioni disponibili.

- Regolazione della durezza dell'oscillazione: ruota la manopola nera centrale (sotto il sedile) per aumentare o ridurre la resistenza.

C) Profondità del sedile: si regola con la leva situata sotto il sedile, a sinistra:

1) Puoi regolarlo stando seduto sulla sedia o in piedi di fronte alla sedia.
2) Tira la leva verso l'alto e mantienila.
3) Fai scorrere il sedile con il tuo peso in avanti o indietro.
4) Rilascia la leva per fissare la posizione.
5) Per riportarlo alla sua posizione iniziale, alzati, tira la leva e il sedile tornerà automaticamente.
6) Può essere regolato in un totale di 4 posizioni.

D) Altezza dello schienale:

1) Tira lo schienale verso l'alto per sollevarlo.
2) La posizione si blocca automaticamente quando viene rilasciato.
3) Per reimpostarlo, continua a sollevarlo fino al fermo e lascia che scenda da solo.
4) Può essere regolato in un totale di 12 posizioni (corsa massima 6 cm).

E) Poggiatesta:

1) Siediti sulla sedia e tirare verso l'alto per regolare l'altezza (verticale) in 4 posizioni, nonché l'angolo (diagonale) anch'esso in 4 posizioni.
2) Tirare in avanti per regolare la profondità (orizzontale) in 8 posizioni.

F) Poggiapiedi:

1) Si estende dalla parte inferiore del sedile.
2) Apri la piattaforma frontale fino a una delle due posizioni di blocco.
3) Per riporlo, sollevalo completamente fino a quando si sblocca e ripiegalo.
4) Se hai bisogno di rimuoverlo, premi i pulsanti alle estremità e tira delicatamente.

Consulta i nostri video di montaggio e consigli di manutenzione su valkgaming.com o sul nostro canale **YouTube.**

MYLA
GEBRAUCHSANWEISUNG

KOMPONENTEN

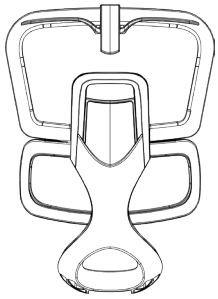
A

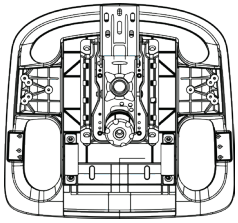
B


C


D


E

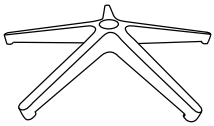
F


G

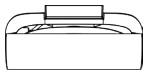
H


I J K


L

A. x1 Rückenlehne
B. x1 Sitz mit synchronisiertem Gleitmechanismus
C. x1 Kopfstütze + Hänger
D. x1 Gasdruckfeder
E. x5 Rollen
F. x1 Aluminiumbasis
G. x2 Armlehnen L+R
H. x1 Fußstütze
I. x6 M6x20mm Schrauben
J. x3 M8x20mm Schrauben
K. x2 M6x25mm Schrauben
L. x2 Inbusschlüssel

MONTAGESCHRITTE

1

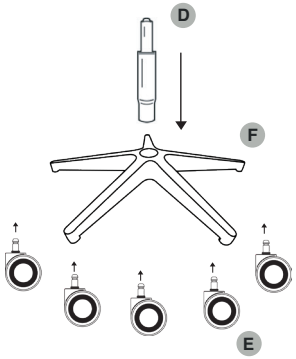

Drücken Sie die Rollen (E) in die Aluminiumbasis (F). Setzen Sie dann die Gasdruckfeder (D) in die Mitte der Basis (F) ein.

2

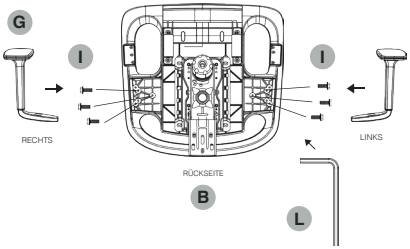

Identifizieren Sie die linke und rechte Armlehne (G), gekennzeichnet mit einem “L” (links) und einem “R” (rechts), und montieren Sie sie an der Unterseite des Sitzes (B) mit 6 M6x20mm Schrauben (I).

3

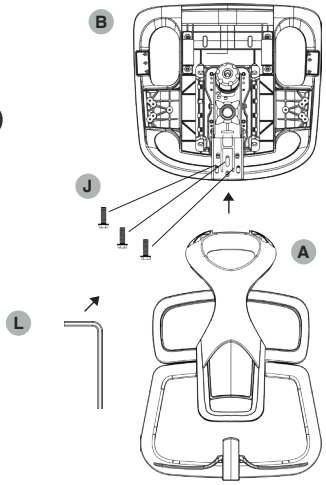

Platzieren Sie die Rückenlehne (A) in vertikaler Position auf dem hinteren Teil des Mechanismus, der bereits unter dem Sitz (B) montiert ist, und befestigen Sie sie mit 3 M8x20mm Schrauben (J).

MONTAGESCHRITTE

4

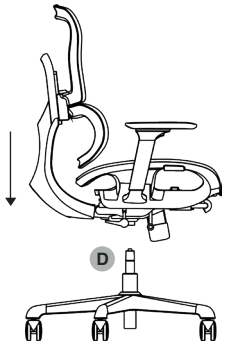

Setzen Sie die Sitzeinheit mit Rückenlehne auf die Gasdruckfeder (D), die in der Basis installiert ist.

5

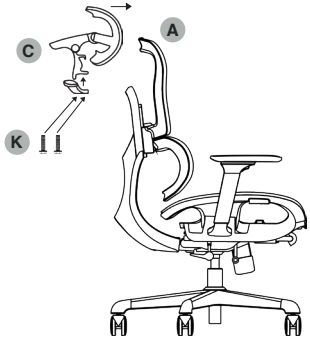

EMPFEHLUNG

Legen Sie den Stuhl horizontal hin, um das Ausrichten der Löcher und das Anziehen der Schrauben zu erleichtern.

Befestigen Sie die Kopfstütze und den Hänger (C) gemeinsam an der oberen Kante der Rückenlehne (A) mit den 2 M6x25mm Schrauben (K).

6

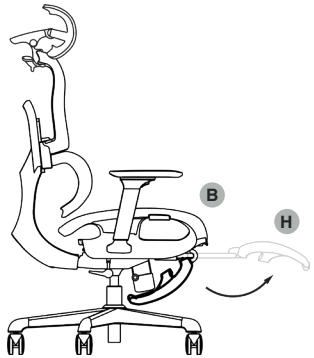

Installieren Sie die Fußstütze (H) am vorderen Teil des Sitzes (B). Stellen Sie sicher, dass sie sich in der richtigen Position befindet. Richten Sie die Metallstangen mit den Löchern unter dem Sitz aus und führen Sie sie ein, indem Sie die kleinen Knöpfe an ihren Enden drücken. Diese Knöpfe dienen nach der Montage als Anschlag.

Wenn Sie sie zu irgendeinem Zeitpunkt demontieren müssen, drücken Sie die Knöpfe erneut und ziehen Sie vorsichtig, um die Fußstütze zu entfernen.

WARNUNGEN

- Lesen Sie diese Anweisungen sorgfältig durch und identifizieren Sie jedes der Teile, bevor Sie mit der Montage beginnen. Schäden oder Unfälle, die durch Nichtbeachtung der Montage- oder Wartungsanweisungen verursacht werden, sind von der Garantie ausgeschlossen.
- Benutzen Sie den Stuhl erst, wenn alle Schrauben fest angezogen sind.
- Um Schäden am Bezug zu vermeiden, empfehlen wir die Montage auf einer weichen Oberfläche.
- Dieser Stuhl ist für die individuelle Nutzung durch eine Person konzipiert.
- Setzen oder lehnen Sie sich nicht auf die Armlehnen.
- Benutzen Sie den Stuhl nicht, wenn eine Komponente beschädigt oder locker ist.
- Wir empfehlen, alle Schrauben alle 4 Monate zu überprüfen und nachzuziehen.
- Nur qualifiziertes Personal kann die internen Komponenten des Höhenverstellmechanismus ersetzen oder austauschen.
- Vermeiden Sie es, den Stuhl direktem Sonnenlicht oder anderen Wärmequellen auszusetzen.
- Zur Reinigung des Stoffes empfehlen wir die Verwendung von Wasser und einem Mikrofasertuch oder einem nicht scheuernden Schwamm. Sie können auch eine weiche Bürste verwenden, um die Oberfläche zu reinigen, ohne Druck auf den Stoff auszuüben.

EINSTELLFUNKTIONEN:

A) Sitzhöhe: wird mit dem vorderen Hebel unter dem Sitz auf der rechten Seite eingestellt:

1) Setzen Sie sich auf den Stuhl.
2) Ziehen Sie den Hebel nach oben und halten Sie ihn fest.
3) Wenn Sie sitzen, senkt sich der Stuhl sanft ab. Wenn Sie aufstehen, fährt er hoch.
4) Lassen Sie den Hebel los, wenn Sie die gewünschte Höhe erreicht haben.

B) Synchronisierte Neigung und Schaukeln von Rückenlehne und Sitz: wenn sich die Rückenlehne neigt, neigt sich der Sitz ebenfalls im Verhältnis 2:1. Dies wird mit dem hinteren Hebel unter dem Sitz auf der rechten Seite gesteuert:

1) Setzen Sie sich auf den Stuhl.
2) Ziehen Sie den Hebel nach oben, um das Schaukeln zu entsperren.
3) Lehnen Sie sich zurück: Rückenlehne und Sitz neigen sich sanft.
4) Senken Sie den Hebel, um die Position zu fixieren.
5) Um zur Ausgangsposition zurückzukehren, ziehen Sie den Hebel erneut und verlagern Sie Ihr Gewicht nach vorne.
6) Er kann in 5 verfügbaren Positionen eingestellt werden.

- Einstellung der Schaukelspannung: Drehen Sie den zentralen schwarzen Knopf (unter dem Sitz), um den Widerstand zu erhöhen oder zu verringern.

C) Sitztiefe: wird mit dem Hebel unter dem Sitz auf der linken Seite eingestellt:

1) Sie können sie im Sitzen auf dem Stuhl oder im Stehen vor dem Stuhl einstellen.
2) Ziehen Sie den Hebel nach oben und halten Sie ihn fest.
3) Schieben Sie den Sitz mit Ihrem Gewicht nach vorne oder hinten.
4) Lassen Sie den Hebel los, um die Position zu fixieren.
5) Um ihn in seine Ausgangsposition zurückzubringen, stehen Sie auf, ziehen Sie den Hebel, und der Sitz kehrt automatisch zurück.
6) Er kann in insgesamt 4 Positionen eingestellt werden.

D) Rückenlehnenhöhe:

1) Ziehen Sie die Rückenlehne nach oben, um sie anzuheben.
2) Die Position wird automatisch arretiert, wenn sie losgelassen wird.
3) Um sie zurückzusetzen, heben Sie sie weiter bis zum Anschlag an und lassen Sie sie von selbst heruntergleiten.
4) Sie kann in insgesamt 12 Positionen eingestellt werden (maximaler Verstellweg 6 cm).

E) Kopfstütze:

1) Setzen Sie sich auf den Stuhl und ziehen Sie nach oben, um die Höhe (vertikal) in 4 Positionen sowie den Winkel (diagonal) ebenfalls in 4 Positionen einzustellen.
2) Ziehen Sie nach vorne, um die Tiefe (horizontal) in 8 Positionen einzustellen.

F) Fußstütze:

1) Sie lässt sich vom unteren Teil des Sitzes ausziehen.
2) Klappen Sie die vordere Plattform in eine der beiden Verriegelungspositionen aus.
3) Um sie zu verstauen, heben Sie sie vollständig an, bis sie entriegelt wird, und klappen Sie sie ein.
4) Wenn Sie sie entfernen müssen, drücken Sie die Knöpfe an den Enden und ziehen Sie vorsichtig.

Sehen Sie sich unsere Montagevideos und Wartungstipps an auf valkgaming.com oder auf unserem **YouTube-Kanal.**


VALK
VALKGAMING.COM