PHILIPS

HD3770

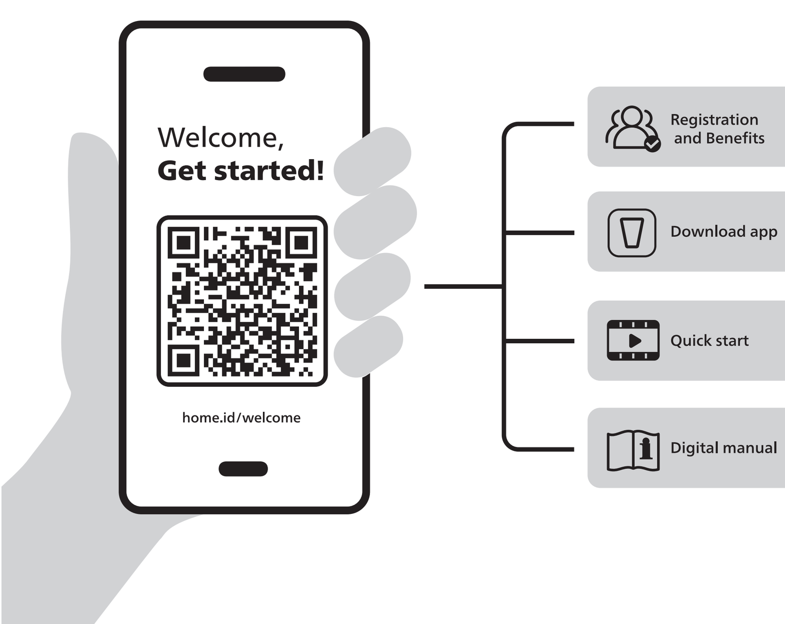

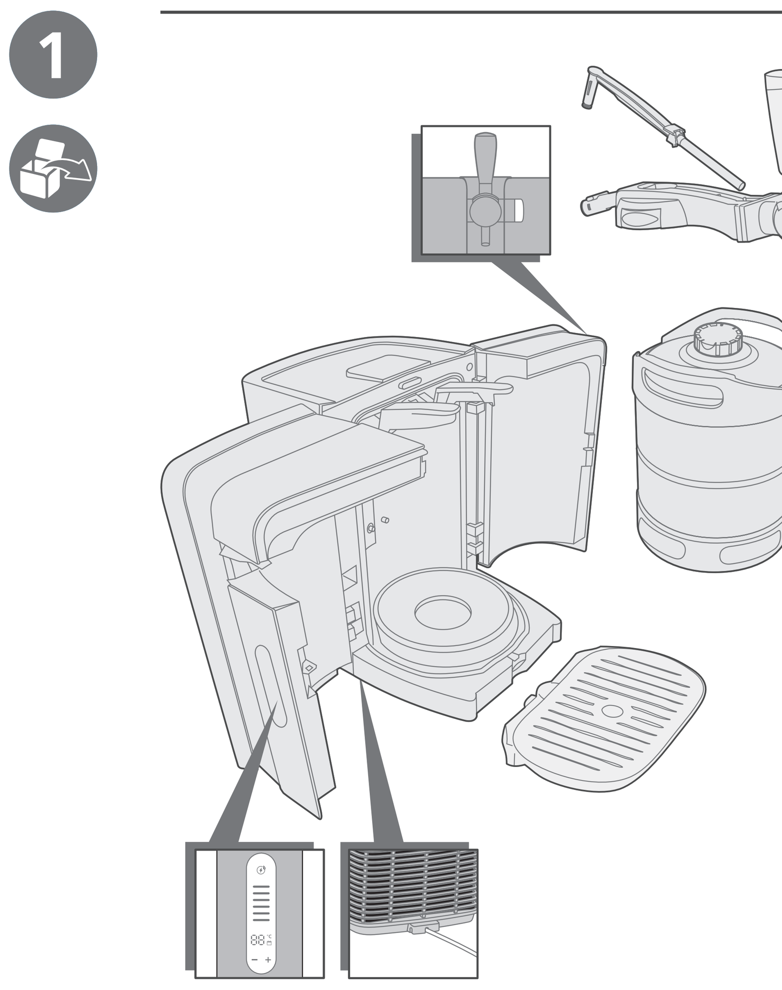

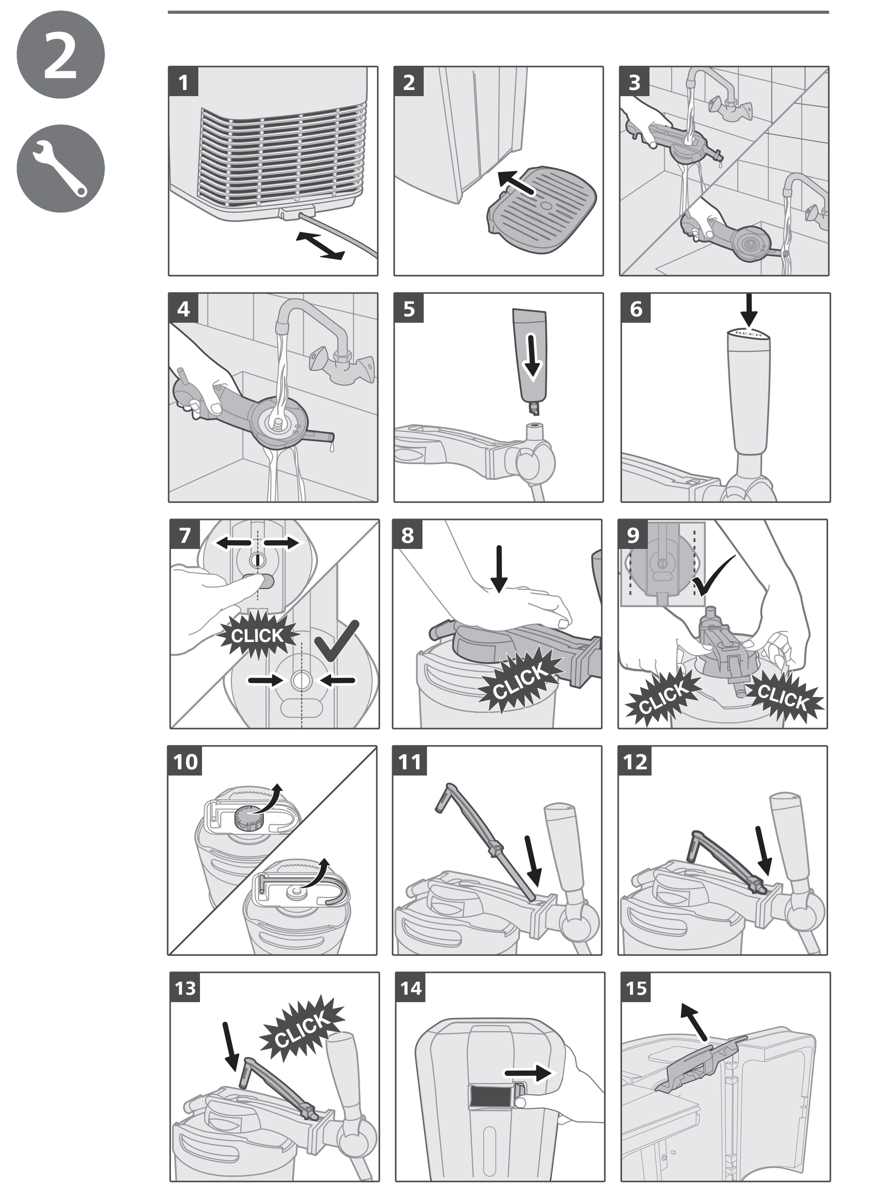

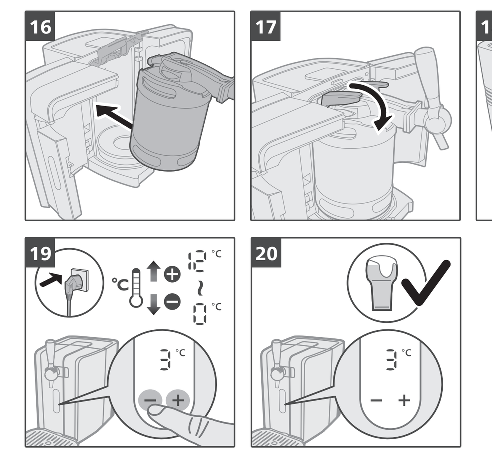

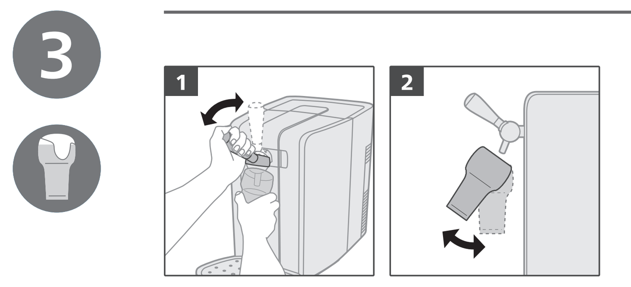

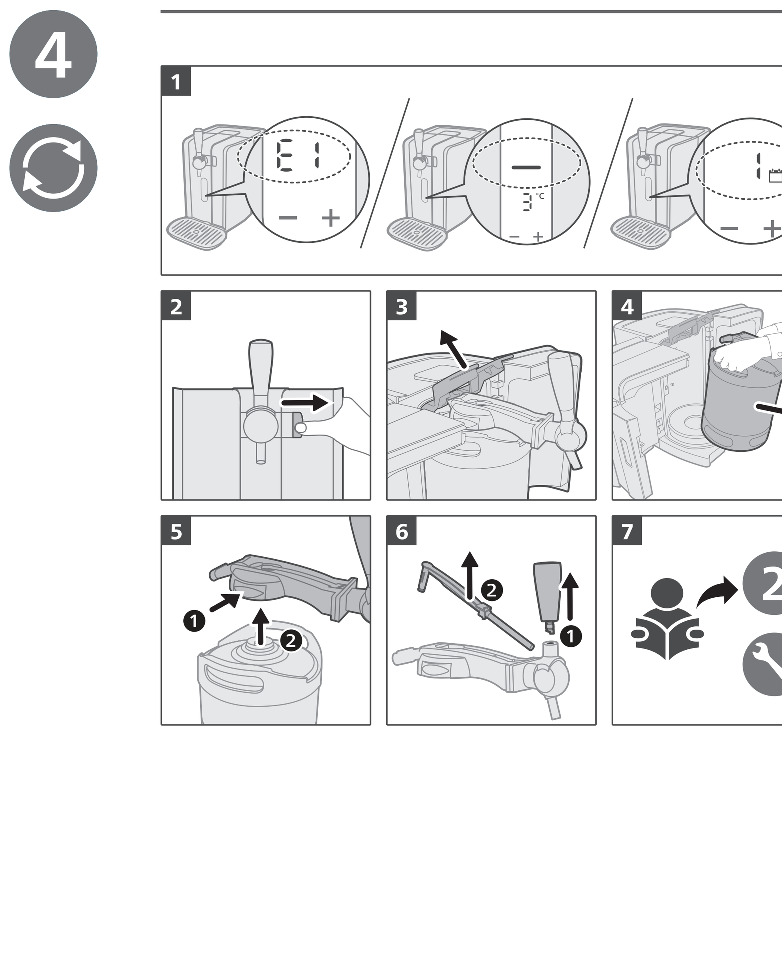

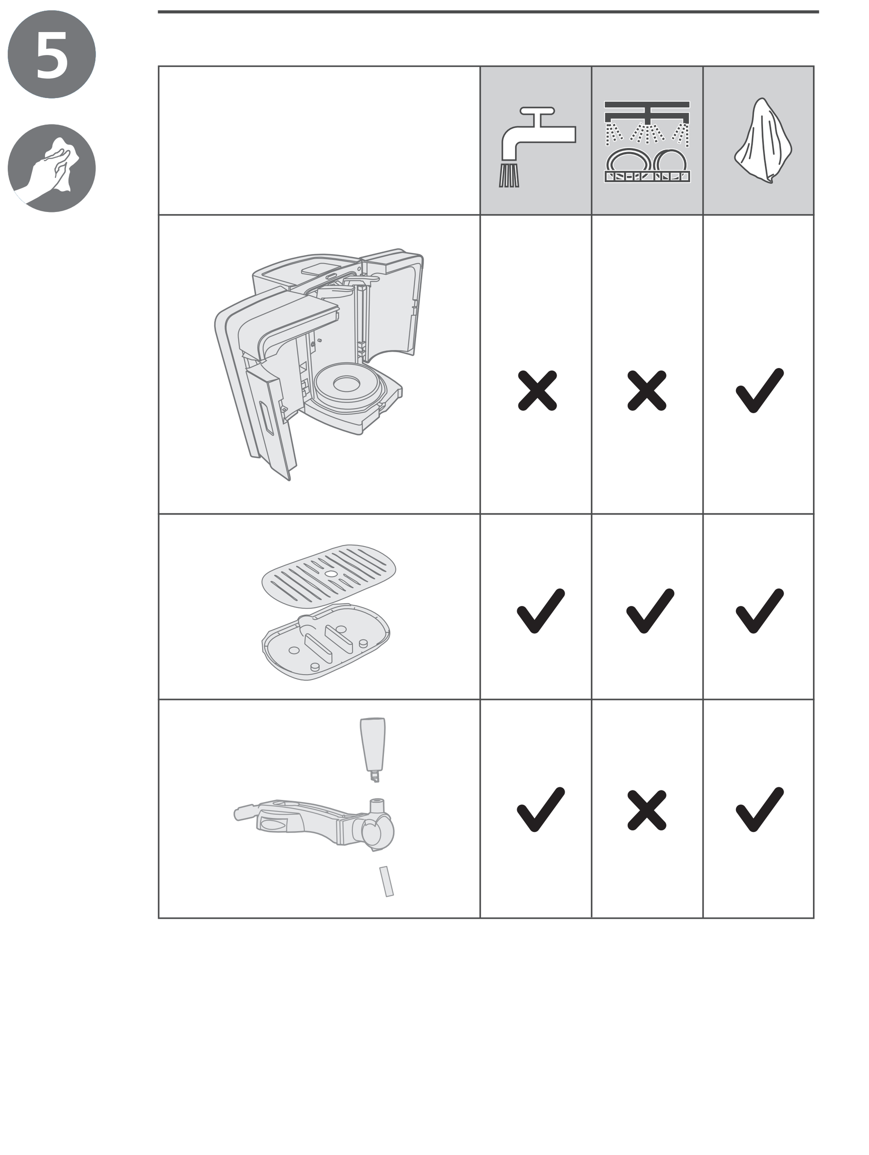

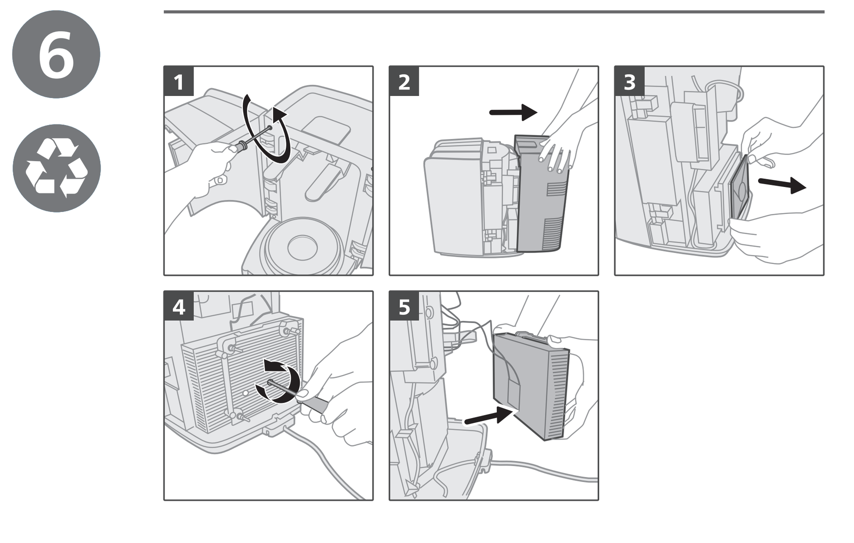

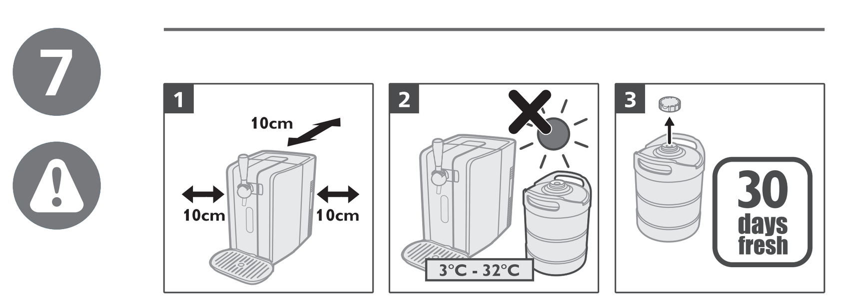

EN Welcome, Get started! BG Добре дошли, да започваме! CS Vítáme vás v sekci Začínáme! DA Velkommen, kom godt i gang! DE Willkommen! Legen Sie los! EL Καλωσήρθατε, ας ξεκινήσουμε! ES ¡Hola, empecemos! ET Tere tulemast, alustage! FI Tervetuloa, aloitetaan! FR Bienvenue, débutez ! HR Dobro došli, započnite! HU Üdvözöljük! Kezdjünk is hozzá! IT Ti diamo il benvenuto. Iniziamo! LT Sveiki, pradėkite naudoti! LV Laipni lūgti, viss gatavs lietošanai! MK Добре дојдовте, започнете со употреба! NL Welkom, aan de slag! NO Velkommen, kom i gang! PL Witaj, zaczynajmy! PT Bem-vindo, vamos começar! RO Bine ai venit, începe! SK Vitajte, začíname! SL Dobrodošli, začnite! SQ Mirë se vini, fillojmë! SR Dobro došli, započnite! SV Välkommen. Nu sätter vi igång! TR Hoş geldiniz, haydi başlayalım!

EN Registration and Benefits BG Регистрация и предимства CS Registrace a výhody DA Registrering og fordele DE Registrierung und Vorteile EL Δήλωση και πλεονεκτήματα ES Registro y ventajas ET Registreerimine ja eelised FI Rekisteröinti ja edut FR Enregistrement et avantages HR Registracija i prednosti HU Regisztráció és előnyök IT Registrazione e vantaggi LT Registracija ir privalumai LV Reģistrācija un priekšrocības MK Регистрација и поволности NL Registratie en voordelen NO Registrering og fordeler PL Rejestracja i korzyści PT Registo e vantagens RO Înregistrare și beneficii SK Registrácia a výhody SL Registracija in ugodnosti SQ Regjistrimi dhe përfitimet SR Registracija i prednosti SV Registrering och fördelar TR Kayıt ve Avantajlar

EN Download app BG Изтегляне на приложение CS Stáhnout aplikaci DA Download app DE App herunterladen EL Λήψη εφαρμογής ES Descargar aplicación ET Rakenduse allalaadimine FI Lataa sovellus FR Télécharger l'application HR Preuzimanje aplikacije HU Alkalmazás letöltése IT Download app LT Atsisiųsti programą LV Lietotnes lejupielāde MK Преземете ја апликацијата NL App downloaden NO Last ned app PL Pobierz aplikację PT Transferir aplicação RO Descarcă aplicația SK Prevziať aplikáciu SL Prenos aplikacije SQ Shkarkoni aplikacionin SR Preuzimanje aplikacije SV Ladda ned app TR Uygulamayı indir

EN Quick start BG Бърз старт CS Rychlý start DA Lynstart DE Schnellstart EL Σύντομος οδηγός ES Inicio rápido ET Kiirkäivitamine FI Pikaopas FR Démarrage rapide HR Brzo pokretanje HU Gyorsindítás IT Guida rapida LT Greitasis įjungimas LV Īsi norādījumi lietošanai MK Брз почеток NL Snel aan de slag NO Hurtigstart PL Szybki start PT Início rápido RO Pornire rapidă SK Rýchle spustenie SL Hitri začetek SQ Hapat e parë SR Brzo pokretanje SV Snabbstart TR Hızlı başlangıç

EN Digital manual BG Дигитално ръководство CS Digitální příručka DA Digital manual DE Digitales Handbuch EL Ψηφιακό εγχειρίδιο ES Manual digital ET Digitaalne kasutusjuhend FI Digitaalinen käyttöopas FR Manuel numérique HR Digitalni priručnik HU Digitális kézikönyv IT Manuale digitale LT Skaitmeninis vadovas LV Digitālā rokasgrāmata MK Дигитално упатство NL Digitale handleiding NO Digital håndbok PL Elektroniczna instrukcja obsługi PT Manual digital RO Manual digital SK Digitálna príručka SL Digitalni priročnik SQ Manuali digjital SR Digitalno uputstvo SV Digital användarhandbok TR Dijital kılavuz

PHILIPS and the Philips Shield Emblem are registered trademarks of Koninklijke Philips N.V. and are used under license.
This product has been manufactured by and is sold under the responsibility of Versuni Holding B.V., and Versuni Holding B.V. is the warrantor in relation to this product.
2024 © Versuni Holding B.V.
642001009092 (05/06/2024)

English

Important

Read this user manual carefully before you use the appliance and save it for future reference.

The appliance

Warning
- If the mains cord is damaged, you must have it replaced by Philips, a service centre authorised by Philips or similarly qualified persons in order to avoid a hazard.
- Check if the voltage indicated on the bottom of the appliance corresponds to the local mains voltage before you connect the appliance.
- Do not use the appliance if the plug, the cord or the appliance itself is damaged.
- This appliance can be used by persons with reduced physical, sensory or mental capabilities or lack of experience and knowledge if they have been given supervision or instruction concerning use of the appliance in a safe way and if they understand the hazards involved.
- This appliance shall not be used by children. Keep the appliance and its cord out of reach of children.
- Children should be supervised to ensure that they do not play with the appliance.
- Do not cover the appliance (e.g. with a towel) to prevent it from overheating.
- This appliance is only intended for indoor use. Do not use it outdoors.
- The appliance is not suitable for installation in an area where a water jet could be used.

Caution
- Keep the appliance out of the reach of children. The handle can be removed for extra safety.
- Put the appliance on a horizontal, even and stable surface. Leave at least 10 cm free space around the appliance for the best performance.
- In an environment with an ambient temperature of 23 °C, it takes approximately 12 to 15 hours to chill an uncooled keg to the ideal drinking temperature of 3 °C. At higher ambient temperatures, chilling the keg takes longer.
- When you use the appliance above 32 °C, the beer temperature may rise above 3 °C. When the temperature decreases to below 32 °C, the beer temperature drops to 3 °C again.
- Do not expose the appliance to direct sunlight.
- Always clean the appliance before you store it for a longer period. Make sure you rinse the tap unit thoroughly. Beer residues may cause problems when you install the tap unit on the keg.
- Do not lift the appliance by the tap handle.

The keg

Warning
- Never store the keg in the freezer! Freezing may cause serious damage to the keg.
- To avoid the risk of explosion, do not expose the keg to direct sunlight or temperatures higher than 30 °C.
- The keg is under pressure. Do not remove the connection top or pierce the keg with a sharp object.

Caution
- Always read and follow the instructions and safety warnings on the keg before you install it in the appliance.
- Do not shake the keg.
- Store an open keg at the right temperature by leaving it in the appliance. Make sure the appliance is switched on. If you switch off the appliance because you are not going to use it for a longer period (e.g. a holiday), always remove the open keg from the appliance and put it in the fridge. Once a keg has been opened, the beer stays fresh for 30 days.
- Always check the expiry date on the keg when you buy it and before you install it.
- Do not use the keg if the connection top is damaged. If the connection top is damaged, the tap unit does not fit onto it.
- Unopened kegs keep best when you store them at a stable temperature. The cooler you store the keg, the better.
- Maximum working pressure: 1.5 bar.
- Use the keg only for the HD3770 PerfectDraft. Do not connect other equipment to the keg.
- Do not use kegs from other suppliers than the ones mentioned in this user manual (see chapter 'Keg suppliers').
- Do not use damaged kegs in this appliance, as this could harm the appliance. Return a damaged keg immediately to the shop where you bought it.
- The kegs are not stackable.
- Noise level: Lc < 70 dB(A).

Electromagnetic fields (EMF)

This appliance complies with the applicable standards and regulations regarding exposure to electromagnetic fields.

Warranty and support

Versuni offers a two-year warranty after purchase on this product. This warranty is not valid if a defect is due to incorrect use or poor maintenance. Our warranty does not affect your rights under law as a consumer. For more information or for invoking the warranty, please visit our website **www.philips.com/support**.

Recycling

This symbol means that this product shall not be disposed of with normal household waste (2012/19/EU).

Follow your country's rules for the separate collection of electrical and electronic products. Correct disposal helps prevent negative consequences for the environment and human health.

Български

Важно

Преди да използвате уреда, прочетете внимателно това ръководство за потребителя и го запазете за справка в бъдеще.

Уредът

Предупреждение
- С оглед предотвратяване на опасност, при повреда в захранващия кабел той трябва да бъде сменен от Philips, оторизиран от Philips сервиз или квалифициран техник.
- Преди да включите уреда в контакта, проверете дали напрежението, посочено на дъното на уреда, отговаря на напрежението на местната електрическа мрежа.
- Не използвайте уреда, ако щепселът, кабелът или самият уред са повредени.
- Този уред може да се използва от лица с намалени физически, сетивни или умствени способности или без опит и познания, ако са под наблюдение или са инструктирани за безопасна употреба на уреда и разбират евентуалните опасности.
- Този уред не бива да се използва от деца. Пазете уреда и кабела далече от достъп на деца.
- Наглеждайте децата, за да сте сигурни, че не си играят с уреда.
- Не покривайте уреда (напр. с кърпа), за да предотвратите прегряване.
- Този уред е предназначен единствено за употреба на закрито. Не го използвайте на открито.
- Уредът не е подходящ за монтаж в зона, където може да се използва водна струя.

Внимание
- Дръжте уреда извън обсега на деца. Ръкохватката може да се сваля за допълнителна безопасност.
- Поставете уреда върху хоризонтална, равна и стабилна повърхност. Оставете поне 10 см свободно пространство около уреда за най-добра работа.
- В среда с околна температура от 23°C са необходими приблизително 12 до 15 часа, за да се охлади неохладен кег до идеалната температура за пиене от 3°C. При по-високи температури на околната среда охлаждането на кега отнема повече време.
- Когато използвате уреда над 32 °C, температурата на бирата може да се повиши над 3°C. Когато температурата падне под 32 °C, температурата на бирата отново пада до 3°C.
- Не излагайте уреда на пряка слънчева светлина.
- Винаги почиствайте уреда, преди да го съхранявате за по-дълъг период. Уверете се, че сте изплакнали обилно кранчето. Остатъците от бира може да причинят проблеми, когато монтирате кранчето на кега.
- Не повдигайте уреда за ръкохватката на кранчето.

Кегът

Предупреждение
- Никога не съхранявайте кега във фризера! Замръзването може да причини сериозни щети на кега.
- За да избегнете риска от експлозия, не излагайте кега на пряка слънчева светлина или температури по-високи от 30°C.
- Кегът е под налягане. Не отстранявайте свързващия горен край и не пробивайте кега с остър предмет.

Внимание
- Винаги четете и следвайте инструкциите и предупрежденията за безопасност върху кега, преди да го монтирате в уреда.
- Не разклащайте кега.
- Съхранявайте отворен кег при правилната температура, като го оставите в уреда. Проверете дали уредът е включен. Ако изключите уреда, защото няма да го използвате за по-дълъг период (напр. при празник), винаги изваждайте отворения кег от уреда и го поставяйте в хладилника. След като някой кег бъде отворен, бирата остава свежа 30 дни.
- Винаги проверявайте срока на годност на кега, когато го купувате и преди да го монтирате.
- Не използвайте кега, ако свързващият горен край е повреден. Ако свързващият горен край е повреден, кранът не пасва върху него.
- Неотворените кегове се запазват най-добре, когато ги съхранявате при постоянна температура. На колкото по-хладно съхранявате кега, толкова по-добре.
- Максимално работно налягане: 1,5 bar.
- Използвайте кега само за HD3770 PerfectDraft. Не свързвайте друго оборудване към кега.
- Не използвайте кегове от други доставчици освен посочените в онлайн ръководството за потребителя (вижте глава "Доставчици на кегове").
- Не използвайте повредени кегове в този уред, тъй като това може да повреди уреда. Върнете незабавно повредения кег в магазина, откъдето сте го купили.
- Кеговете не могат да се подреждат един върху друг.
- Ниво на шума: Lc < 70 dB(A).

Електромагнитни полета (EMF)

Този уред е в съответствие с приложимите стандарти и разпоредби относно излагането на електромагнитни полета.

Гаранция и поддръжка

Versuni предлага двегодишна гаранция след покупката на този продукт. Тази гаранция не е валидна, ако дефектът се дължи на неправилна употреба или лоша поддръжка. Нашата гаранция не засяга правата ви по закон като потребител. За повече информация или за позоваване на гаранцията, посетете нашия уебсайт **www.philips.com/support**.

Рециклиране

Този символ означава, че продуктът не може да се изхвърля заедно с обикновените битови отпадъци (2012/19/ЕС).

Следвайте правилата на държавата си относно разделното събиране на електрическите и електронните продукти. Правилното изхвърляне помага за предотвратяването на потенциални негативни последици за околната среда и човешкото здраве.

20 PAP Непластмасовият опаковъчен материал се състои от гофрирана хартия, негофрирана хартия и хартия.

4 LDPE Пластмасовият материал на опаковката се състои от LDPE, HDPE, PS и пластмаса/различни метали.

Čeština

Důležité informace

Před použitím přístroje si pečlivě přečtěte tuto uživatelskou příručku a uschovejte ji pro budoucí použití.

Přístroj

Varování
- Pokud by byl poškozen napájecí kabel, musí jeho výměnu provést společnost Philips, autorizovaný servis společnosti Philips nebo obdobně kvalifikovaní pracovníci, aby se předešlo možnému nebezpečí.
- Před zapojením přístroje zkontrolujte, zda napětí uvedené na spodní části přístroje odpovídá napětí místní rozvodné sítě.
- Pokud byste zjistili závadu na zástrčce, na napájecím kabelu nebo na přístroji, dále jej nepoužívejte.
- Přístroj mohou používat osoby se sníženými fyzickými, smyslovými nebo duševními schopnostmi nebo nedostatkem zkušeností a znalostí, pokud jsou pod dohledem nebo byly poučeny o bezpečném používání přístroje a rozumí všem rizikům spojeným s používáním přístroje.
- Přístroj nesmějí používat děti. Přístroj a napájecí kabel udržujte mimo dosah dětí.
- Dohlédněte na to, aby si s přístrojem nehrály děti.
- Spotřebič nezakrývejte (např. ručníkem), aby nedošlo k jeho přehřátí.
- Tento výrobek je určen pouze pro vnitřní použití. Nepoužívejte jej ve venkovním prostředí.
- Spotřebič není vhodný k instalaci v místech, kde by se mohla nacházet tryskající voda.

Upozornění
- Přístroj neponechávejte v dosahu dětí. Rukojeť jde pro větší bezpečnost sejmout.
- Přístroj postavte na vodorovnou, pevnou a stabilní podložku. Pro nejlepší výkon ponechte kolem přístroje alespoň 10 cm volného prostoru.
- V prostředí s okolní teplotou 23 °C potrvá přibližně 12 až 15 hodin, než se nevychlazený soudek nachladí na ideální teplotu k pití, tedy 3 °C. Při vyšších teplotách prostředí potrvá chlazení soudku déle.
- Pokud používáte spotřebič ve vyšších teplotách, než je 32 °C, teplota piva může překročit 3 °C. Když teplota spadne pod 32 °C, teplota piva se znovu vrátí na 3 °C.
- Nevystavujte přístroj přímému slunečnímu svitu.
- Vždy spotřebič vyčistěte před tím, než ho na delší dobu uložíte. Ujistěte se, že jste pořádně vypláchli jednotku pípy. Zbytky piva by mohly způsobit problémy, když připojíte pípu k soudku.
- Nezvedejte spotřebič za rukojeť pípy.

Soudek

Varování
- Soudek nikdy neskladujte v mrazáku! Zmrazení by mohlo soudek vážně poškodit.
- Aby nedošlo k výbuchu, nevystavujte soudek přímému slunečnímu záření nebo teplotám vyšším než 30 °C.
- Soudek je pod tlakem. Neodstraňujte spojovací vršek ani nepropichujte soudek ostrým předmětem.

Upozornění
- Vždy si pečlivě přečtěte a dodržujte bezpečnostní pokyny na soudku, než ho nainstalujete do přístroje.
- Soudek neprotřepávejte.
- Otevřený soudek skladujte při správné teplotě tak, že ho necháte ve spotřebiči. Zkontrolujte, zda je přístroj zapnut. Pokud spotřebič vypnete, protože ho po delší dobu nebudete používat (např. jedete na dovolenou), vždy z něho vyjměte otevřený soudek a umístěte ho do ledničky. Po otevření soudku zůstává pivo čerstvé po dobu 30 dní.
- Vždy zkontrolujte datum expirace soudku při nákupu a také než ho umístíte do spotřebiče.
- Nepoužívejte soudek, pokud má poškozený spojovací vršek. Pokud je spojovací vršek poškozený, nepůjde k němu připojit pípa.
- Neotevřené soudky je nejlépe skladovat při stabilní teplotě. Čím nižší je teplota, při které soudek skladujete, tím lépe.
- Maximální pracovní tlak: 1,5 Bar.
- Soudek používejte pouze s HD3770 PerfectDraft. Nepřipojujte k soudku jiná zařízení.
- Nepoužívejte soudky od jiných dodavatelů, než co jsou uvedeni v uživatelské příručce (viz kapitola „Dodavatelé soudků").
- Nepoužívejte ve spotřebiči poškozené soudky, mohlo by to spotřebič poškodit. Poškozený soudek neprodleně vraťte na prodejnu, kde jste ho koupili.
- Soudky nelze skládat na sebe.
- Hladina hluku: Lc < 70 dB (A).

Elektromagnetická pole (EMP)

Tento přístroj odpovídá platným normám a předpisům týkajícím se elektromagnetických polí.

Záruka a podpora

Versuni nabízí po zakoupení tohoto výrobku dvouletou záruku. Tato záruka se nevztahuje na poškození vzniklé v důsledku nesprávného použití nebo špatné údržby přístroje. Naše záruka nemá vliv na vaše zákaznická práva. Více informací a způsob, jak uplatnit záruku, naleznete na stránkách **www.philips.com/support**.

Recyklace

Tento symbol znamená, že výrobek nelze likvidovat s běžným komunálním odpadem (2012/19/EU).

Řiďte se pravidly vaší země pro sběr elektrických a elektronických výrobků. Správnou likvidací pomůžete předejít negativním dopadům na životní prostředí a lidské zdraví.

Dansk

Vigtigt

Læs denne brugsvejledning omhyggeligt igennem, inden apparatet tages i brug, og gem den til eventuelt senere brug.

Apparatet

Advarsel
- Hvis netledningen beskadiges, må den kun udskiftes af Philips, et autoriseret Philips-serviceværksted eller en tilsvarende kvalificeret fagmand for at undgå enhver risiko.
- Kontrollér, om spændingsangivelsen i bunden af apparatet svarer til den lokale netspænding, før du slutter strøm til apparatet.
- Brug aldrig apparatet, hvis netstik, netledning eller selve apparatet er beskadiget.
- Dette apparat kan bruges af personer med reducerede fysiske, sensoriske eller mentale evner eller manglende erfaring og viden, hvis de er blevet instrueret i sikker brug af apparatet og forstår de medfølgende risici.
- Dette apparat må ikke bruges af børn. Hold apparatet og ledningen til apparatet uden for børns rækkevidde.
- Apparatet bør holdes uden for børns rækkevidde for at forhindre, at børn kan lege med apparatet.
- For at undgå overophedning må apparatet ikke tildækkes (f.eks. med et håndklæde).
- Dette apparat er kun beregnet til indendørs brug. Benyt ikke apparatet udendørs.
- Apparatet er ikke egnet til installation i områder, hvor der kan anvendes vandstråler.

Forsigtig
- Hold apparatet uden for børns rækkevidde. Af ekstra sikkerhedshensyn kan håndtaget fjernes.
- Placer apparatet på et vandret, jævnt og stabilt underlag. Sørg for, at der er mindst 10 cm fri plads omkring apparatet for at opnå den bedste ydeevne.
- I et miljø med en omgivende temperatur på 23 °C tager det ca. 12 til 15 timer at køle en ukølet fustage til den ideelle drikketemperatur på 3 °C. Ved højere omgivelsestemperaturer tager det længere tid at afkøle fustagen.
- Når du bruger apparatet ved en temperatur over 32 °C, kan temperaturen på øllet stige til over 3 °C. Når temperaturen falder til under 32 °C, falder øllets temperatur igen til 3 °C.
- Apparatet bør ikke udsættes for direkte sollys.
- Rengør altid apparatet, før det opbevares i længere tid. Sørg for at skylle haneenheden grundigt. Rester af øl kan forårsage problemer, når du installerer haneenheden på fustagen.
- Løft ikke apparatet i hanehåndtaget.

Fustagen

Advarsel
- Opbevar aldrig fustagen i fryseren! Nedfrysning kan forårsage alvorlig skade på fustagen.
- For at undgå eksplosionsfare må du ikke udsætte fustagen for direkte sollys eller temperaturer over 30 °C.
- Fustagen er under tryk. Fjern ikke tilslutningstappen, og perforer ikke fustagen med en skarp genstand.

Forsigtig
- Læs og følg altid instruktionerne og sikkerhedsadvarslerne på fustagen, før du monterer den i apparatet.
- Ryst ikke fustagen.
- Opbevar en åben fustagen ved den rigtige temperatur ved at lade den stå i apparatet. Kontrollér, at shaveren er tændt. Hvis du slukker for apparatet, fordi du ikke skal bruge det i længere tid (f.eks. mens du er på ferie), skal du altid fjerne den åbne fustage fra apparatet og sætte den i køleskabet. Når en fustage er åbnet, holder øllet sig friskt i 30 dage.
- Kontrollér altid udløbsdatoen på fustagen, når du køber den, og før du monterer den.
- Brug ikke fustagen, hvis tilslutningstappen er beskadiget. Hvis tilslutningstappen er beskadiget, kan haneenheden ikke monteres på den.
- Uåbnede fustager holder sig bedst, når du opbevarer dem ved en stabil temperatur. Jo køligere du opbevarer fustagen, jo bedre.
- Maks. arbejdstryk: 1,5 bar.
- Brug kun fustagen til HD3770 PerfectDraft. Slut ikke andet udstyr til fustagen.
- Brug ikke fustager fra andre leverandører end dem, der er nævnt i onlinebrugervejledningen (se kapitlet om leverandører af fustager).
- Brug ikke beskadigede fustager i dette apparat, da dette kan beskadige apparatet. Returner straks en beskadiget fustage til den forhandler, hvor du købte den.
- Fustagerne må ikke stables.
- Støjniveau: Lc < 70 dB(A).

Elektromagnetiske felter (EMF)

Dette apparat overholder gældende standarder og regler angående eksponering for elektromagnetiske felter.

Garanti og support

Versuni tilbyder to års garanti efter køb af dette produkt. Denne garanti er ikke gyldig, hvis en defekt skyldes forkert brug eller dårlig vedligeholdelse. Vores garanti påvirker ikke dine rettigheder i henhold til lovgivningen som forbruger. Gå til vores websted **www.philips.com/support** for at få flere oplysninger eller for at påberåbe dig garantien.

Genbrug

Dette symbol betyder, at dette produkt ikke må bortskaffes sammen med almindeligt husholdningsaffald (2012/19/EU).

Følg dit lands regler for særskilt indsamling af elektriske og elektroniske produkter. Korrekt bortskaffelse er med til at forhindre negativ påvirkning af miljøet og menneskers helbred.

Deutsch

Wichtig!

Lesen Sie diese Bedienungsanleitung vor dem Gebrauch des Geräts aufmerksam durch, und bewahren Sie sie für eine spätere Verwendung auf.

Das Gerät

Warnung
- Um Gefährdungen zu vermeiden, darf ein defektes Netzkabel nur von einem Philips Service-Center, einer von Philips autorisierten Werkstatt oder einer ähnlich qualifizierten Person durch ein Original-Ersatzkabel ersetzt werden.
- Prüfen Sie vor Inbetriebnahme, ob die Spannungsangabe auf der Unterseite des Geräts mit der örtlichen Netzspannung übereinstimmt.
- Verwenden Sie das Gerät nicht, wenn der Netzstecker, das Netzkabel oder das Gerät selbst defekt oder beschädigt ist.
- Dieses Gerät kann von Personen mit verringerten physischen, sensorischen oder psychischen Fähigkeiten oder Mangel an Erfahrung und Kenntnis verwendet werden, wenn sie bei der Verwendung beaufsichtigt wurden oder Anweisung zum sicheren Gebrauch des Geräts erhalten und die Gefahren verstanden haben.
- Dieses Gerät sollte nicht von Kindern verwendet werden. Halten Sie das Gerät und das Kabel außerhalb der Reichweite von Kindern.
- Achten Sie darauf, dass Kinder nicht mit dem Gerät spielen.
- Zur Vermeidung von Überhitzung sollten Sie das Gerät nicht abdecken (z. B. mit einem Handtuch).
- Dieses Gerät ist nur für den Gebrauch im Haus vorgesehen. Verwenden Sie es nicht im Freien.
- Das Gerät ist nicht für die Installation in einem Bereich geeignet, in dem ein Wasserstrahl verwendet werden könnte.

Vorsicht
- Halten Sie das Gerät außerhalb der Reichweite von Kindern. Der Griff des Zapfhahns kann für zusätzliche Sicherheit abgenommen werden.
- Stellen Sie das Gerät auf eine waagerechte, ebene und stabile Unterlage. Achten Sie darauf, dass um das Gerät herum mindestens 10 cm Platz ist, um eine optimale Leistung zu gewährleisten.
- Bei einer Umgebungstemperatur von 23 °C dauert es etwa 12 bis 15 Stunden, ein nicht gekühltes Fass auf die ideale Trinktemperatur von 3 °C zu kühlen. Bei einer höheren Umgebungstemperatur dauert es länger, bis das Fass gekühlt ist.
- Wenn Sie das Gerät bei über 32 °C verwenden, kann die Biertemperatur über 3 °C ansteigen. Wenn die Temperatur unter 32 °C sinkt, fällt die Biertemperatur wieder auf 3 °C.
- Setzen Sie das Gerät nicht direktem Sonnenlicht aus.
- Reinigen Sie das Gerät, bevor Sie es für einen längeren Zeitraum wegstellen. Achten Sie darauf, die Zapfeinheit gründlich abzuspülen. Bierrückstände können Probleme verursachen, wenn Sie die Zapfeinheit am Fass montieren.
- Heben Sie das Gerät nicht am Zapfhahn an.

Das Bierfass

Warnung
- Bewahren Sie das Fass niemals im Gefrierschrank auf! Das Einfrieren kann zu schweren Schäden am Fass führen.
- Um das Risiko einer Explosion zu vermeiden, sollten Sie das Bierfass weder direktem Sonnenlicht noch Temperaturen über 30° C aussetzen.
- Das Fass steht unter Druck. Entfernen Sie nicht die Oberseite des Anschlusses und durchstechen Sie das Fass nicht mit einem scharfen Gegenstand.

Vorsicht
- Lesen und beachten Sie die Anweisungen und Sicherheitshinweise auf dem Bierfass, bevor Sie es in das Gerät einsetzen.
- Schütteln Sie das Fass nicht.
- Lagern Sie ein offenes Fass bei der richtigen Temperatur, indem Sie es im Gerät lassen. Überprüfen Sie, ob das Gerät tatsächlich ausgeschaltet ist. Wenn Sie das Gerät ausschalten, weil Sie es für längere Zeit nicht verwenden werden (z. B. im Urlaub), nehmen Sie das offene Bierfass immer aus dem Gerät und lagern Sie es im Kühlschrank. Nachdem ein Fass geöffnet wurde, bleibt das Bier 30 Tage lang frisch.
- Achten Sie beim Kauf und vor dem Einsetzen des Bierfasses immer auf das darauf abgedruckte Mindesthaltbarkeitsdatum.
- Verwenden Sie das Fass nicht, wenn die Oberseite des Anschlusses beschädigt ist. Wenn die Oberseite des Anschlusses beschädigt ist, passt die Zapfeinheit nicht darauf.
- Ungeöffnete Fässer halten sich am besten, wenn Sie sie bei einer stabilen Temperatur lagern. Je kühler Sie das Bierfass lagern, desto besser.
- Maximaler Betriebsdruck: 1,5 bar.
- Verwenden Sie das Fass nur mit das Gerätemodell HD3770 PerfectDraft. Schließen Sie keine anderen Geräte an das Fass an.
- Verwenden Sie ausschließlich Fässer der in dieser Bedienungsanleitung genannten Hersteller (siehe Kapitel "Fasshersteller").
- Verwenden Sie keine beschädigten Fässer in diesem Gerät, da dies zu Schäden am Gerät führen kann. Bringen Sie ein beschädigtes Fass sofort in das Geschäft zurück, in dem Sie es gekauft haben.
- Die Fässer lassen sich nicht stapeln.
- Geräuschpegel: Lc < 70 dB (A)

Elektromagnetische Felder

Dieses Gerät erfüllt die entsprechenden Normen und Vorschriften bezüglich Gefährdung durch elektromagnetischen Felder.

Garantie und Support

Versuni bietet für dieses Produkt nach dem Kauf eine zweijährige Garantie. Diese Garantie gilt nicht, wenn ein Defekt auf unsachgemäße Verwendung oder mangelhafte Wartung zurückzuführen ist. Unsere Garantie berührt Ihre gesetzlichen Rechte als Verbraucher nicht. Für weitere Informationen oder um Ihre Garantie in Anspruch zu nehmen, besuchen Sie unsere Website **www.philips.com/support**.

Recycling

- Dieses Symbol bedeutet, dass Elektrogeräte und Akkus/Batterien nicht mit dem normalen Hausmüll entsorgt werden dürfen.
- Beachten Sie die örtlichen Vorschriften zur getrennten Entsorgung von Elektrogeräten und Akkus/Batterien.

1. Altgeräte/Altakkus/Batterien können kostenlos an geeigneten Rücknahmestellen abgegeben werden.
2. Diese werden dort fachgerecht gesammelt oder zur Wiederverwendung vorbereitet. Altgeräte/Altakkus/Batterien können Schadstoffe enthalten, die der Umwelt und der menschlichen Gesundheit schaden können. Enthaltene Rohstoffe können durch ihre Wiederverwertung einen Beitrag zum Umweltschutz leisten. Sofern die Batterie Blei (Pb), Cadmium (Cd) oder Quecksilber (Hg) enthält, ist die Batterie entsprechend gekennzeichnet.
3. Die Löschung personenbezogener Daten auf den zu entsorgenden Altgeräten muss vom Endnutzer eigenverantwortlich vorgenommen werden.
4. Hinweise für Verbraucher in Deutschland: Die in Punkt 1 genannteRückgabe ist gesetzlich vorgeschrieben. Altgeräte mit Altbatterien und/oder Altakkus und Lampen, die nicht vom Altgerät umschlossen sind, sind vor der Abgabe an einer Rücknahmestelle von diesen zu trennen. Dies gilt nicht, falls die Altgeräte für eine Wiederverwendung noch geeignet (d.h. funktionstüchtig) sind und von den anderen Altgeräten getrennt werden. Sammel- und Rücknahmestellen in DE: **https://www.stiftung-ear.de/**; für Batterien auch Rückgabe im Handel möglich. Informationen über Sammel- und Recyclingquoten: **https://www.bmu.de**

Rücknahme von Altgeräten
Rücknahmepflichtig sind Geschäfte mit einer Verkaufsfläche von mindestens 400 m² für Elektro- und Elektronikgeräte sowie diejenigen Lebensmittelgeschäfte mit einer Gesamtverkaufsfläche von mindestens 800 m², die mehrmals pro Jahr oder dauerhaft Elektro- und Elektronikgeräte anbieten und auf dem Markt bereitstellen.

Diese Händler müssen:
- beim Verkauf eines neuen Elektrogeräts ein Altgerät der gleichen Art kostenfrei zurücknehmen (1:1-Rücknahme); auch bei Lieferungen nach Hause.
- bis zu drei kleine Altgeräte (keine äußere Abmessung größer als 25 cm) kostenfrei im Verkaufsgeschäft oder in unmittelbarer Nähe zurücknehmen, ohne Neukaufverpflichtung.

Rücknahmepflichten gelten auch für den Versandhandel, wobei die Pflicht zur 1:1-Rücknahme im privaten Haushalt nur für Wärmeüberträger (Kühl-/Gefriergeräte, Klimageräte u.a.), Bildschirmgeräte und Großgeräte gilt; für die 1:1-Rücknahme von Lampen, Kleingeräten und kleinen ITK-Geräten sowie die 0:1-Rücknahme müssen Versandhändler Rückgabemöglichkeiten in zumutbarer Entfernung zum Endverbraucher bereitstellen.

Die Versuni Germany GmbH ist Mitglied des Rücknahmesystems "take-e-back". Mehr Information unter: **www.take-e-back.de**. So Verbraucher über Versuni Netherlands B.V. ein Produkt erworben haben, können sie ebenso die Möglichkeiten des Systems nutzen.

Rückgabemöglichkeiten für Verbraucher in Österreich

Die Versuni Germany GmbH und die Versuni Netherlands B.V. sind Mitglied beim Sammel- und Verwertungssytem des UFH. Sammelstellen und Öffnungszeiten siehe **https://ufh.at/**. So Verbraucher das Produkt andernorts erworben haben, haben sie gemäß §5 EAG Anspruch auf eine 1:1-Rücknahme. Für Haushalts- und Gewerbeverpackungen sind die Versuni Germany GmbH und die Versuni Netherlands B.V. Mitglied beim Sammel- und Verwertungssystem RecycleMe GmbH.

Ελληνικά

Σημαντικό!

Διαβάστε αυτό το εγχειρίδιο χρήσης προσεκτικά πριν χρησιμοποιήσετε τη συσκευή και φυλάξτε το για μελλοντική αναφορά.

Η συσκευή

Προειδοποίηση
- Εάν το καλώδιο υποστεί φθορά, θα πρέπει να αντικατασταθεί από ένα κέντρο σέρβις εξουσιοδοτημένο από τη Philips ή από εξίσου εξειδικευμένα άτομα προς αποφυγή κινδύνου.
- Ελέγξτε εάν η τάση που αναγράφεται στο κάτω μέρος της συσκευής αντιστοιχεί στην τοπική τάση ρεύματος προτού συνδέσετε τη συσκευή.
- Μην χρησιμοποιείτε τη συσκευή εάν το φις, το καλώδιο ή η ίδια η συσκευή έχει υποστεί φθορά.
- Αυτή η συσκευή μπορεί να χρησιμοποιηθεί από άτομα με περιορισμένες σωματικές, αισθητήριες ή διανοητικές ικανότητες ή από άτομα χωρίς εμπειρία και γνώση, με την προϋπόθεση ότι τη χρησιμοποιούν υπό επιτήρηση ή ότι έχουν λάβει οδηγίες σχετικά με την ασφαλή χρήση και κατανοούν τους ενεχόμενους κινδύνους.
- Αυτή η συσκευή δεν πρέπει να χρησιμοποιείται από παιδιά. Κρατήστε τη συσκευή και το καλώδιό της μακριά από παιδιά.
- Τα παιδιά θα πρέπει να επιβλέπονται προκειμένου να διασφαλιστεί ότι δεν θα παίζουν με τη συσκευή.
- Μην καλύπτετε τη συσκευή (π.χ. με πετσέτα), ώστε να αποτρέψετε τυχόν υπερθέρμανση.
- Η συσκευή αυτή προορίζεται μόνο για χρήση σε εσωτερικούς χώρους. Μην την χρησιμοποιείτε σε εξωτερικό χώρο.
- Η συσκευή δεν είναι κατάλληλη για εγκατάσταση σε περιοχή όπου μπορεί να χρησιμοποιηθεί πίδακας νερού.

Προσοχή
- Κρατάτε τη συσκευή μακριά από τα παιδιά. Η λαβή μπορεί να αφαιρεθεί για επιπλέον ασφάλεια.
- Να τοποθετείτε τη συσκευή σε οριζόντιες, επίπεδες και σταθερές επιφάνειες. Για βέλτιστη απόδοση, αφήστε τουλάχιστον 10 εκ. ελεύθερου χώρου γύρω από τη συσκευή.
- Σε περιβάλλοντα με θερμοκρασία 23°C, η συσκευή χρειάζεται περίπου 12 έως 15 ώρες για να ψύξει ένα βαρελάκι στην ιδανική θερμοκρασία κατανάλωσης 3°C. Σε υψηλότερες θερμοκρασίες περιβάλλοντος, η ψύξη διαρκεί περισσότερο.
- Όταν χρησιμοποιείτε τη συσκευή σε χώρους με θερμοκρασία πάνω από 32°C, η θερμοκρασία της μπύρας μπορεί να αυξηθεί πάνω από τους 3°C. Όταν η θερμοκρασία μειωθεί κάτω από τους 32°C, η θερμοκρασία της μπύρας θα μειωθεί ξανά στους 3°C.
- Μην εκθέτετε τη συσκευή σε άμεσο ηλιακό φως.
- Να καθαρίζετε πάντα τη συσκευή πριν την αποθηκεύσετε για μεγάλο χρονικό διάστημα. Φροντίστε να ξεπλένετε καλά την κάνουλα. Τα υπολείμματα μπύρας μπορεί να προκαλέσουν πρόβλημα κατά την εγκατάσταση της κάνουλας στο βαρελάκι.
- Μην σηκώνετε τη συσκευή από τη λαβή της βρύσης.

Το βαρελάκι

Προειδοποίηση
- Μην αποθηκεύετε ποτέ το βαρελάκι στην κατάψυξη! Η κατάψυξη μπορεί να προκαλέσει σοβαρή ζημιά στο βαρελάκι.
- Για να αποφύγετε τον κίνδυνο έκρηξης, μην εκθέτετε το βαρελάκι σε άμεσο ηλιακό φως ή σε θερμοκρασίες υψηλότερες από 30°C.
- Το βαρελάκι βρίσκεται υπό πίεση. Μην αφαιρείτε την υποδοχή σύνδεσης και μην τρυπάτε το βαρελάκι με αιχμηρά αντικείμενα.

Προσοχή
- Να διαβάζετε πάντα και να ακολουθείτε τις οδηγίες και τις προειδοποιήσεις ασφαλείας στο βαρελάκι πριν το τοποθετήσετε στη συσκευή.
- Μην ανακινείτε το βαρελάκι.
- Να αποθηκεύετε τα ανοικτά βαρελάκια στη σωστή θερμοκρασία, αφήνοντάς τα στη συσκευή. Βεβαιωθείτε ότι η συσκευή έχει τεθεί σε λειτουργία. Αν απενεργοποιήσετε τη συσκευή επειδή δεν πρόκειται να τη χρησιμοποιήσετε για κάποιο χρονικό διάστημα (π.χ. διακοπές), να αφαιρείτε πάντα το ανοικτό βαρελάκι από τη συσκευή και να το τοποθετείτε στο ψυγείο. Μόλις ανοιχτεί ένα βαρελάκι, η μπύρα παραμένει φρέσκια για 30 ημέρες.
- Να ελέγχετε πάντα την ημερομηνία λήξης στο βαρελάκι όταν το αγοράζετε και πριν το εγκαταστήσετε.
- Μην χρησιμοποιείτε το βαρελάκι αν η υποδοχή σύνδεσης έχει υποστεί ζημιά. Αν η υποδοχή σύνδεσης έχει υποστεί ζημιά, δεν θα μπορέσετε να συνδέσετε την κάνουλα.
- Τα κλειστά βαρελάκια διατηρούνται καλύτερα όταν τα αποθηκεύετε σε σταθερή θερμοκρασία. Όσο πιο κρύος είναι ο χώρος όπου αποθηκεύετε το βαρελάκι, τόσο το καλύτερο.
- Μέγιστη πίεση λειτουργίας: 1,5 bar.
- Χρησιμοποιήστε το βαρελάκι μόνο για το HD3770 PerfectDraft. Μην συνδέετε άλλο εξοπλισμό στο βαρελάκι.
- Μην χρησιμοποιείτε βαρελάκια από άλλους προμηθευτές εκτός από αυτούς που αναφέρονται στο ηλεκτρονικό εγχειρίδιο χρήσης (δείτε το κεφάλαιο «Προμηθευτές για βαρελάκια»).
- Μην χρησιμοποιείτε κατεστραμμένα βαρελάκια σε αυτήν τη συσκευή, καθώς μπορεί να προκληθεί ζημιά στη συσκευή. Επιστρέψτε τα κατεστραμμένα βαρελάκια αμέσως στο κατάστημα όπου τα αγοράσατε.
- Τα βαρελάκια δεν μπορούν να στοιβαχθούν το ένα πάνω στο άλλο.
- Επίπεδο θορύβου: Lc < 70 dB(A).

Ηλεκτρομαγνητικά πεδία (EMF)

Αυτή η συσκευή συμμορφώνεται με τα ισχύοντα πρότυπα και τους κανονισμούς σχετικά με την έκθεση σε ηλεκτρομαγνητικά πεδία.

Εγγύηση και υποστήριξη

Η Versuni παρέχει εγγύηση δύο ετών μετά την αγορά αυτού του προϊόντος. Η παρούσα εγγύηση δεν ισχύει αν το ελάττωμα οφείλεται σε εσφαλμένη χρήση ή κακή συντήρηση. Η εγγύησή μας δεν επηρεάζει τα νομικά σας δικαιώματα ως καταναλωτή. Για περισσότερες πληροφορίες ή για να ενεργοποιήσετε την εγγύηση, επισκεφθείτε τη διαδικτυακή μας τοποθεσία **www.philips.com/support**.

Ανακύκλωση

Αυτό το σύμβολο υποδεικνύει ότι το παρόν προϊόν δεν πρέπει να απορριφθεί μαζί με τα συνηθισμένα απορρίμματα του σπιτιού σας (2012/19/ΕΕ).

Ακολουθήστε τους κανονισμούς της χώρας σας για την ξεχωριστή συλλογή των ηλεκτρικών και ηλεκτρονικών προϊόντων. Η σωστή απόρριψη συμβάλλει στην αποφυγή αρνητικών επιπτώσεων για το περιβάλλον και την ανθρώπινη υγεία.

Español

Importante

Antes de usar el aparato, lea atentamente este manual de usuario y consérvelo por si necesitara consultarlo en el futuro.

El aparato

Advertencia
- Si el cable de alimentación está dañado, deberá ser sustituido por Philips, por un centro de servicio autorizado por Philips o por personal cualificado, con el fin de evitar situaciones de peligro.
- Antes de enchufar el aparato, compruebe si el voltaje indicado en la parte inferior del mismo se corresponde con el voltaje de red local.
- No utilice el aparato si la clavija, el cable o el propio aparato están dañados.
- Este aparato puede ser usado por personas con su capacidad física, psíquica o sensorial reducida y por quienes no tengan los conocimientos y la experiencia necesarios, si han sido supervisados o instruidos acerca del uso del aparato de forma segura y siempre que sepan los riesgos que conlleva su uso.
- Los niños no deben utilizar este aparato. Mantenga el aparato y el cable fuera del alcance de los niños.
- Vigile a los niños para asegurarse de que no jueguen con el aparato.
- No cubra el aparato (por ejemplo, con una toalla) para evitar que se sobrecaliente.
- Este aparato está diseñado únicamente para usar en interiores. No lo utilice en exteriores.
- No es conveniente que instale el aparato en una zona donde se pueda utilizar agua a presión.

Precaución
- Mantenga el aparato fuera del alcance de los niños. La palanca se puede retirar para mayor seguridad.
- Coloque el aparato sobre una superficie horizontal, plana y estable. Deje al menos 10 cm de espacio libre en torno al aparato para obtener el mejor rendimiento.
- En un entorno con una temperatura ambiente de 23 °C, un barril sin enfriar tardará entre 12 y 15 horas en enfriarse a la temperatura ideal para beber de 3 °C. En lugares con una temperatura ambiente más alta, el barril tardará más en enfriarse.
- Cuando utilice el aparato a más de 32 °C, la temperatura de la cerveza puede subir por encima de los 3 °C. Cuando la temperatura baje a menos de 32 °C, la temperatura de la cerveza volverá a bajar a 3 °C.
- No exponga el aparato a la luz solar directa.
- Limpie siempre el aparato antes de guardarlo durante un periodo prolongado. Asegúrese de enjuagar bien la unidad del grifo. Los residuos de cerveza pueden provocar problemas al instalar la unidad del grifo en el barril.
- No levante el aparato por la palanca del grifo.

El barril

Advertencia
- Nunca almacene el barril en el congelador. La congelación puede dañar gravemente el barril.
- Para evitar el riesgo de explosión, no exponga el barril a la luz solar directa ni a temperaturas superiores a 30 °C.
- El barril está a presión. No retire la pieza superior de conexión ni perfore el barril con un objeto afilado.

Precaución
- Lea siempre y siga las instrucciones y advertencias de seguridad del barril antes de instalarlo en el aparato.
- No sacuda el barril.
- Guarde un barril abierto a la temperatura correcta dejándolo en el aparato. Asegúrese de que el aparato está encendido. Si apaga el aparato porque no lo va a utilizar durante un periodo prolongado (p. ej., vacaciones), retire siempre el barril abierto del aparato y colóquelo en el frigorífico. Una vez que se ha abierto un barril, la cerveza permanece fresca durante 30 días.
- Compruebe siempre la fecha de caducidad del barril cuando lo compre y antes de instalarlo.
- No utilice el barril si la parte superior de la conexión está dañada. Si la parte superior de la conexión está dañada, la unidad del grifo no encajará en ella.
- Los barriles sin abrir se conservan mejor si se guardan a una temperatura estable. Cuanto más frío esté el barril almacenado, mejor.
- Presión máxima de funcionamiento: 1,5 bares.
- Utilice el barril solo con el modelo PerfectDraft HD3770. No conecte otros aparatos al barril.
- No utilice barriles de proveedores que no aparezcan en el manual de usuario online (consulte el capítulo "Proveedores de barriles").
- No utilice barriles dañados con este aparato, ya que podrían dañarlo. Si un barril está dañado, devuélvalo inmediatamente a la tienda donde lo compró.
- Los barriles no se pueden apilar.
- Nivel de ruido: Lc < 70 dB (A).

Campos electromagnéticos (CEM)

Este aparato cumple los estándares y normativas aplicables sobre exposición a campos electromagnéticos.

Garantía y asistencia

Versuni ofrece una garantía de dos años tras la compra de este producto. Esta garantía no es válida si un defecto se debe a un uso incorrecto o a un mantenimiento deficiente. Nuestra garantía no afecta a sus derechos bajo la ley como consumidor. Para obtener más información o invocar la garantía, visite nuestro sitio web **www.philips.com/support**.

Reciclaje

Este símbolo significa que este producto no debe desecharse con la basura normal del hogar (2012/19/UE).

Siga la normativa de su país con respecto a la recogida de productos eléctricos y electrónicos. El correcto desecho de los productos ayuda a evitar consecuencias negativas para el medioambiente y la salud humana.

Eesti

Tähtis!

Enne seadme kasutamist lugege see kasutusjuhend hoolega läbi ja hoidke see edaspidiseks alles.

Seade

Hoiatus
- Kui toitekaabel on rikutud, siis tuleb ohtlike olukordade vältimiseks lasta toitekaabel vahetada Philipsil, Philipsi volitatud hoolduskeskuses või kvalifitseeritud isikul.
- Kontrollige enne sisselülitamist seadme all olevalt andmesildilt, kas kohalik võrgupinge vastab seadme nimipingele.
- Ärge kasutage seadet, kui selle pistik, toitejuhe või seade ise on vigastatud.
- Seda seadet võivad kasutada füüsilise, meele- või vaimse puudega isikud või isikud, kellel puuduvad kogemused ja teadmised, kui neid valvatakse või neile on antud juhendid seadme ohutu kasutamise kohta ja nad mõistavad sellega seotud ohte.
- Lapsed ei tohi seda seadet kasutada. Hoidke seade ja selle toitekaabel lastele kättesaamatus kohas.
- Seadmega mängimise ärahoidmiseks peaksite kindlustama laste järelvalve.
- Ärge katke seadet (nt rätikuga), et vältida selle ülekuumenemist.
- Seade on mõeldud ainult siseruumides kasutamiseks. Ärge kasutage seda väljas.
- Seade ei sobi paigaldamiseks kohta, kus võidakse kasutada veejuga.

Ettevaatust
- Hoidke seade laste käeulatusest eemal. Täiendava turvalisuse tagamiseks saab käepideme eemaldada.
- Asetage seade horisontaalsele, tasasele ja kindlale pinnale. Parima jõudluse tagamiseks jätke seadme ümber vähemalt 10 cm vaba ruumi.
- Keskkonnas, mille temperatuur on 23 °C, kulub jahutamata vaadi jahutamiseks ideaalse joogitemperatuurini 3 °C umbes 12–15 tundi. Kõrgematel keskkonnatemperatuuridel võtab vaadi jahutamine kauem aega.
- Kui kasutate seadet temperatuuril üle 32 °C, võib õlle temperatuur tõusta üle 3 °C. Kui temperatuur langeb alla 32 °C, langeb õlle temperatuur taas 3 °C-ni.
- Ärge jätke seadet päikese kätte.
- Puhastage seade alati enne selle pikemaajalist hoiustamist. Loputage kindlasti kraaniseadet põhjalikult. Õllejäägid võivad kraaniseadme vaadile paigaldamisel probleeme tekitada.
- Ärge tõstke seadet kraani käepidemest.

Vaat

Hoiatus
- Ärge kunagi hoiustage vaati sügavkülmikus! Külmutamine võib vaati tõsiselt kahjustada.
- Plahvatusohu vältimiseks ärge jätke vaati otsese päikesevalguse või üle 30 °C temperatuuri kätte.
- Vaat on rõhu all. Ärge eemaldage ühenduskatet ega torgake vaati terava esemega läbi.

Ettevaatust
- Enne vaadile seadme paigaldamist lugege alati läbi vaadil olevaid juhiseid ja ohutusjuhised ning järgige neid.
- Vaati ei tohi raputada.
- Hoiustage avatud vaati õigel temperatuuril, jättes selle seadmesse. Veenduge, et seade on sisse lülitatud. Kui lülitate seadme välja, kuna te ei kavatse seda pikemat aega kasutada (nt viibite puhkusel), eemaldage alati seadmest lahtine vaat ja asetage see külmikusse. Pärast vaadi avamist püsib õlu värskena 30 päeva.
- Kontrollige alati ostes ja enne selle paigaldamist vaadi aegumiskuupäeva.
- Ärge kasutage vaati, kui ühenduskate on kahjustatud. Kui ühenduskate on kahjustatud, ei mahu kraan selle peale.
- Avamata vaadid säilivad kõige paremini siis, kui hoiate neid stabiilsel temperatuuril. Mida jahedamana vaati hoiate, seda parem.
- Maksimaalne töörõhk: 1,5 baari.
- Kasutage vaati ainult toote HD3770 PerfectDraft jaoks. Ärge ühendage vaadiga muid seadmeid.
- Ärge kasutage muude tarnijate vaate peale nende, mis on mainitud veebipõhises kasutusjuhendis (vt peatükki "Vaadi tarnijad").
- Ärge kasutage selles seadmes kahjustatud vaate, kuna see võib seadet kahjustada. Viige kahjustatud vaat viivitamatult tagasi poodi, kust selle ostsite.
- Vaadid ei ole virnastatavad.
- Müra tase: Lc < 70 dB(A).

Elektromagnetväljad (EMV)

See seade vastab elektromagnetväljadega kokkupuute suhtes kohaldatavatele standarditele ja eeskirjadele.

Garantii ja tugi

Versuni pakub kaheaastast garantiid pärast selle toote ostmist. See garantii ei kehti, kui defekt on tingitud valest kasutusest või halvast hooldusest. Meie garantii ei mõjuta teie seadusjärgseid õigusi tarbijana. Lisateabe saamiseks või garantii aktiveerimiseks külastage meie veebisaiti **www.philips.com/support**.

Ümbertöötlus

See sümbol tähendab, et seda toodet ei tohi visata tavaliste olmejäätmete hulka (2012/19/EL).

Järgige elektriliste ja elektrooniliste toodete lahuskogumise kohalikke eeskirju. Õigel viisil kasutusest kõrvaldamine aitab ära hoida võimalikke kahjulikke tagajärgi keskkonnale ja inimese tervisele.

Suomi

Tärkeää

Lue tämä käyttöopas huolellisesti ennen käyttöä ja säilytä se myöhempää tarvetta varten.

Laitteesta

Varoitus
- Jos virtajohto on vahingoittunut, se on oman turvallisuutesi vuoksi hyvä vaihdattaa Philipsin valtuuttamassa huoltoliikkeessä tai muulla ammattitaitoisella korjaajalla.
- Tarkista, että laitteen pohjassa oleva jännitemerkintä vastaa paikallista verkkojännitettä, ennen kuin liität laitteen sähköverkkoon.
- Älä käytä laitetta, jos pistoke, johto tai itse laite on vaurioitunut.
- Laitetta voivat käyttää myös henkilöt, joiden fyysinen tai henkinen toimintakyky on rajoittunut tai joilla ei ole kokemusta tai tietoa laitteen käytöstä, jos heitä on neuvottu laitteen turvallisessa käytössä tai tarjolla on turvallisen käytön edellyttämä valvonta ja jos he ymmärtävät laitteeseen liittyvät vaarat.
- Lapset eivät saa käyttää laitetta. Pidä laite ja sen johto poissa lasten ulottuvilta.
- Pienten lasten ei saa antaa leikkiä laitteella.
- Älä peitä laitetta (esim. pyyhkeillä), jotta se ei ylikuumene.
- Laite on tarkoitettu vain sisäkäyttöön. Älä käytä laitetta ulkona.
- Laite ei sovellu asennettavaksi paikkaan, jossa saatetaan käyttää vesisuihkua.

Varoitus
- Pidä laite poissa lasten ulottuvilta. Turvallisuussyistä kahva voidaan irrottaa.
- Aseta laite vaakasuoralle, tasaiselle ja vakaalle alustalle. Jätä laitteen ympärille vähintään 10 cm vapaata tilaa parhaan toiminnan varmistamiseksi.
- Jos ympäristön lämpötila on 23 °C, jäähdyttämättömän tynnyrin viilentäminen täydelliseen 3 °C:n juomalämpötilaan kestää noin 12–15 tuntia. Korkeammassa ympäristön lämpötilassa tynnyrin viilentäminen kestää kauemmin.
- Jos laitetta käytetään yli 32 °C:n lämpötilassa, oluen lämpötila voi nousta yli 3 °C:n. Kun lämpötila laskee alle 32 °C:n, oluen lämpötila laskee jälleen 3 °C:seen.
- Älä jätä laitetta suoraan auringonpaisteeseen.
- Puhdista laite aina ennen sen siirtämistä säilytykseen pitemmäksi aikaa. Varmista, että huuhtelet hanayksikön huolellisesti. Olutjäämät voivat aiheuttaa ongelmia, kun hanayksikkö asennetaan tynnyriin.
- Älä nosta laitetta hanan kahvasta.

Tynnyri

Varoitus
- Älä koskaan säilytä tynnyriä pakastimessa! Jäätyminen voi vaurioittaa tynnyriä vakavasti.
- Räjähdysvaaran välttämiseksi tynnyriä ei saa altistaa suoralle auringonvalolle tai yli 30 °C:n lämpötiloille.
- Tynnyrissä on painetta. Älä irrota yläosan liitäntää tai puhkaise tynnyriä terävällä esineellä.

Varoitus
- Lue aina tynnyrin ohjeet ja turvallisuusvaroitukset ja noudata niitä, kun asennat tynnyrin laitteeseen.
- Älä ravista tynnyriä.
- Säilytä avattua tynnyriä oikeassa lämpötilassa jättämällä se laitteeseen. Varmista, että laitteen virta on kytketty. Jos sammutat laitteen, koska et aio käyttää sitä pitkään aikaan (esim. loman aikana), poista aina avattu tynnyri laitteesta ja laita se jääkaappiin. Kun tynnyri on avattu, olut säilyy tuoreena 30 päivää.

- Tarkista aina tynnyriin merkitty viimeinen käyttöpäivä, kun ostat sen ja ennen asennusta.
- Älä käytä tynnyriä, jos yläosan liitäntä on vaurioitunut. Jos yläosan liitäntä on vaurioitunut, hanayksikköä ei saa kiinnitettyä siihen.
- Avaamattomat tynnyrit säilyvät parhaiten, kun niitä säilytetään tasaisessa lämpötilassa. Mitä viileämmässä tynnyriä säilytetään, sitä parempi.
- Enimmäistoimintapaine: 1,5 baaria.
- Käytä tynnyriä vain HD3770 PerfectDraft -laitteen kanssa. Älä liitä tynnyriin muita laitteita.
- Älä käytä muiden kuin online-käyttöoppaassa mainittujen toimittajien tynnyreitä (katso luku Tynnyrien toimittajat).
- Älä käytä laitteessa vaurioituneita tynnyreitä, sillä tällöin laite voi vaurioitua. Palauta vaurioitunut tynnyri välittömästi liikkeeseen, josta ostit sen.
- Tynnyreitä ei saa pinota päällekkäin.
- Käyntiääni: Lc < 70 dB (A).

Sähkömagneettiset kentät (EMF)
Tämä laite noudattaa sähkömagneettisia kenttiä koskevia sovellettavia standardeja ja säännöksiä.

Takuu ja tuki
Versuni myöntää tälle tuotteelle kahden vuoden takuun. Takuu ei ole voimassa, jos vika johtuu virheellisestä käytöstä tai puutteellisesta ylläpidosta. Takuumme ei vaikuta lakisääteisiin oikeuksiisi kuluttajana. Lisätietoja takuusta sekä ohjeet takuuseen vetoamiseksi ovat osoitteessa **www.philips.com/support**.

Kierrätys
Merkki tarkoittaa, että tuotetta ei saa hävittää tavallisen kotitalousjätteen mukana (2012/19/EU).

Noudata maasi sähkö- ja elektroniikkalaitteiden erillistä keräystä koskevia sääntöjä. Asianmukainen hävittäminen auttaa ehkäisemään ympäristölle ja ihmisille mahdollisesti koituvia haittavaikutuksia.

Français

Important
Lisez attentivement ce mode d'emploi avant d'utiliser l'appareil et conservez-le pour un usage ultérieur.

L'appareil
Avertissement
- Si le cordon d'alimentation est endommagé, il doit être remplacé par Philips, par un Centre Service Agréé Philips ou par un technicien qualifié afin d'éviter tout accident.
- Avant de brancher l'appareil, vérifiez que la tension indiquée sur la base correspond à la tension secteur locale.
- N'utilisez jamais l'appareil si la fiche, le cordon d'alimentation ou l'appareil lui-même est endommagé.
- Cet appareil peut être utilisé par des personnes dont les capacités physiques, sensorielles ou intellectuelles sont réduites ou des personnes manquant d'expérience et de connaissances, à condition que ces personnes soient sous surveillance ou qu'elles aient reçu des instructions quant à l'utilisation sécurisée de l'appareil et qu'elles aient pris connaissance des dangers encourus.
- Cet appareil ne doit pas être utilisé par des enfants. Tenez l'appareil et son cordon hors de portée des enfants.
- Veillez à ce que les enfants ne puissent pas jouer avec l'appareil.
- Ne couvrez pas l'appareil (par exemple, avec une serviette), cela pourrait provoquer une surchauffe.
- Cet appareil est destiné à un usage en intérieur uniquement. N'utilisez pas l'appareil à l'extérieur.
- Il est déconseillé d'installer l'appareil dans un endroit où un jet d'eau peut être utilisé.

Attention
- Tenez l'appareil hors de portée des enfants. La poignée est amovible pour plus de sécurité.
- Posez l'appareil sur une surface horizontale, plane et stable. Laissez un espace libre d'au moins 10 cm autour de l'appareil pour des performances optimales.
- Lorsque la température ambiante est de 23 °C, 12 à 15 heures sont nécessaires pour que la bière refroidisse dans le fût et atteigne la température de consommation idéale de 3 °C. Si la température ambiante est plus élevée, le refroidissement du fût prend plus longtemps.
- Lorsque vous utilisez l'appareil à une température supérieure à 32 °C, la température de la bière peut dépasser 3 °C. La température de la bière retombera à 3 °C lorsque la température sera inférieure à 32 °C.
- N'exposez pas l'appareil directement aux rayons du soleil.
- Nettoyez toujours l'appareil avant de le ranger. Veillez à rincer soigneusement l'unité de tireuse à bière. Les résidus de bière pourraient causer des problèmes lorsque vous installez l'unité de tireuse à bière sur le fût.
- N'essayez pas de soulever l'appareil par la poignée.

Le fût
Avertissement
- Ne mettez jamais le fût au congélateur ! Le gel peut endommager gravement le fût.
- Pour éviter tout risque d'explosion, n'exposez pas le fût aux rayons directs du soleil ou à une température supérieure à 30 °C.
- Le fût est sous pression. Ne retirez pas la tête de connexion et ne percez pas le fût.

Attention
- Lisez et suivez toujours les instructions et les avertissements de sécurité mentionnés sur le fût avant de l'installer à l'intérieur de l'appareil.
- Ne secouez pas le fût.
- Conservez un fût ouvert à la bonne température en le laissant dans l'appareil. Assurez-vous que l'appareil est allumé. Si vous éteignez l'appareil parce que vous ne comptez pas l'utiliser pendant une période prolongée (par exemple en vacances), retirez toujours le fût ouvert de l'appareil et placez-le au réfrigérateur. Une fois le fût ouvert, la bière reste fraîche pendant 30 jours.
- Vérifiez toujours la date limite de vente du fût lorsque vous l'achetez ou l'installez.
- N'utilisez pas le fût si la tête de connexion est endommagée. Si la tête de connexion est endommagée, l'unité de tireuse à bière ne tient pas dessus.
- Les fûts non ouverts se conservent mieux lorsqu'ils sont stockés à une température stable. Plus la température de stockage du fût est basse, mieux c'est.
- Pression maximale : 1,5 bar.
- Utilisez le fût uniquement avec le PerfectDraft HD3770. Ne connectez aucun autre équipement au fût.
- N'utilisez pas de fûts d'autres fournisseurs que ceux mentionnés dans le manuel d'utilisation en ligne (voir le chapitre « Fournisseurs de fûts »).
- N'utilisez pas de fûts endommagés dans cet appareil, car cela pourrait l'endommager. Retournez immédiatement un fût endommagé au magasin où vous l'avez acheté.
- Les fûts ne peuvent pas être superposés.
- Niveau sonore : Lc < 70 dB (A).

Champs électromagnétiques (CEM)
Cet appareil est conforme aux normes et réglementations applicables relatives à l'exposition aux champs électromagnétiques.

Garantie et assistance
Versuni offre une garantie de deux ans à l'achat de ce produit. Cette garantie ne s'applique pas si le défaut est dû à une utilisation incorrecte ou à un manque d'entretien. Notre garantie ne porte pas atteinte à vos droits légaux en tant que consommateur. Pour plus d'informations ou pour faire valoir la garantie, rendez-vous sur notre site Web à l'adresse **www.philips.com/support**.

Recyclage
Ce symbole signifie que ce produit ne doit pas être mis au rebut avec les ordures ménagères (2012/19/UE).

Respectez les règles en vigueur dans votre pays pour la mise au rebut des produits électriques et électroniques. Une mise au rebut correcte contribue à préserver l'environnement et la santé.

Hrvatski

Važno!
Prije korištenja aparata pažljivo pročitajte ovaj korisnički priručnik i spremite ga za buduće potrebe.

Aparat
Upozorenje
- Ako se kabel za napajanje ošteti, mora ga zamijeniti tvrtka Philips, ovlašteni Philips servisni centar ili neka druga kvalificirana osoba kako bi se izbjegle potencijalno opasne situacije.
- Prije priključivanja aparata provjerite odgovara li strujni napon naveden na podnožju aparata naponu lokalne električne mreže.
- Nemojte koristiti aparat ako su utikač, kabel ili sam aparat oštećeni.
- Ovaj aparat mogu koristiti osobe sa smanjenim fizičkim ili mentalnim sposobnostima te osobe koje nemaju dovoljno iskustva i znanja, pod uvjetom da su pod nadzorom ili da su primili upute u vezi rukovanja aparatom na siguran način te razumiju moguće opasnosti.
- Djeca ne smiju koristiti aparat. Aparat i njegov kabel držite izvan dosega djece.
- Djecu treba nadzirati kako se ne bi igrala s aparatom.
- Nemojte prekrivati aparat (npr. ručnikom) kako se ne bi pregrijao.
- Ovaj aparat namijenjen je uporabi isključivo u zatvorenom. Nemojte ga upotrebljavati na otvorenom.
- Aparat nije pogodan za postavljanje u području gdje se može upotrebljavati mlaz vode.

Pažnja
- Aparat držite izvan dohvata djece. Ručka se može skinuti radi dodatne sigurnosti.
- Aparat stavite na vodoravnu, ravnu i stabilnu površinu. Oko aparata ostavite najmanje 10 cm slobodnog prostora kako biste osigurali najbolje performanse.
- U okruženju s ambijentalnom temperaturom od 23 °C potrebno je približno 12 do 15 sati da se neohlađena bačva ohladi na idealnu temperaturu za pijenje od 3 °C. Pri višim temperaturama okoline, hlađenje bačve traje duže.
- Kad aparat upotrebljavate na temperaturi iznad 32 °C, temperatura piva može porasti iznad 3 °C. Kad se temperatura spusti ispod 32 °C, temperatura piva vratit će se na 3 °C.
- Ne izlažite aparat izravnom sunčevom svjetlu.
- Aparat obavezno očistite prije spremanja na duže vrijeme. Pobrinite se da temeljito isperete jedinicu slavine. Ostaci piva mogu uzrokovati probleme prilikom postavljanja jedinice slavine na bačvu.
- Aparat nemojte podizati za dršku slavine.

Bačva
Upozorenje
- Bačvu nikad nemojte spremati u zamrzivač! Zamrzavanje može uzrokovati ozbiljna oštećenja bačve.
- Kako biste izbjegli rizik od eksplozije, bačvu nemojte izlagati izravnoj sunčevoj svjetlosti ili temperaturama višima od 30 °C.
- Bačva je pod tlakom. Nemojte uklanjati poklopac za povezivanje ili bušiti bačvu oštrim predmetom.

Pažnja
- Obavezno pročitajte i slijedite upute i sigurnosna upozorenja na bačvi prije nego što je postavite u aparat.
- Nemojte tresti bačvu.
- Otvorenu bačvu spremite na odgovarajućoj temperaturi tako da je ostavite u aparatu. Provjerite je li aparat uključen. Ako isključite aparat jer ga nećete upotrebljavati duže vrijeme (npr. tijekom odmora), obavezno izvadite otvorenu bačvu iz aparata i stavite je u hladnjak. Nakon što se bačva otvori pivo ostaje svježe 30 dana.
- Obavezno provjerite datum isteka valjanosti na bačvi kad je kupite i prije nego što je postavite.
- Nemojte upotrebljavati bačvu ako je poklopac za povezivanje oštećen. Ako je poklopac za povezivanje oštećen, jedinica slavine neće se moći postaviti na njega.
- Neotvorene bačve najbolje je držati na stabilnoj temperaturi. Što je bačva na nižoj temperaturi, to bolje.
- Maksimalni radni tlak: 1,5 bara.
- Bačvu upotrebljavajte samo za HD3770 PerfectDraft. Nemojte priključivati drugu opremu na bačvu.
- Nemojte upotrebljavati bačve drugih dobavljača osim onih navedenih u internetskom korisničkom priručniku (pogledajte poglavlje „Dobavljači bačvi").
- U ovom aparatu nemojte upotrebljavati oštećene bačve jer bi to moglo oštetiti aparat. Oštećenu bačvu odmah vratite u trgovinu u kojoj ste je kupili.
- Bačve se ne mogu slagati jedna na drugu.
- Razina buke: Lc < 70 dB(A).

Elektromagnetska polja (EMF)
Ovaj aparat sukladan je primjenjivim standardima i propisima koji se tiču izloženosti elektromagnetskim poljima.

Jamstvo i podrška
Versuni nudi dvogodišnje jamstvo nakon kupnje ovog proizvoda. Ovo jamstvo nije valjano ako je kvar uzrokovan nepravilnom uporabom ili nepravilnim održavanjem. Naše jamstvo ne utječe na vaša zakonska potrošačka prava. Ako trebate dodatne informacije ili se želite pozvati na jamstvo, posjetite naše web-mjesto **www.philips.com/support**.

Recikliranje
Ovaj simbol naznačuje da se proizvod ne smije odlagati s uobičajenim otpadom iz kućanstva (2012/19/EU).

Poštujte propise svoje države o zasebnom prikupljanju električnih i elektroničkih proizvoda. Ispravno odlaganje pridonosi sprječavanju negativnih posljedica po okoliš i ljudsko zdravlje.

Magyar

Fontos
A készülék első használata előtt figyelmesen olvassa el a használati útmutatót, és őrizze meg későbbi használatra.

A készülék
Figyelmeztetés
- Ha a hálózati kábel meghibásodik, a kockázatok elkerülése érdekében Philips szakszervizben vagy hivatalos szakszervizben ki kell cserélni.
- Mielőtt a készüléket a fali aljzathoz csatlakoztatja, ellenőrizze, hogy a készülék alján feltüntetett feszültség egyezik-e a helyi hálózati feszültséggel.
- Ne használja a készüléket, ha a hálózati csatlakozódugó, a kábel vagy maga a készülék sérült.
- A készüléket csökkent fizikai, érzékelési vagy szellemi képességekkel rendelkező, vagy a készülék működtetésében járatlan személyek is használhatják, amennyiben ezt felügyelet mellett teszik, illetve ismerik a készülék biztonságos működtetésének módját és az azzal járó veszélyeket.
- A készüléket gyermekek nem használhatják. A készüléket és a vezetéket tartsa gyermekektől távol.
- Vigyázzon, hogy gyermekek ne játsszanak a készülékkel.
- A túlmelegedés elkerülése érdekében ne takarja le a készüléket (pl. törölközővel).
- A készüléket kizárólag beltéri használatra tervezték. Ne használja kültéren.
- A készülék nem helyezhető olyan helyre, ahol vízsugarat használnak.

Vigyázat!
- Tartsa a készüléket biztonságos távolságban gyermekektől. A fogantyú a fokozott biztonság érdekében eltávolítható.
- A készüléket vízszintes, egyenletes és stabil felületen helyezze el. A legjobb teljesítmény érdekében hagyjon legalább 10 cm szabad helyet a készülék körül.
- 23 °C-os környezeti hőmérsékleten körülbelül 12–15 órát vesz igénybe a (lehűletlen) hordó 3 °C-os, ideális ivási hőmérsékletre történő lehűlése. Magasabb környezeti hőmérsékleten a hordó lehűlése tovább tart.
- Ha a készüléket 32 °C fölött használja, a sör hőmérséklete 3 °C fölé emelkedhet. Ha a hőmérséklet 32 °C alá csökken, a sör hőmérséklete ismét lecsökken 3 °C-ra.
- Ne tegye ki a készüléket közvetlen napfénynek.
- Mielőtt hosszabb időre elteszi, mindig tisztítsa meg a készüléket. Alaposan öblítse le a csapot. A sörmaradványok problémákat okozhatnak, amikor a csapot a hordóra szereli.
- Ne emelje fel a készüléket a csap fogantyújánál fogva.

A hordó
Figyelmeztetés
- Soha ne tárolja a hordót mélyhűtőben! A fagyás a hordó súlyos károsodását okozhatja.
- A robbanásveszély elkerülése érdekében ne tegye ki a hordót közvetlen napfénynek vagy 30 °C-nál magasabb hőmérsékletnek.
- A hordó nyomás alatt van. Ne távolítsa el a csatlakozófedelet, és ne lyukassza át a hordót éles tárggyal.

Vigyázat!
- A készülékbe helyezés előtt mindig olvassa el és tartsa be a hordón található utasításokat és biztonsági figyelmeztetéseket.
- Ne rázza a hordót.
- A nyitott hordó úgy tartható a megfelelő hőmérsékleten, ha a készülékben hagyja. Ellenőrizze, hogy a készülék be van-e kapcsolva. Ha kikapcsolja a készüléket, mert hosszabb ideig nem fogja használni (pl. nyaraláskor), mindig vegye ki a készülékből a nyitott hordót, és tegye a hűtőszekrénybe. A hordó kinyitása után a sör 30 napig friss marad.
- Mindig ellenőrizze a szavatossági időt a hordón, amikor megveszi, és mielőtt telepíti.
- Ne használja a hordót, ha a csatlakozófedél sérült. Ha a csatlakozófedél sérült, a csap nem illeszkedik rá.
- A bontatlan hordók akkor állnak el a legjobban, ha stabil hőmérsékleten tárolják őket. Minél hidegebb hőmérsékleten tárolja a hordót, annál jobb.
- Maximális üzemi nyomás: 1,5 bar.
- A hordót csak a HD3770 PerfectDraft típushoz használja. Ne csatlakoztasson más berendezést a hordóhoz.
- Csak az online használati útmutatóban szereplő gyártóktól származó hordót használjon (lásd a „Hordóbeszállítók" című fejezetet).
- Ne használja sérült hordóval a készüléket, mert az kárt tehet a készülékben. Azonnal juttassa vissza a sérült hordót abba az üzletbe, ahol vásárolta.
- A hordók nem helyezhetők egymásra.
- Zajszint: Lc < 70 dB(A).

Elektromágneses mezők (EMF)
A készülék megfelel az elektromágneses terekre érvényes vonatkozó szabványoknak és előírásoknak.

Garancia és támogatás
A Versuni két éves garanciát nyújt a termék megvásárlását követően. Ez a garancia nem érvényes, ha a hiba helytelen használat vagy nem megfelelő karbantartás miatt következett be. A garanciánk nem érinti a törvény által biztosított fogyasztói jogokat. További információkért vagy a garancia igénybe vételéhez látogasson el weboldalunkra: **www.philips.com/support**.

Újrahasznosítás
Ez a szimbólum azt jelenti, hogy a termék nem kezelhető normál háztartási hulladékként (2012/19/EU).

Kövesse az országában érvényes, az elektromos és elektronikus készülékek hulladékkezelésére vonatkozó jogszabályokat. A megfelelő hulladékkezelés segítséget nyújt a környezettel és az emberi egészséggel kapcsolatos negatív következmények megelőzésében.

Italiano

Importante
Prima di utilizzare l'apparecchio, leggere attentamente il presente manuale e conservarlo per eventuali riferimenti futuri.

L'apparecchio
Avvertenza
- Se il cavo di alimentazione è danneggiato deve essere sostituito da Philips, da un centro di assistenza autorizzato Philips o da persone qualificate al fine di evitare possibili danni.
- Prima di collegare l'apparecchio, controllare che la tensione indicata sulla parte inferiore dell'apparecchio corrisponda a quella locale.
- Non utilizzare l'apparecchio se la spina, il cavo o l'apparecchio stesso sono danneggiati.
- Questo apparecchio può essere usato da persone con capacità mentali, fisiche o sensoriali ridotte, prive di esperienza o conoscenze adatte a condizione che tali persone abbiano ricevuto assistenza o formazione per utilizzare l'apparecchio in maniera sicura e capiscano i potenziali pericoli associati a tale uso.
- Questo apparecchio non deve essere usato dai bambini. Tenere l'apparecchio e il cavo di alimentazione fuori dalla portata dei bambini.
- Adottare le dovute precauzioni per evitare che i bambini giochino con l'apparecchio.
- Non coprire l'apparecchio (ad esempio con un asciugamano) per evitare che si surriscaldi.
- Questo apparecchio è progettato solo per l'utilizzo in interni. Non utilizzare all'esterno.
- L'apparecchio non è adatto all'installazione in aree in cui è possibile utilizzare un getto d'acqua.

Attenzione
- Tenere l'apparecchio fuori dalla portata dei bambini. Per una maggiore sicurezza, la leva può essere rimossa.
- Posizionare l'apparecchio su una superficie orizzontale, piana e stabile. Per prestazioni ottimali, lasciare almeno 10 cm di spazio libero intorno all'apparecchio.
- In un ambiente con una temperatura di 23 °C, occorrono da 12 a 15 ore per raffreddare un fusto non refrigerato alla temperatura ideale di consumazione di 3 °C. A temperature ambiente più elevate, occorrerà più tempo per raffreddare il fusto.
- Se si utilizza l'apparecchio a una temperatura superiore a 32 °C, la temperatura della birra potrebbe superare i 3 °C. Quando la temperatura scende al di sotto dei 32 °C, la temperatura della birra diminuisce nuovamente fino a 3 °C.
- Non esporre l'apparecchio ai raggi diretti del sole.
- Pulire l'apparecchio prima di riporlo via per un lungo periodo. Assicurarsi di risciacquare accuratamente il rubinetto. I residui di birra possono causare problemi quando si monta il rubinetto sul fusto.
- Non alzare l'apparecchio afferrandolo per la leva del rubinetto.

Il fusto
Avvertenza
- Non conservare mai il fusto nel congelatore! Il congelamento può causare gravi danni al fusto.
- Per evitare il rischio di esplosioni, non esporre il fusto alla luce diretta del sole o a temperature superiori ai 30 °C.
- Il fusto è sottoposto a pressione. Non rimuovere l'attacco e non forare il fusto con un oggetto appuntito.

Attenzione
- Leggere e seguire sempre le istruzioni e le avvertenze di sicurezza riportate sul fusto prima di montarlo all'interno dell'apparecchio.
- Non scuotere il fusto.
- Riporre il fusto aperto alla giusta temperatura all'interno dell'apparecchio. Controllare che l'apparecchio sia acceso. Se si spegne l'apparecchio perché non si prevede di utilizzarlo per un lungo periodo (ad esempio, se si va in vacanza), rimuovere sempre il fusto aperto dall'apparecchio e riporlo in frigorifero. Una volta aperto il fusto, la birra rimane fresca per 30 giorni.
- Controllare sempre la data di scadenza sul fusto al momento dell'acquisto e prima di montarlo.
- Non utilizzare il fusto se l'attacco è danneggiato. Se l'attacco è danneggiato, il rubinetto non entra in funzione.
- I fusti non aperti si mantengono meglio se conservati a una temperatura stabile. Più il fusto viene conservato al fresco, meglio è.
- Pressione di funzionamento massima: 1,5 bar.
- Utilizzare il fusto solo con PerfectDraft HD3770. Non montare il fusto su altri apparecchi.
- Non utilizzare fusti di fornitori che non siano quelli indicati nel presente manuale dell'utente (vedere il capitolo "Fornitori di fusti di birra").
- Non montare fusti danneggiati sull'apparecchio per evitare di causare ulteriori danni. Restituire immediatamente un fusto danneggiato al negozio in cui è stato acquistato.
- I fusti non sono impilabili.
- Livello di rumorosità: Lc < 70 dB (A).

Campi elettromagnetici (EMF)
Questo apparecchio è conforme agli standard e alle norme applicabili relativi all'esposizione ai campi elettromagnetici.

Garanzia e assistenza
Versuni offre una garanzia di due anni su questo prodotto dopo l'acquisto. La garanzia non è valida se il difetto è dovuto a un uso errato o a una scarsa manutenzione del prodotto. La nostra garanzia non influisce sui diritti dell'utente previsti dalla legge in quanto consumatore. Per ulteriori informazioni o per richiedere la garanzia, visitare il sito Web **www.philips.com/support**.

Riciclaggio
- Questo simbolo indica che il prodotto non può essere smaltito con i normali rifiuti domestici.
- Ci sono due situazioni in cui potete restituire gratuitamente il prodotto vecchio a un rivenditore:
  1 Quando acquistate un prodotto nuovo, potete restituire un prodotto simile al rivenditore.
  2 Se non acquistate un prodotto nuovo, potete restituire prodotti con dimensioni inferiori a 25 cm (lunghezza, altezza e larghezza) ai rivenditori con superficie dedicata alla vendita di prodotti elettrici ed elettronici superiore ai 400 m^2.
- In tutti gli altri casi, attenetevi alle normative di raccolta differenziata dei prodotti elettrici ed elettronici in vigore nel vostro paese: un corretto smaltimento consente di evitare conseguenze negative per l'ambiente e per la salute.

Raccolta differenziata dei rifiuti. Controlla le linee guida del tuo Comune.

Lietuvių

Svarbu
Prieš pradėdami naudoti prietaisą atidžiai perskaitykite šį naudotojo vadovą ir saugokite jį, nes jo gali prireikti ateityje.

Prietaisas
Įspėjimas
- Jei pažeistas maitinimo laidas, jį turi pakeisti „Philips" darbuotojai, „Philips" įgaliotasis techninės priežiūros centras arba kiti panašios kvalifikacijos specialistai, kitaip kyla pavojus.
- Prieš jungdami prietaisą prie maitinimo tinklo patikrinkite, ar prietaiso apačioje nurodyta įtampa atitinka vietinę elektros įtampą.
- Nenaudokite prietaiso, jei jo kištukas, laidas arba jis pats sugadinti.
- Šį prietaisą gali naudoti asmenys, kurių fiziniai, jutimo ar protiniai gebėjimai yra silpnesni arba kurie neturi patirties ir žinių, taip pat tie, kurie buvo prižiūrimi arba išmokyti saugiai naudotis prietaisu bei supažindinti su susijusiais pavojais.
- Šiuo prietaisu negalima naudotis vaikams. Laikykite prietaisą ir jo laidą vaikams nepasiekiamoje vietoje.
- Prižiūrėkite vaikus, kad jie nežaistų su prietaisu.
- Neuždenkite prietaiso (pvz., rankšluosčiu), kad jis neperkaistų.
- Šis prietaisas yra skirtas naudoti tik patalpose. Nenaudokite jo lauke.
- Prietaiso negalima įrengti ten, kur gali būti naudojama vandens srovė.

Dėmesio
- Neleiskite vaikams naudotis prietaisu. Siekiant užtikrinti didesnį saugumą, rankeną galima nuimti.
- Padėkite prietaisą ant horizontalaus, lygaus ir stabilaus paviršiaus. Norėdami užtikrinti geriausią prietaiso našumą, aplink jį palikite bent 10 cm laisvos vietos.
- Esant 23 °C aplinkos temperatūrai, atvėsinti neatšaldytą statinę iki 3 °C gėrimui tinkamos temperatūros paprastai užtrunka apie 12–15 valandų. Jei aplinkos temperatūra aukštesnė, statinę atvėsinti užtruks ilgiau.
- Naudojant prietaisą aukštesnėje nei 32 °C temperatūroje, alaus temperatūra gali tapti didesnė nei 3 °C. Temperatūrai nukritus iki žemesnės nei 32 °C, alaus temperatūra vėl tampa 3 °C.
- Nelaikykite prietaiso tiesioginėje saulės šviesoje.
- Prieš padėdami prietaisą saugoti ilgesniam laikui, visada jį išvalykite. Būtinai kruopščiai išplaukite čiaupo bloką. Dėl alaus likučių gali kilti problemų montuojant čiaupo bloką ant statinės.
- Nekelkite prietaiso už čiaupo rankenos.

Statinė
Įspėjimas
- Niekada nelaikykite statinės šaldiklyje! Sušaldžius statinę, ją galima smarkiai pažeisti.
- Kad išvengtumėte sprogimo pavojaus, nelaikykite statinės tiesioginėje saulės šviesoje ir aukštesnėje nei 30 °C temperatūroje.
- Statinėje yra aukštas slėgis. Nenuimkite jungties dangčio ir nepradurkite statinės aštriu daiktu.

Dėmesio
- Prieš įstatydami statinę į prietaisą, visada perskaitykite ir laikykitės ant jos esančių instrukcijų ir paisykite saugos nurodymų.
- Statinės nekratykite.
- Palaikykite tinkamą atidarytos statinės temperatūrą, laikydami ją prietaiso viduje. Patikrinkite, ar prietaisas yra įjungtas. Jei išjungiate prietaisą, nes ilgesnį laiką neketinate juo naudotis (pvz., per atostogas), visada išimkite atidarytą statinę iš prietaiso ir ją laikykite šaldytuve. Jei statinė buvo atidaryta, alus išlieka šviežias 30 dienų.
- Pirkdami statinę ir prieš ją montuodami visada patikrinkite ant jos nurodytą galiojimo datą.
- Jei jungties dangtis pažeistas, statinės nenaudokite. Taip pat jei nebus galima tinkamai pritvirtinti čiaupo bloko, jei dangtis pažeistas.
- Laikomos pastovioje temperatūroje, neatidarytos statinės išsilaiko geriausiai. Kuo statinė laikoma vėsesnėje temperatūroje, tuo geriau.
- Didžiausias darbinis slėgis: 1,5 bar.
- Naudokite statinę tik su „HD3770 PerfectDraft". Neprijunkite kitos įrangos prie statinės.
- Nenaudokite kitų tiekėjų statinių, nei nurodyta internetiniame naudotojo vadove (žr. skyrių „Statinių tiekėjai").
- Su šiuo prietaisu nenaudokite pažeistų statinių, nes tai gali pakenkti prietaisui. Pažeistą statinę nedelsdami grąžinkite į parduotuvę, kurioje ją įsigijote.
- Statinių negalima sukrauti į rietuvę.
- Triukšmo lygis: Lc < 70 dB (A).

Elektromagnetiniai laukai (EML)
Šis prietaisas atitinka taikomus standartus ir nuostatas dėl elektromagnetinių laukų poveikio.

Garantija ir techninė priežiūra
„Versuni" šiam gaminiui teikia dvejų metų garantiją nuo įsigijimo datos. Ši garantija negalioja, jei defektas atsiranda dėl netinkamo naudojimo ar prastos priežiūros. Mūsų garantija neturi įtakos jūsų, kaip kliento, įstatyminėms teisėms. Norėdami sužinoti daugiau informacijos arba pasinaudoti garantija, apsilankykite mūsų svetainėje **www.philips.com/support**.

Perdirbimas
Šis simbolis reiškia, kad šio gaminio negalima išmesti kartu su įprastomis buitinėmis atliekomis (2012/19/ES).

Laikykitės jūsų šalyje galiojančių taisyklių, kuriomis reglamentuojamas atskiras elektros ir elektronikos gaminių surinkimas. Tinkamai išmetus galima nuo neigiamų pasekmių apsaugoti aplinką ir žmonių sveikatą.

Latviešu

Svarīgi
Pirms ierīces lietošanas uzmanīgi izlasiet šo lietotāja rokasgrāmatu un saglabājiet to, lai vajadzības gadījumā varētu ieskatīties tajā arī turpmāk.

Ierīce
Brīdinājums!
- Ja elektrības vads ir bojāts, lai izvairītos no bīstamām situācijām, jums tas jānomaina Philips pilnvarotā servisa centrā vai pie līdzīgi kvalificētām personām.
- Pirms ierīces pievienošanas elektrotīklam pārbaudiet, vai uz ierīces pamatnes norādītais spriegums atbilst elektrotīkla spriegumam jūsu mājās.
- Neizmantojiet ierīci, ja ir bojāta tās kontaktdakša, elektrības vads vai pati ierīce.
- Šo ierīci var izmantot personas ar ierobežotām fiziskajām, sensorajām vai garīgajām spējām vai bez pieredzes un zināšanām, ja tiek nodrošināta uzraudzība vai iepriekš sniegti norādījumi par drošu ierīces lietošanu un panākta izpratne par iespējamo bīstamību.
- Šo ierīci nedrīkst izmantot bērni. Ierīci un tās elektrības vadu glabājiet bērniem nepieejamā vietā.
- Bērni ir jāuzrauga, lai novērstu rotaļāšanos ar ierīci.
- Nepārklājiet ierīci (piemēram, ar dvieli), lai tā nepārkarstu.
- Šī ierīce ir paredzēta izmantošanai tikai telpās. Neizmantojiet to ārpus telpām.
- Ierīce nav piemērota uzstādīšanai vietā, kur var tikt izmantota ūdens strūkla.

Uzmanību!
- Glabājiet ierīci bērniem nepieejamā vietā. Papildu drošībai var noņemt krāna rokturi.
- Novietojiet ierīci uz horizontālas, līdzenas un stabilas virsmas. Lai panāktu vislabāko veiktspēju, atstājiet vismaz 10 cm brīvu vietu ap ierīci.
- Vidē ar gaisa temperatūru 23 °C nepieciešamas aptuveni 12–15 stundas, lai neatdzesētu alus muciņu atdzesētu līdz ideālajai dzeršanas temperatūrai, kas ir 3 °C. Augstākā apkārtējā gaisa temperatūrā muciņas atdzesēšanai nepieciešams ilgāks laiks.
- Ja ierīces lietošanas vietā gaisa temperatūra pārsniedz 32 °C, alus temperatūra var paaugstināties virs 3 °C. Kad temperatūra pazeminās zem 32 °C, alus temperatūra atkal samazinās līdz 3 °C.
- Nepakļaujiet ierīci tiešai saules staru iedarbībai.
- Pirms novietojat ierīci ilgstošā glabāšanā, vienmēr iztīriet to. Rūpīgi izskalojiet krāna bloku. Alus paliekas var izraisīt problēmas, kad uzstādāt krāna bloku uz muciņas.
- Neceliet ierīci aiz krāna roktura.

Muciņa
Brīdinājums!
- Nekad neglabājiet muciņu saldētavā! Sasaldēšana var nopietni bojāt muciņu.
- Lai izvairītos no sprādziena riska, nepakļaujiet muciņu tiešiem saules stariem vai temperatūrai, kas pārsniedz 30 °C.
- Muciņa ir zem spiediena. Nenoņemiet augšējo savienojumu un nepārduriet muciņu ar asiem priekšmetiem.

Uzmanību!
- Pirms ierīces uzstādīšanas vienmēr izlasiet un ievērojiet norādījumus un drošības brīdinājumus uz muciņas.
- Nekratiet muciņu.
- Atvērtu muciņu glabājiet pareizā temperatūrā, atstājot to ierīcē. Pārliecinieties, ka ierīce ir ieslēgta. Ja izslēdzat ierīci, jo to ilgāku laiku nelietosiet (piemēram, brīvdienās), vienmēr izņemiet muciņu no ierīces un ievietojiet ledusskapī. Pēc muciņas atvēršanas alus saglabājas svaigs 30 dienas.
- Vienmēr pārbaudiet uz muciņas norādīto derīguma termiņu iegādes brīdī un pirms uzstādīšanas.
- Nelietojiet muciņu, ja augšējais savienojums ir bojāts. Ja augšējais savienojums ir bojāts, krāna bloks uz tā nederēs.
- Neatvērtas muciņas vislabāk glabāt stabilā temperatūrā. Jo vēsākā vietā muciņu glabā, jo labāk.
- Maksimālais lietošanas spiediens: 1,5 bāri.
- Izmantojiet muciņu tikai ierīcē HD3770 PerfectDraft. Nepievienojiet muciņu citām iekārtām.
- Neizmantojiet muciņas no citiem piegādātājiem, izņemot tiešsaistes lietotāja rokasgrāmatā minētos (skatiet sadaļu "Muciņu piegādātāji").
- Neizmantojiet šajā ierīcē bojātas muciņas, jo tās var sabojāt ierīci. Bojātu muciņu nekavējoties nododiet atpakaļ veikalā, kur to iegādājāties.
- Muciņas nedrīkst kraut citu virs citas.
- Trokšņa līmenis: Lc = < 70 dB(A).

Elektromagnētiskie lauki (EML)
Šī ierīce atbilst piemērojamajiem standartiem un noteikumiem, kas attiecas uz elektromagnētisko lauku iedarbību.

Garantija un atbalsts
Versuni piedāvā divu gadu garantiju pēc produkta iegādes. Šī garantija nav derīga, ja defekts rodas nepareizas lietošanas vai paviršas apkopes dēļ. Mūsu garantija neietekmē tiesību aktos noteiktās patērētāja tiesības. Lai iegūtu papildinformāciju vai lai izmantotu garantiju, lūdzu, apmeklējiet mūsu tīmekļa vietni **www.philips.com/support**.

Otrreizējā pārstrāde
Šis simbols nozīmē, ka izstrādājumu nedrīkst izmest kopā ar parastiem sadzīves atkritumiem (2012/19/ES).

Ievērojiet jūsu valstī spēkā esošos noteikumus par elektrisko un elektronisko izstrādājumu atsevišķu savākšanu. Pareiza likvidēšana palīdz novērst negatīvu ietekmi uz vidi un cilvēku veselību.

Македонски

Важно
Внимателно прочитајте го ова упатство за користење пред да го користите апаратот и зачувајте го за во иднина.

Апаратот
Предупредување
- Во случај на оштетување, кабелот за напојување мора да го замени компанијата Philips, односно сервисен центар овластен од Philips или лица со слични квалификации за да се избегне опасност.
- Пред да го приклучите апаратот, проверете дали напонот наведен на долниот дел од апаратот одговара на напонот на локалната електрична мрежа.
- Немојте да го користите апаратот ако се оштетени приклучокот, кабелот или самиот апарат.
- Овој апарат може да го користат лица со ограничени физички, сензорни или ментални способности или лица со недостаток на искуство и знаење, под услов да се под надзор или да добиле упатства за безбедно користење на апаратот и да ги разбираат можните опасности.
- Овој апарат не смеат да го користат деца. Апаратот и кабелот чувајте ги подалеку од дофат на деца.
- Децата мора да бидат под надзор за да не си играат со апаратот.
- Не покривајте го апаратот (на пр. со пешкир) за да спречите прегревање.
- Овој апарат е наменет само за внатрешна употреба. Немојте да го користите надвор.
- Апаратот не е наменет за поставување на место каде што може да се користи воден млаз.

Внимание
- Апаратот чувајте го подалеку од дофат на деца. Рачката може да се отстрани за дополнителна безбедност.
- Поставете го апаратот на хоризонтална, рамна и стабилна површина. Оставете најмалку 10 cm слободен простор околу апаратот за најдобри перформанси.
- Во опкружување со амбиентална температура од 23 °C, потребни се приближно 12 до 15 часа за да се излади бурето до идеална температура за пиење од 3 °C. При повисоки амбиентални температури, ладењето на бурето трае подолго.
- Кога ги користите апаратот над 32 °C, температурата на пивото може да се зголеми над 3 °C. Кога температурата ќе се намали под 32 °C, температурата на пивото повторно опаѓа на 3 °C.
- Не изложувајте го апаратот на директна сончева светлина.
- Секогаш чистете го апаратот пред да го складирате подолго време. Не заборавајте темелно да ја исплакнете славината. Остатоците од пиво може да предизвикаат проблеми кога ќе ја поставите славината на бурето.
- Немојте да го подигнувате апаратот за рачката на славината.

Бурето
Предупредување
- Никогаш немојте да го чувате бурето во замрзнувач! Замрзнувањето може да предизвика сериозно оштетување на бурето.
- За да избегнете ризик од експлозија, немојте да го изложувате бурето на директна сончева светлина или на температури повисоки од 30 °C.
- Бурето е под притисок. Немојте да го отстранувате горниот дел за прикачување и немојте да го дупчите бурето со остар предмет.

Внимание
- Секогаш читајте и следете ги упатствата и безбедносните предупредувања на бурето пред да го поставите во апаратот.
- Немојте да го тресете бурето.
- Чувајте го отвореното буре на соодветната температура така што ќе го оставите во апаратот. Проверете дали апаратот е вклучен. Ако го исклучите апаратот затоа што нема да го користите подолго време (на пр. одмор), секогаш отстранувајте го отвореното буре од апаратот и ставајте го во фрижидер. Кога ќе го отворите бурето, пивото останува свежо 30 дена.
- Секогаш проверувајте го датумот на траење на бурето кога ќе го купите и пред да го поставите.
- Немојте да го користите бурето ако горниот дел за прикачување е оштетен. Ако горниот дел за прикачување е оштетен, славината нема да ја собере на него.
- Неотворените буриња е најдобро да ги чувате на стабилна температура. На колку поладна температура го чувате бурето, толку подобро.
- Максимален работен притисок: 1,5 бари.
- Бурето користете го само за HD3770 PerfectDraft. Не прикачувајте друга опрема на бурето.
- Не користете буриња од други добавувачи освен тие што се спомнати во онлајн упатството за користење (погледнете го поглавјето „Добавувачи на буриња").
- Не користете оштетени буриња во овој апарат бидејќи тоа може да го оштети апаратот. Веднаш вратете го оштетеното буре во продавницата каде што сте го купиле.
- Бурињата не може да се редат едно врз друго.
- Ниво на бучава: Lc < 70 dB(A).

Електромагнетни полиња (EMF)
Овој апарат е усогласен со важечките стандарди и прописи што се однесуваат на изложеноста на електромагнетни полиња.

Гаранција и поддршка
Versuni нуди двегодишна гаранција за овој производ по купувањето. Оваа гаранција престанува да важи ако дефектот се должи на неправилно користење или несоодветно одржување. Нашата гаранција не влијае на вашите законски права како потрошувач. За повеќе информации или за користење на гаранцијата, посетете ја нашата веб-страница **www.philips.com/support**.

Рециклирање
Овој симбол означува дека производот не смее да се фрла со обичниот отпад од домаќинствата (2012/19/EU).

Придржувајте се до законите во вашата земја за одделно собирање на електричните и електронските производи. Правилното фрлање помага во спречувањето на негативните последици по животната средина и човековото здравје.

Nederlands

Belangrijk
Lees deze gebruiksaanwijzing zorgvuldig door voordat u het apparaat gaat gebruiken. Bewaar de gebruiksaanwijzing om deze zo nodig later te kunnen raadplegen.

Het apparaat
Waarschuwing
- Indien het netsnoer beschadigd is, moet u het laten vervangen door Philips, een door Philips geautoriseerd servicecentrum of personen met vergelijkbare kwalificaties om gevaar te voorkomen.
- Controleer of het voltage dat op de onderkant van het apparaat is aangegeven, overeenkomt met de plaatselijke netspanning voordat je het apparaat aansluit.
- Gebruik het apparaat niet indien de stekker, het snoer of het apparaat zelf beschadigd is.
- Dit apparaat kan worden gebruikt door personen met verminderde lichamelijke, zintuiglijke of geestelijke capaciteiten of weinig ervaring en kennis, mits zij toezicht of instructie hebben ontvangen aangaande veilig gebruik van het apparaat, en zij de gevaren van het gebruik begrijpen.
- Dit apparaat mag niet door kinderen worden gebruikt. Houd het apparaat en het snoer buiten het bereik van kinderen.
- Houd toezicht op kinderen om te voorkomen dat ze met het apparaat gaan spelen.
- Bedek het apparaat niet (met bijvoorbeeld een handdoek) om oververhitting te voorkomen.
- Het apparaat is uitsluitend bedoeld voor gebruik binnenshuis. Gebruik het apparaat niet buitenshuis.
- Het apparaat is niet geschikt voor installatie in een omgeving waar een waterstraal gebruikt kan worden.

Let op
- Houd het apparaat buiten het bereik van kinderen. De hendel kan worden verwijderd voor extra veiligheid.
- Plaats het apparaat op een horizontale, vlakke en stabiele ondergrond. Laat rond het apparaat een ruimte van ten minste 10 cm vrij voor de beste prestaties.
- In een omgeving met een temperatuur van 23 °C duurt het ongeveer 12 tot 15 uur om een ongekoeld biervat te koelen tot de ideale drinktemperatuur van 3 °C. Bij hogere omgevingstemperaturen duurt het koelen van het biervat langer.
- Wanneer u het apparaat bij temperaturen boven 32 °C gebruikt, kan de biertemperatuur tot boven 3 °C komen. Wanneer de temperatuur daalt tot onder 32 °C, daalt de biertemperatuur weer tot 3 °C.
- Stel het apparaat niet bloot aan direct zonlicht.
- Maak het apparaat altijd schoon voordat u het voor langere tijd opbergt. Spoel de tapunit grondig schoon. Bierresten kunnen problemen veroorzaken wanneer u de tapunit op het biervat installeert.
- Til het apparaat niet op aan de hendel van de tapkraan.

Het biervat
Waarschuwing
- Bewaar het biervat nooit in de vriezer! Bevriezing kan ernstige schade aan het biervat veroorzaken.
- Stel het biervat nooit bloot aan direct zonlicht of aan temperaturen boven 30 °C om explosiegevaar te voorkomen.
- Het biervat staat onder druk. Verwijder nooit het aansluitpunt en doorboor het biervat nooit met een scherp voorwerp.

Let op
- Lees en volg altijd de instructies en waarschuwingen op het biervat voordat u het biervat in het apparaat plaatst.
- Schud het biervat niet.
- Houd een open biervat op de juiste temperatuur door het in het apparaat te bewaren. Zorg ervoor dat het apparaat ingeschakeld is. Als u het apparaat uitschakelt omdat u het langere tijd niet gaat gebruiken (bijvoorbeeld omdat u op vakantie gaat), verwijdert u altijd het geopende biervat uit het apparaat en plaatst u het in de koelkast. Zodra een biervat is geopend, blijft het bier 30 dagen goed.
- Controleer altijd de houdbaarheidsdatum op het biervat bij de aanschaf en voordat u het installeert.
- Gebruik het biervat niet als het aansluitpunt beschadigd is. Als de bovenkant van het aansluitpunt beschadigd is, kan de tapunit niet worden geplaatst.
- Ongeopende biervaten blijven het langst goed wanneer u ze op een constante temperatuur bewaart. Hoe koeler het biervat wordt bewaard, hoe beter.
- Maximale werkdruk: 1,5 bar.
- Gebruik het biervat alleen met de HD3770 PerfectDraft. Sluit geen andere apparatuur aan op het biervat.
- Gebruik geen biervaten van andere leveranciers dan die in de online gebruiksaanwijzing staan vermeld (zie hoofdstuk 'Biervatleveranciers').
- Gebruik geen beschadigde biervaten in dit apparaat, want zo kan het apparaat beschadigd raken. Breng een beschadigd biervat onmiddellijk terug naar de winkel waar u dit hebt gekocht.
- De biervaten zijn niet stapelbaar.
- Geluidsniveau: Lc < 70 dB(A).

Elektromagnetische velden (EMV)
Dit apparaat voldoet aan de toepasselijke richtlijnen en voorschriften met betrekking tot blootstelling aan elektromagnetische velden.

Garantie en ondersteuning
Versuni biedt twee jaar garantie op dit product vanaf de datum van aankoop. Deze garantie is niet geldig als een defect het gevolg is van onjuist gebruik of slecht onderhoud. Onze garantie is niet van invloed op uw rechten als consument. Ga voor meer informatie of om de garantie in te roepen naar onze website **www.philips.com/support**.

Recycling
Dit symbool betekent dat dit product niet bij het gewone huishoudelijke afval mag worden weggegooid (2012/19/EU).

Volg de geldende regels in uw land voor de gescheiden inzameling van elektrische en elektronische producten. Met correcte afvoer voorkomt u negatieve gevolgen voor het milieu en de volksgezondheid.

Norsk

Viktig
Les denne brukerhåndboken nøye før du bruker apparatet, og ta vare på den for senere referanse.

Apparatet
Advarsel
- Hvis ledningen er ødelagt, må den alltid skiftes ut av Philips, et servicesenter som er godkjent av Philips, eller lignende kvalifisert personell, slik at man unngår farlige situasjoner.
- Før du kobler til apparatet, må du kontrollere at spenningen som er angitt på undersiden av apparatet, stemmer overens med nettspenningen.
- Du må ikke bruke apparatet hvis støpselet, ledningen eller selve apparatet er ødelagt.
- Dette apparatet kan brukes av personer med nedsatt sanseevne eller fysisk eller psykisk funksjonsevne, eller personer med manglende erfaring eller kunnskap, dersom de får instruksjoner om sikker bruk av apparatet eller tilsyn som sikrer sikker bruk, og hvis de er klar over risikoen.
- Dette apparatet skal ikke brukes av barn. Oppbevar apparatet og ledningen utilgjengelig for barn.
- Pass på at barn er under tilsyn, slik at de ikke leker med apparatet.
- Ikke dekk til apparatet (f.eks. med et håndkle) for å hindre at det overopphetes.
- Dette apparatet er bare ment for innendørs bruk. Det er ikke til utendørs bruk.
- Apparatet er ikke egnet for montering i et område der en vannstråle kan komme til å bli brukt.

Forsiktig
- Oppbevar apparatet utilgjengelig for barn. Håndtaket kan fjernes for ytterligere sikkerhet.
- Sett apparatet på et vannrett, jevnt og stabilt underlag. La det være minst 10 cm klaring rundt apparatet for å oppnå best mulig ytelse.
- I omgivelser med en temperatur på 23 °C tar det ca. 12 til 15 timer å kjøle ned et ukjølt fat til den ideelle drikketemperaturen på 3 °C. Ved høyere omgivelsestemperatur tar det lengre tid å kjøle ned fatet.
- Når du bruker apparatet i omgivelser på 32 °C, kan ølets temperatur øke utover 3 °C. Når temperaturen går ned til under 32 °C, synker temperaturen på ølet til 3 °C igjen.
- Ikke utsett apparatet for direkte sollys.
- Rengjør alltid apparatet før du lagrer det over en lenger periode. Sørg for at du skyller kranenheten grundig. Rester av øl kan forårsake problemer når du installerer kranenheten på fatet.
- Ikke løft apparatet etter håndtaket på kranen.

Fatet
Advarsel
- Oppbevar aldri fatet i fryseren! Frysing kan føre til alvorlig skade på fatet.
- For å unngå eksplosjonsfare må fatet ikke utsettes for direkte sollys eller temperaturer over 30 °C.
- Det er trykk i fatet. Ikke fjern koblingstoppen eller stikk en skarp gjenstand i fatet.

Forsiktig
- Les og følg alltid instruksjonene og sikkerhetsadvarslene på fatet før du setter det inn i apparatet.
- Ikke rist fatet.
- Lagre et åpent fat i riktig temperatur ved å la det stå i apparatet. Kontroller at apparatet er slått på. Hvis du slår av apparatet fordi du ikke skal bruke det over en lenger periode (f.eks. ferie), må du alltid fjerne det åpne fatet fra apparatet og sette det i kjøleskapet. Når et fat er åpnet, holder ølet seg friskt i 30 dager.
- Kontroller alltid utløpsdatoen på fatet når du kjøper det, og før du installerer det.
- Ikke bruk fatet hvis tilkoblingstoppen er skadet. Hvis tilkoblingstoppen er skadet, passer ikke kranenheten på det.
- Uåpnede fat holder seg best når du oppbevarer dem i stabil temperatur. Jo kjøligere du oppbevarer fatet, desto bedre.
- Maksimalt arbeidstrykk: 1,5 bar.
- Bruk bare fat for HD3770 PerfectDraft. Ikke koble annet utstyr til fatet.
- Ikke bruk fat fra andre leverandører enn de som er nevnt i den elektroniske brukerhåndboken (se avsnittet «Leverandører av fat»).
- Ikke bruk skadede fat i dette apparatet, da dette kan skade apparatet. Returner et skadet fat umiddelbart til butikken der du kjøpte det.
- Fatene kan ikke stables oppå hverandre.
- Støynivå: Lc < 70 dB(A).

Elektromagnetiske felt (EMF)
Dette apparatet overholder aktuelle standarder og forskrifter om eksponering for elektromagnetiske felt.

Garanti og støtte
Versuni tilbyr to års garanti etter at produktet er kjøpt. Denne garantien er ikke gyldig hvis en mangel skyldes feilaktig bruk eller dårlig vedlikehold. Garantien vår påvirker ikke dine lovbestemte rettigheter som forbruker. Hvis du vil ha mer informasjon eller vil ta i bruk garantien, kan du gå til nettstedet vårt på **www.philips.com/support**.

Resirkulering
Dette symbolet betyr at dette produktet ikke må kastes sammen med husholdningsavfall (2012/19/EU).

Følg nasjonale regler for innsamling av elektriske og elektroniske produkter og batterier. Hvis du kaster produktet på riktig måte, bidrar du til å forhindre negative konsekvenser for helse og miljø.

Polski

Ważne
Przed rozpoczęciem korzystania z urządzenia zapoznaj się dokładnie z jego instrukcją obsługi. Instrukcję warto też zachować na przyszłość.

Urządzenie
Ostrzeżenie
- Ze względów bezpieczeństwa wymianę uszkodzonego przewodu sieciowego należy zlecić firmie Philips, autoryzowanemu centrum serwisowemu firmy Philips lub odpowiednio wykwalifikowanej osobie.
- Przed podłączeniem urządzenia upewnij się, czy napięcie podane na spodzie urządzenia jest zgodne z napięciem w sieci elektrycznej.
- Nie używaj urządzenia, jeśli uszkodzona jest wtyczka, przewód sieciowy lub samo urządzenie.
- Urządzenie może być używane przez osoby z ograniczonymi zdolnościami fizycznymi, sensorycznymi lub umysłowymi, a także nieposiadające wiedzy lub doświadczenia w użytkowaniu tego typu urządzeń, pod warunkiem, że będą one nadzorowane lub zostaną poinstruowane na temat korzystania z tego urządzenia w bezpieczny sposób oraz zostaną poinformowane o potencjalnych zagrożeniach.
- Urządzenie nie może być używane przez dzieci. Przechowuj urządzenie i przewód poza zasięgiem dzieci.
- Nie pozwalaj dzieciom bawić się urządzeniem.
- Nie przykrywaj urządzenia (np. ręcznikiem), aby nie dopuścić do jego przegrzania.
- Urządzenie to jest przeznaczone wyłącznie do użytku w pomieszczeniach. Nie używaj go na wolnym powietrzu.
- Urządzenie nie nadaje się do montażu w miejscu, w którym istnieje szansa na użycie silnego strumienia wody.

Ostrzeżenie
- Przechowuj urządzenie w miejscu niedostępnym dla dzieci. Uchwyt można zdjąć w celu zwiększenia bezpieczeństwa.
- Ustaw urządzenie na płaskiej, równej i stabilnej powierzchni. Aby urządzenie działało z najlepszą wydajnością, należy pozostawić wokół niego co najmniej 10 cm wolnego miejsca.
- W środowisku o temperaturze otoczenia wynoszącej 23°C schłodzenie beczułki do idealnej temperatury picia wynoszącej 3°C trwa od 12 do 15 godzin. Przy wyższych temperaturach otoczenia chłodzenie beczułki trwa dłużej.
- W przypadku korzystania z urządzenia w temperaturze otoczenia wyższej niż 32°C temperatura piwa może wzrosnąć powyżej 3°C. Gdy temperatura otoczenia spadnie poniżej 32°C, temperatura piwa ponownie spadnie do 3°C.
- Nie wystawiaj urządzenia na bezpośrednie działanie promieni słonecznych.
- Należy zawsze wyczyścić urządzenie przed odłożeniem go na czas dłuższego przechowywania. Dokładnie wypłucz kran. Pozostałości piwa mogą powodować problemy podczas montażu kranu w beczułce.
- Nie podnoś urządzenia za uchwyt kranu.

Beczułka
Ostrzeżenie
- Beczułki nie można przechowywać w zamrażarce! Ujemna temperatura w zamrażarce może poważnie uszkodzić beczułkę.
- Aby uniknąć ryzyka wybuchu, nie wystawiaj beczułki na bezpośrednie działanie promieni słonecznych ani temperatury powyżej 30°C.
- Beczułka działa na podciśnienie. Nie wolno zdejmować górnego elementu łączącego ani przekłuwać beczułki ostrym przedmiotem.

Ostrzeżenie
- Przed zamontowaniem beczułki w urządzeniu należy zawsze przeczytać instrukcje i ostrzeżenia dotyczące bezpieczeństwa i postępować zgodnie z nimi.
- Beczułką nie można wstrząsać.
- Otwartą beczułkę najlepiej przechowywać w urządzeniu — dzięki temu będzie mieć odpowiednią temperaturę. Sprawdź, czy urządzenie jest włączone. Jeśli wyłączasz urządzenie, ponieważ nie zamierzasz używać go przez dłuższy czas (np. z powodu wyjazdu na wakacje), wyjmij z niego otwartą beczułkę i włóż ją do lodówki. Po otwarciu beczułki piwo pozostaje świeże przez 30 dni.
- Po każdym zakupie sprawdź datę ważności na beczułce przed jej zamontowaniem.
- Nie używaj beczułki, jeśli górny element łączący jest uszkodzony. Uszkodzenie tego elementu można poznać po trudnościach w zamontowaniu kranu.
- Nieotwarte beczułki najlepiej przechowywać w stałej temperaturze. Wtedy ich zawartość pozostaje maksymalnie długo świeża. Im chłodniejsza temperatura przechowywania beczułki, tym lepiej.
- Maksymalne ciśnienie robocze: 1,5 bara.
- Beczułki można używać wyłącznie w urządzeniu HD3770 PerfectDraft. Nie można podłączać do niej innych urządzeń.
- Nie używaj beczułek innych dostawców, niż wymieniony w instrukcji obsługi dostępnej w Internecie (patrz rozdział „Dostawcy beczułek").
- W urządzeniu nie można używać uszkodzonych beczułek, gdyż może to spowodować jego uszkodzenie. Uszkodzoną beczułkę należy niezwłocznie zwrócić do sklepu, w którym ją kupiono.
- Beczułek nie można przechowywać, wkładając jedną w drugą.
- Poziom hałasu: Lc <70 dB (A).

Pola elektromagnetyczne (EMF)
To urządzenie jest zgodne z obowiązującymi normami i przepisami dotyczącymi narażenia na działanie pól elektromagnetycznych.

Gwarancja i pomoc techniczna
Firma Versuni oferuje dwuletnią gwarancję od daty zakupu tego produktu. Niniejsza gwarancja nie jest ważna, jeśli usterka jest spowodowana nieprawidłowym użytkowaniem lub niewłaściwą konserwacją. Nasza gwarancja nie wpływa na prawa użytkownika wynikające z prawa konsumenta. Aby uzyskać więcej informacji lub skorzystać z gwarancji, odwiedź naszą stronę internetową **www.philips.com/support**.

Ochrona środowiska
Symbol przekreślonego kontenera na odpady, oznacza, że produkt podlega selektywnej zbiórce zgodnie z Dyrektywą 2012/19/UE i informuje, że sprzęt po okresie użytkowania, nie może być wyrzucony z innymi odpadami gospodarstwa domowego. Użytkownik ma obowiązek oddać go do podmiotu prowadzącego zbieranie zużytego sprzętu elektrycznego i elektronicznego, tworzącego system zbierania takich odpadów - w tym do odpowiedniego sklepu, lokalnego punktu zbiórki lub jednostki gminnej. Zużyty sprzęt może mieć szkodliwy wpływ na środowisko i zdrowie ludzi z uwagi na potencjalną zawartość niebezpiecznych substancji, mieszanin oraz części składowych. Gospodarstwo domowe spełnia ważną rolę w przyczynianiu się do ponownego użycia i odzysku surowców wtórnych, w tym recyklingu zużytego sprzętu. Na tym etapie kształtuje się postawy, które wpływają na zachowanie wspólnego dobra jakim jest czyste środowisko naturalne.

Português

Importante
Leia cuidadosamente este manual do utilizador antes de utilizar o aparelho e guarde-o para consultas futuras.

O aparelho
Aviso
- Se o fio estiver danificado, deve ser sempre substituído pela Philips, por um centro de assistência autorizado da Philips ou por pessoal devidamente qualificado para se evitarem situações de perigo.
- Verifique se a voltagem indicada na parte inferior do aparelho corresponde à voltagem eléctrica local, antes de ligar o aparelho.
- Não utilize o aparelho se a ficha, o fio ou o próprio aparelho estiverem danificados.
- Este aparelho pode ser utilizado por pessoas com capacidades físicas, sensoriais ou mentais reduzidas, ou com falta de experiência e conhecimento, caso sejam supervisionadas ou lhes tenham sido dadas instruções relativas à utilização segura do aparelho e se compreenderem os perigos envolvidos.
- Este aparelho não pode ser utilizado por crianças. Mantenha o aparelho e o cabo fora do alcance das crianças.
- As crianças devem ser supervisionadas para garantir que não brincam com o aparelho.
- Não tape o aparelho (por exemplo, com uma toalha) para evitar o sobreaquecimento.
- Este aparelho é exclusivamente para utilização no interior. Não o utilize no exterior.
- O aparelho não é adequado para instalação numa área onde possa ser utilizado um jato de água.

Atenção
- Mantenha o aparelho fora do alcance das crianças. O manípulo pode ser retirado para maior segurança.
- Coloque o aparelho numa superfície horizontal, estável e nivelada. Deixe pelo menos 10 cm de espaço livre à volta do aparelho para obter o melhor desempenho.
- Num ambiente com uma temperatura ambiente de 23 °C, demora cerca de 12 a 15 horas a arrefecer um barril não arrefecido até à temperatura ideal da bebida de 3 °C. A temperaturas ambiente mais elevadas, o arrefecimento do barril demora mais tempo.
- Quando utiliza o aparelho acima dos 32 °C, a temperatura da cerveja pode subir acima dos 3 °C. Quando a temperatura desce abaixo de 32 °C, a temperatura da cerveja volta novamente a 3 °C.
- Não exponha o aparelho à luz solar directa.
- Limpe sempre o aparelho antes de o guardar durante um período de tempo mais longo. Certifique-se de que enxagua bem a unidade da tampa. Os resíduos de cerveja podem causar problemas quando se instala a unidade da tampa no barril.
- Não levante o aparelho pelo manípulo da torneira.

O barril
Aviso
- Nunca guarde o barril no congelador! O congelamento pode causar danos graves no barril.
- Para evitar o risco de explosão, não exponha o barril a luz solar direta ou a temperaturas superiores a 30 °C.
- O barril está sob pressão. Não retire a parte superior da ligação nem perfure o barril com um objeto pontiagudo.

Atenção
- Leia e siga sempre as instruções e os avisos de segurança no barril antes de o instalar no aparelho.
- Não abane o barril.
- Guarde um barril aberto à temperatura certa, deixando-o no aparelho. Certifique-se de que o aparelho está ligado. Se desligar o aparelho porque não o vai utilizar durante um período de tempo mais longo (por exemplo, férias), retire sempre o barril aberto do aparelho e coloque-o no frigorífico. Ao abrir um barril, a cerveja permanece fresca durante 30 dias.
- Verifique sempre a data de validade do barril quando o comprar e antes de o instalar.
- Não utilize o barril se a parte superior da ligação estiver danificada. Se a parte superior da ligação estiver danificada, a unidade da tampa não encaixa nela.
- Os barris fechados mantêm-se no ponto ideal quando os guarda a uma temperatura estável. Quanto mais frio for o ambiente onde pretende guardar o barril, melhor.
- Pressão máxima de trabalho: 1,5 bar.
- Utilize o barril apenas para o PerfectDraft HD3770. Não ligue outro equipamento ao barril.
- Não utilize barris de outros fornecedores para além dos mencionados no manual do utilizador online (consulte o capítulo "Fornecedores de barris").
- Não utilize barris danificados neste aparelho, pois isso pode danificar o aparelho. Devolva imediatamente um barril danificado à loja onde o comprou.
- Os barris não são empilháveis.
- Nível de ruído: Lc < 70 dB(A).

Campos eletromagnéticos (CEM)
Este aparelho cumpre todas as normas e regulamentos aplicáveis relativos à exposição a campos eletromagnéticos.

Garantia e assistência
A Versuni oferece uma garantia de dois anos após a compra deste produto. Esta garantia não é válida se um defeito se dever a uma utilização incorreta ou a uma manutenção deficiente. A nossa garantia não afeta os seus direitos enquanto consumidor abrangidos pela lei. Para obter mais informações ou invocar a garantia, visite o nosso website **www.philips.com/support**.

Reciclagem
Este símbolo significa que este produto não deve ser eliminado juntamente com os resíduos domésticos comuns (2012/19/UE).

Siga as normas do seu país para a recolha seletiva de produtos elétricos e eletrónicos. A eliminação correta ajuda a evitar consequências prejudiciais para o meio ambiente e para a saúde pública.

Română

Important
Citeşte cu atenţie acest manual de utilizare înainte de utilizarea aparatului şi păstrează-l pentru consultare ulterioară.

Aparatul
Avertisment
- În cazul în care cablul de alimentare este deteriorat, acesta trebuie înlocuit întotdeauna de Philips, de un centru de service autorizat de Philips sau de personal calificat în domeniu, pentru a evita orice accident.
- Verifică dacă tensiunea indicată în partea inferioară a aparatului corespunde tensiunii locale, înainte de a conecta aparatul.
- Nu folosiţi aparatul dacă ştecherul, cablul sau aparatul însuşi este deteriorat.
- Acest aparat poate fi utilizat de către persoane care au capacităţi fizice, mentale sau senzoriale reduse sau sunt lipsite de experienţă şi cunoştinţe, dacă sunt supravegheate sau au fost instruite cu privire la utilizarea în condiţii de siguranţă a aparatului şi dacă înţeleg pericolele pe care le prezintă.
- Acest aparat nu trebuie să fie utilizat de către copii. Nu lăsa aparatul şi cablul său de alimentare la îndemâna copiilor.
- Copiii trebuie supravegheaţi, pentru a nu transforma aparatul în obiect de joacă.
- Nu acoperi aparatul (de ex., cu un prosop), pentru a preveni supraîncălzirea acestuia.
- Acest aparat este destinat utilizării în interior. Nu îl folosi în aer liber.
- Aparatul nu este adecvat pentru instalare într-o zonă în care ar putea fi utilizat un jet de apă.

Atenţie
- Nu lăsa aparatul la îndemâna copiilor. Mânerul poate fi demontat pentru siguranţă suplimentară.
- Aşază aparatul pe o suprafaţă orizontală, plată şi stabilă. Pentru cele mai bune performanţe, lasă un spaţiu liber de cel puţin 10 cm în jurul aparatului.
- Într-un mediu cu o temperatură ambiantă de 23 °C, este nevoie de aproximativ 12 până la 15 ore pentru a răci un butoi nerăcit până la temperatura ideală pentru băut de 3 °C. La temperaturi ambiante mai ridicate, răcirea butoiului durează mai mult.
- Atunci când utilizezi aparatul la o temperatură mai mare de 32 °C, temperatura berii poate creşte peste 3 °C. Când temperatura scade sub 32 °C, temperatura berii scade din nou la 3 °C.
- Nu expune aparatul la lumina directă a soarelui.
- Curăţă întotdeauna aparatul înainte de a-l depozita pentru o perioadă mai lungă. Ai grijă să clăteşti bine dozatorul. Reziduurile de bere ar putea cauza probleme atunci când instalezi dozatorul pe butoi.
- Nu ridica aparatul de mânerul dozatorului.

Butoiul
Avertisment
- Nu depozita niciodată butoiul în congelator! Congelarea poate deteriora grav butoiul.
- Pentru a evita riscul de explozie, nu expune butoiul la lumina directă a soarelui sau la temperaturi mai mari de 30 °C.
- Butoiul este sub presiune. Nu scoate capul de conectare şi nu străpunge butoiul cu un obiect ascuţit.

Atenţie
- Citeşte şi respectă întotdeauna instrucţiunile şi avertismentele de siguranţă de pe butoi înainte de a-l instala în aparat.
- Nu agita butoiul.
- Depozitează un butoi deschis la temperatura potrivită, lăsându-l în aparat. Asiguraţi-vă că aparatul este pornit. Dacă opreşti aparatul pentru că nu îl vei utiliza pentru o perioadă mai lungă (de ex., pleci în vacanţă), scoate întotdeauna butoiul deschis din aparat şi pune-l în frigider. Odată ce un butoi a fost deschis, berea rămâne proaspătă timp de 30 de zile.
- Verifică întotdeauna data de expirare de pe butoi atunci când îl cumperi şi înainte de a-l instala.
- Nu utiliza butoiul în cazul în care capul de conectare este deteriorat. În cazul în care capul de conectare este deteriorat, dozatorul nu se potriveşte pe acesta.
- Butoaiele nedeschise se păstrează cel mai bine atunci când le depozitezi la o temperatură stabilă. Cu cât este mai rece butoiul în timpul depozitării, cu atât mai bine.
- Presiune maximă de funcţionare: 1,5 bar.
- Foloseşte butoiul numai pentru HD3770 PerfectDraft. Nu conecta alte echipamente la butoi.
- Nu utiliza butoaie de la alţi furnizori decât cei menţionaţi în manualul de utilizare online (consultă capitolul „Furnizori de butoaie").
- Nu utiliza butoaie deteriorate în acest aparat, deoarece acest lucru ar putea dăuna aparatului. Returnează imediat un butoi deteriorat la magazinul de unde l-ai cumpărat.
- Butoaiele nu se pot suprapune.
- Nivel de zgomot: Lc < 70 dB(A).

Câmpuri electromagnetice (EMF)
Acest aparat respectă standardele şi reglementările aplicabile privind expunerea la câmpuri electromagnetice.

Garanţie şi asistenţă
Versuni oferă o garanţie de doi ani după achiziţia acestui produs. Această garanţie nu este valabilă dacă o defecţiune se datorează utilizării incorecte sau întreţinerii necorespunzătoare. Garanţia noastră nu îţi afectează drepturile de consumator conferite prin lege. Pentru mai multe informaţii sau pentru revendicarea garanţiei, accesează site-ul nostru web **www.philips.com/support**.

Reciclarea
Acest simbol înseamnă că produsul nu poate fi eliminat împreună cu gunoiul menajer obişnuit (2012/19/UE).

Respectă regulile din ţara ta pentru colectarea separată a produselor electrice şi electronice. Eliminarea corectă contribuie la prevenirea consecinţelor negative asupra mediului şi asupra sănătăţii umane.

Slovenčina

Dôležité
Pred použitím zariadenia si pozorne prečítajte tento návod na použitie a odložte si ho pre prípad potreby v budúcnosti.

Zariadenie
Varovanie
- V prípade poškodenia je potrebné elektrický kábel nechať vymeniť v spoločnosti Philips, servisnom stredisku spoločnosti Philips alebo u podobne kvalifikovaných osôb, aby sa predišlo možným rizikám.
- Pred zapojením zariadenia skontrolujte, či napätie uvedené na spodnej časti zariadenia súhlasí s napätím v sieti vo Vašej domácnosti.
- Zariadenie nepoužívajte, ak je poškodená zástrčka, kábel alebo samotné zariadenie.
- Toto zariadenie môžu používať osoby, ktoré majú obmedzené telesné, zmyslové alebo mentálne schopnosti alebo nemajú dostatok skúseností a znalostí, pokiaľ sú pod dozorom alebo im bolo vysvetlené bezpečné používanie tohto zariadenia a za predpokladu, že rozumejú príslušným rizikám.
- Tento spotrebič nesmú používať deti. Spotrebič a jeho kábel uchovávajte mimo dosahu detí.
- Deti musia byť pod dozorom, aby sa nehrali so zariadením.
- Zariadenie nezakrývajte (napr. uterákom), aby sa neprehrievalo.
- Toto zariadenie je určené len na použitie v interiéri. Nepoužívajte ho v exteriéri.
- Zariadenie nie je vhodné na inštaláciu v oblasti, kde by sa mohol použiť prúd vody.

Upozornenie
- Zariadenie odkladajte mimo dosahu detí. Rukoväť je možné vybrať pre väčšiu bezpečnosť.
- Zariadenie umiestnite na stabilný, vodorovný a hladký povrch. Nechajte okolo zariadenia aspoň 10 cm voľného miesta, aby ste mali čo najlepší výkon.
- V prostredí s okolitou teplotou 23 °C trvá schladenie neochladeného súdka na ideálnu teplotu nápoja 3 °C približne 12 – 15 hodín. Pri vyššej okolitej teplote trvá schladenie súdka dlhšie.
- Pri používaní zariadenia pri teplote nad 32 °C sa teplota piva môže zvýšiť nad 3 °C. Keď teplota klesne pod 32 °C, teplota piva opäť klesne na 3 °C.
- Nevystavujte zariadenie priamemu slnečnému žiareniu.
- Pred uskladnením zariadenia na dlhšiu dobu ho vždy vyčistite. Uistite sa, že jednotku kohútika dôkladne opláchnete. Zvyšky piva môžu spôsobiť problémy pri inštalácii jednotky kohútika na súdok.
- Zariadenie nezdvíhajte za rukoväť kohútika.

Súdok
Varovanie
- Súdok nikdy neskladujte v mrazničke! Zmrazenie môže spôsobiť vážne poškodenie súdka.
- Aby ste predišli riziku výbuchu, nevystavujte súdok priamemu slnečnému žiareniu ani teplotám vyšším ako 30 °C.
- Súdok je pod tlakom. Neodstraňujte spojovaciu špičku ani neprepichujte súdok ostrým predmetom.

Upozornenie
- Pred inštaláciou do zariadenia si vždy prečítajte pokyny a bezpečnostné výstrahy uvedené na súdku a dodržiavajte ich.
- Súdkom netraste.
- Otvorený súdok skladujte pri správnej teplote tak, že ho necháte v zariadení. Uistite sa, že zariadenie je zapnuté. Ak zariadenie vypnete, pretože ho nebudete dlhšiu dobu používať (napr. počas dovolenky), vždy vyberte otvorený súdok zo zariadenia a vložte ho do chladničky. Po otvorení súdka zostane pivo čerstvé 30 dní.
- Vždy skontrolujte dátum exspirácie na súdku, keď si ho kúpite a pred inštaláciou.
- Nepoužívajte súdok, ak je poškodená spojovacia špička. Ak je poškodená spojovacia špička, jednotka kohútika sa na ňu nebude dať namontovať.
- Neotvorené súdky udržiavajú najlepšiu kvalitu nápojov, keď ich skladujete pri stabilnej teplote. Čím je súdok chladnejší, tým lepšie.
- Maximálny pracovný tlak: 1,5 baru.
- Súdok používajte len pre model HD3770 PerfectDraft. K súdku nepripájajte iné zariadenie.
- Nepoužívajte súdky od iných dodávateľov ako tie, ktoré sú uvedené v online návode na použitie (pozrite si kapitolu „Dodávatelia súdkov").
- V tomto zariadení nepoužívajte poškodené súdky, pretože by to mohlo poškodiť zariadenie. Poškodený súdok okamžite vráťte do obchodu, kde ste ho kúpili.
- Súdky nie je možné ukladať na seba.
- Deklarovaná hodnota úrovne hluku je <70 dB (A).

Elektromagnetické polia (EMF)
Tento spotrebič vyhovuje príslušným normám a smerniciam týkajúcim sa vystavenia elektromagnetickým poliam.

Záruka a podpora
Spoločnosť Versuni ponúka dvojročnú záruku po zakúpení tohto produktu. Táto záruka neplatí na poškodenie spôsobené nesprávnym používaním alebo nedostatočnou údržbou. Naša záruka nemá podľa zákona vplyv na vaše práva spotrebiteľa. Ďalšie informácie alebo uplatnenie záruky nájdete na našej webovej stránke **www.philips.com/support**.

Recyklácia
Tento symbol znamená, že výrobok sa nesmie likvidovať s bežným komunálnym odpadom (2012/19/EÚ).

Postupujte podľa predpisov platných vo vašej krajine pre separovaný zber elektrických a elektronických výrobkov. Správna likvidácia pomáha zabrániť negatívnym dopadom na životné prostredie a ľudské zdravie.

Slovenščina

Pomembno
Pred uporabo aparata natančno preberite ta uporabniški priročnik in ga shranite za poznejšo uporabo.

Aparat
Opozorilo
- Poškodovani omrežni kabel sme zamenjati le podjetje Philips, Philipsov pooblaščeni servis ali ustrezno usposobljene osebje.
- Pred priključitvijo aparata na električno omrežje preverite, ali na dnu aparata navedena napetost ustreza napetosti lokalnega električnega omrežja.
- Aparata ne uporabljajte, če je poškodovan vtikač, kabel ali sam aparat.
- Ta aparat lahko uporabljajo osebe z zmanjšanimi fizičnimi ali psihičnimi sposobnostmi ali s pomanjkljivimi izkušnjami in znanjem, če so prejele navodila glede varne uporabe aparata ali jih pri uporabi nadzoruje odgovorna oseba, ki jih opozori na morebitne nevarnosti.
- Aparatane smejo uporabljati otroci. Aparat in kabel hranite izven dosega otrok.
- Pazite, da se otroci ne igrajo z aparatom.
- Aparata ne pokrivajte (npr. z brisačo), da se ne bi pregrel.
- Ta aparat je namenjen samo uporabi v zaprtih prostorih. Ne uporabljajte ga na prostem.
- Aparat ni primeren za namestitev na mesto, kjer bi ga lahko dosegel vodni curek.

Previdno
- Aparat hranite izven dosega otrok. Za večjo varnost lahko odstranite ročico.
- Aparat postavite na vodoravno, ravno in stabilno podlago. Za najboljše delovanje aparata pustite okoli njega vsaj 10 cm prostora.
- V okolju s temperaturo 23 °C traja približno 12 do 15 ur, da se neohlajen sodček ohladi na temperaturo, idealno za pitje, kar je 3 °C. Pri višjih temperaturah okolja se sodček hladi dlje.
- Če aparat uporabljate pri temperaturi, višji od 32 °C, lahko temperatura piva naraste nad 3 °C. Ko temperatura pade pod 32 °C, se temperatura piva znova spusti na 3 °C.
- Aparata ne izpostavljajte neposredni sončni svetlobi.
- Preden aparat shranite za daljše obdobje, ga obvezno očistite. Temeljito splaknite pipo. Ostanki piva lahko povzročijo težave pri nameščanju pipe na sodček.
- Aparata ne dvigajte tako, da ga držite za ročico pipe.

Sodček
Opozorilo
- Sodčka nikoli ne shranjujte v zamrzovalniku. Če bi zamrznil, bi se lahko hudo poškodoval.
- Da se izognete nevarnosti eksplozije, sodčka ne izpostavljajte neposredni sončni svetlobi ali temperaturam, višjim od 30 °C.
- Sodček je pod tlakom. Ne odstranjujte priključka na vrhnji strani ali luknjajte sodčka z ostrim predmetom.

Previdno
- Preden sodček namestite v aparat, obvezno preberite navodila in varnostna opozorila na njem in jih upoštevajte.
- Sodčka ne tresite.
- Odprt sodček hranite pri ustrezni temperaturi tako, da ga pustite v aparatu. Poskrbite, da je aparat izklopljen. Če aparat izklopite, ker ga ne boste uporabljali dlje časa (npr. med dopustom), obvezno odstranite odprt sodček iz aparata in ga postavite v hladilnik. Potem ko odprete sodček, ostane pivo v njem sveže 30 dni.
- Obvezno preverite rok uporabe na sodčku, preden tega kupite in namestite.
- Sodčka ne uporabljajte, če ima poškodovan priključek na vrhnji strani. Če je priključek na vrhnji strani poškodovan, nanj ni mogoče namestiti pipe.
- Neodprte sodčke je najbolje hraniti pri stabilni temperaturi. Pri nižji temperaturi kot ga hranite, boljše je.
- Najvišji delovni tlak: 1,5 bara.
- Sodček uporabljajte samo za aparat HD3770 PerfectDraft. Na sodček ne priključujte druge opreme.
- Ne uporabljajte sodčkov proizvajalcev, ki niso navedeni v spletnem uporabniškem priročniku (glejte poglavje "Dobavitelji sodčkov").
- V aparatu ne uporabljajte poškodovanih sodčkov, saj bi se lahko poškodoval. Poškodovan sodček takoj vrnite v trgovino, kjer ste ga kupili.
- Sodčki niso primerni za nalaganje enega na drugega.
- Raven hrupa: Lc < 70 dB(A).

Elektromagnetna polja (EMF)
Ta aparat ustreza veljavnim standardom in predpisom glede izpostavljenosti elektromagnetnim poljem.

Garancija in podpora
Versuni za ta izdelek nudi dveletno garancijo po nakupu. Ta garancija ne velja, če je okvara posledica nepravilne uporabe ali slabega vzdrževanja. Naša garancija ne vpliva na vaše pravice, ki jih imate kot potrošnik v skladu z zakonodajo. Za več informacij ali za uveljavljanje garancije obiščite naše spletno mesto **www.philips.com/support**.

Recikliranje
Ta simbol pomeni, da izdelka ne smete odlagati skupaj z običajnimi gospodinjskimi odpadki (2012/19/EU).

Upoštevajte nacionalne predpise za ločeno zbiranje električnih in elektronskih izdelkov. S pravilnim odlaganjem pripomorete k preprečevanju negativnih vplivov na okolje in zdravje ljudi.

Shqip

E rëndësishme
Lexojeni me kujdes këtë manual përdorimi përpara se ta vini në punë pajisjen, si dhe ruajeni për referencë në të ardhmen.

Pajisja
Paralajmërim
- Nëse kordoni elektrik është i dëmtuar, ai duhet ndërruar nga "Philips", nga një pikë servisi e autorizuar nga "Philips" ose nga persona me kualifikim të ngjashëm, në mënyrë që të shmangni rreziqet.
- Përpara se ta vini në punë pajisjen kontrolloni nëse tensioni i treguar në pjesën e poshtme të pajisjes përkon me tensionin e rrjetit elektrik lokal.
- Mos e përdorni pajisjen nëse spina, kordoni elektrik apo vetë pajisja është e dëmtuar.
- Kjo pajisje mund të përdoret nga fëmijë me aftësi të reduktuara fizike, shqisore apo mendore, apo që kanë mungesë përvoje dhe njohurish vetëm nëse u kushtohet mbikëqyrja e duhur apo u jepen udhëzime në lidhje me përdorimin e sigurt të pajisjes, si dhe nëse kuptojnë rreziqet e përfshira.
- Kjo pajisje nuk duhet përdorur nga fëmijët. Mbajeni pajisjen dhe kordonin larg vendeve ku mund të arrihet nga fëmijët.
- Fëmijët duhen mbikëqyrur për t'u siguruar që të mos luajnë me pajisjen.
- Mos e mbuloni pajisjen (p.sh. me peshqir) për të parandaluar mbinxehjen e saj.
- Kjo pajisje është parashikuar vetëm për përdorim të brendshëm. Mos e përdorni jashtë.
- Pajisja nuk është e përshtatshme për instalim në një zonë ku mund të përdoret ujë me presion.

Kujdes
- Mbajeni pajisjen larg vendeve ku mund të arrihet nga fëmijët. Doreza mund të hiqet për siguri të mëtejshme.
- Vëreni pajisjen mbi një sipërfaqe horizontale, të drejtë dhe të qëndrueshme. Lini të paktën 10 cm hapësirë të lirë rreth pajisjes për rendiment optimal.
- Në një mjedis me temperaturë ambienti prej 23°C, duhen afërsisht 12–15 orë për të ftohur një fuçi të paftohur në temperaturën ideale të pijes prej 3°C. Në temperatura më të larta të ambientit, ftohja e fuçisë zgjat më shumë.
- Kur përdorni pajisjen mbi 32°C, temperatura e birrës mund të rritet mbi 3°C. Kur temperatura ulet nën 32°C, temperatura e birrës bie sërish në 3°C.
- Mos e ekspozoni pajisjen ndaj dritës së drejtpërdrejtë të diellit.
- Pastrojeni gjithmonë pajisjen përpara se ta ruani për një periudhë më të gjatë. Sigurohuni që ta shpëlani tërësisht njësinë e rubinetit. Mbetjet e birrës mund të shkaktojnë probleme kur instaloni njësinë e rubinetit në fuçi.
- Mos e ngrini pajisjen nga doreza e rubinetit.

Fuçia
Paralajmërim
- Mos e ruani kurrë fuçinë në frigorifer! Ngrirja mund të shkaktojë dëme serioze në fuçi.
- Për të shmangur rrezikun e shpërthimit, mos e ekspozoni fuçinë në rrezet e drejtpërdrejta të diellit apo në temperatura më të larta se 30°C.
- Fuçia është nën presion. Mos e hiqni pjesën e sipërme të lidhjes as mos e shponi fuçinë me sende të mprehta.

Kujdes
- Gjithmonë lexoni dhe ndiqni udhëzimet dhe paralajmërimet e sigurisë në fuçi përpara se ta instaloni në pajisje.
- Mos e tundni fuçinë.
- Fuçinë e hapur ruajeni në temperaturën e duhur duke e lënë në pajisje. Sigurohuni që pajisja të jetë e ndezur. Nëse e fikni pajisjen sepse nuk do ta përdorni për një periudhë më të gjatë (p.sh. pushime), hiqeni gjithmonë fuçinë e hapur nga pajisja dhe vendoseni në frigorifer. Me hapjen e fuçisë birra qëndron e freskët për 30 ditë.
- Kontrolloni gjithmonë datën e skadencës në fuçi kur e blini dhe përpara se ta instaloni.
- Mos e përdorni fuçinë nëse pjesa e sipërme e lidhjes është e dëmtuar. Nëse pjesa e sipërme e lidhjes është dëmtuar, njësia e rubinetit nuk përshtatet në të.
- Fuçitë e pahapura ruhen më mirë kur i mbani në temperaturë të qëndrueshme. Sa më freskët ta ruani fuçinë, aq më mirë.
- Presioni maksimal i punës: 1,5 bar.
- Përdoreni fuçinë vetëm për HD3770 PerfectDraft. Mos lidhni pajisje të tjera me fuçinë.
- Mos përdorni fuçi nga furnitorë të tjerë përveç atyre të përmendur në manualin e përdorimit në internet (shih kapitullin "Furnitorët e fuçive").
- Mos përdorni fuçi të dëmtuara në këtë pajisje, pasi mund të dëmtoni pajisjen. Kthejeni menjëherë fuçinë e dëmtuar në dyqanin ku e keni blerë.
- Fuçitë nuk janë të stivueshme.
- Niveli i zhurmës: Lc <70 dB(A).

Fushat elektromagnetike (EMF)
Kjo pajisje është në përputhje me standardet dhe rregulloret në fuqi për ekspozimin ndaj fushave elektromagnetike.

Garancia dhe mbështetja
Versuni ofron një garanci dyvjeçare pas blerjes për këtë produkt. Kjo garanci nuk vlen nëse defekti ndodh për shkak përdorimi të gabuar ose mosmirëmbajtjeje. Garancia jonë nuk prek të drejtat tuaja sipas ligjit si konsumator. Për më shumë informacion ose për të përdorur garancinë, ju lutemi të vizitoni faqen tonë të internetit **www.philips.com/support**.

Riciklimi
Ky simbol do të thotë që produkti nuk duhet të hidhet me mbeturinat normale të shtëpisë (2012/19/BE).

Ndiqni rregullat e shtetit tuaj për hedhjen e veçuar të produkteve elektrike dhe elektronike. Hedhja e duhur ndihmon në parandalimin e pasojave negative ndaj mjedisit dhe shëndetit të njeriut.

Srpski

Važno
Pre upotrebe aparata pažljivo pročitajte ovo uputstvo i sačuvajte ga za buduće potrebe.

Aparat
Upozorenje
- Ako je glavni kabl oštećen, on uvek mora biti zamenjen od strane kompanije Philips, ovlašćenog Philips servisa ili na sličan način kvalifikovanih osoba, kako bi se izbegao rizik.
- Pre priključivanja aparata proverite da li napon naznačen na donjoj strani aparata odgovara naponu lokalne električne mreže.
- Nemojte da koristite aparat ako je oštećen utikač, kabl ili sam aparat.
- Ovaj aparat mogu da koriste osobe sa smanjenim fizičkim, senzornim ili mentalnim sposobnostima, ili nedostatkom iskustva i znanja, pod uslovom da su pod nadzorom ili da su dobile uputstva za bezbednu upotrebu aparata i da razumeju moguće opasnosti.
- Deca ne smeju da koriste aparat. Aparat i njegov kabl držite van domašaja dece.
- Deca moraju da budu pod nadzorom da se ne bi igrala sa aparatom.
- Nemojte da pokrivate aparat (npr. peškirom) da biste sprečili da se pregreje.
- Aparat je namenjen samo korišćenju u zatvorenom. Nemojte ga koristiti napolju.
- Aparat nije pogodan za instaliranje u okruženjima gde se može koristiti mlaz vode.

Opomena
- Aparat čuvajte van domašaja dece. Ručka može da se ukloni radi dodatne bezbednosti.
- Postavite aparat na horizontalnu, ravnu i stabilnu površinu. Ostavite bar 10 cm slobodnog prostora oko aparata da biste dobili najbolje performanse.
- U okruženju sa ambijentalnom temperaturom od 23 °C, potrebno je približno 12 do 15 sati da se neohlađeno bure ohladi na idealnu temperaturu za pijenje od 3 °C. Na višim ambijentalnim temperaturama potrebno je duže da se bure ohladi.
- Kada aparat koristite na temperaturama iznad 32 °C, temperatura piva može da se poveća iznad 3 °C. Kada se temperatura spusti ispod 32 °C, temperatura piva će se vratiti na 3 °C.
- Nemojte izlagati aparat direktnoj sunčevoj svetlosti.
- Uvek očistite aparat pre nego što ga odložite na duže vreme. Obavezno temeljno isperite jedinicu slavine. Ostaci piva mogu da izazovu probleme prilikom instaliranja jedinice slavine na bure.
- Nemojte da podižete aparat držeći ručku slavine.

Bure
Upozorenje
- Nikada nemojte da držite bure u zamrzivaču! Zamrzavanje može da izazove ozbiljno oštećenje bureta.
- Da biste izbegli rizik od eksplozije, nemojte da izlažete bure direktnom sunčevom svetlu niti temperaturama iznad 30 °C.
- Bure je pod pritiskom. Nemojte da uklanjate poklopac za povezivanje niti da bušite bure oštrim predmetom.

Opomena
- Uvek pročitajte i pratite uputstva i bezbednosna upozorenja na buretu pre instaliranja u aparat.
- Nemojte da mućkate bure.
- Otvoreno bure držite na odgovarajućoj temperaturi tako što ćete ga ostaviti u aparatu. Vodite računa da uređaj bude uključen. Ako isključite aparat zato što ga nećete koristiti duže vreme (npr. tokom odmora), uvek uklonite otvoreno bure iz aparata i stavite ga u frižider. Kada se bure otvori, pivo ostaje sveže 30 dana.
- Uvek proverite datum isteka na buretu prilikom kupovine i instaliranja.
- Nemojte da koristite bure ako je poklopac za povezivanje oštećen. Ako je poklopac za povezivanje oštećen, jedinica slavine ne može da se postavi na njega.
- Neotvorenu burad je najbolje držati na stabilnoj temperaturi. Što je bure na nižoj temperaturi, to bolje.
- Maksimalni radni pritisak: 1,5 bara.
- Bure koristite isključivo za HD3770 PerfectDraft. Nemojte da povezujete drugu opremu na bure.
- Nemojte da koristite burad drugih dobavljača, osim onih koji su navedeni u onlajn korisničkom priručniku (pogledajte poglavlje „Dobavljači buradi").
- Nemojte da koristite oštećenu burad u ovom aparatu, pošto time možete da oštetite aparat. Odmah vratite oštećeno bure u prodavnicu gde ste ga kupili.
- Burad ne mogu da se slažu jedno na drugo.
- Nivo buke: Lc < 70 dB (A).

Elektromagnetna polja (EMF)
Ovaj aparat usklađen je sa primenjivim standardima i propisima u vezi sa izlaganjem elektromagnetnim poljima.

Garancija i podrška
Versuni nudi dvogodišnju garanciju nakon kupovine ovog proizvoda. Ova garancija ne važi ako je kvar nastao usled nepravilne upotrebe ili lošeg održavanja. Naša garancija ne utiče na vaša potrošačka prava koja imate po zakonu. Za više informacija ili za pozivanje na garanciju, posetite našu veb lokaciju **www.philips.com/support**.

Recikliranje
Ovaj simbol ukazuje na to da ovaj proizvod ne sme da se odlaže sa običnim kućnim otpadom (2012/19/EU).

Pratite propise svoje zemlje za zasebno prikupljanje otpadnih električnih i elektronskih proizvoda. Pravilno odlaganje doprinosi sprečavanju negativnih posledica po životnu sredinu i zdravlje ljudi.

Svenska

Viktigt
Läs användarhandboken noggrant innan du använder apparaten och spara den för framtida bruk.

Apparaten
Varning
- Om nätsladden är skadad måste den alltid bytas ut av Philips, ett av Philips auktoriserade serviceombud eller liknande behöriga personer för att undvika olyckor.
- Kontrollera att den nätspänning som anges på produktens undersida motsvarar den lokala nätspänningen innan du kopplar in den.
- Använd inte apparaten om stickkontakten, nätsladden eller själva apparaten är skadad.
- Den här apparaten kan användas av personer med olika funktionshinder, eller som inte har kunskap om hur apparaten används, så länge de övervakas och får instruktioner angående säker användning och förstår riskerna som medföljer.
- Apparaten får inte användas av barn. Håll apparaten och dess sladd utom räckhåll för barn.
- Små barn ska övervakas så att de inte kan leka med apparaten.
- Täck inte över apparaten (t.ex. med en handduk) då det kan leda till överhettning.
- Den här apparaten är endast avsedd för inomhusbruk. Använd den inte utomhus.
- Apparaten är inte lämplig att installeras på en plats där en vattenstråle kan användas.

Varning
- Förvara apparaten utom räckhåll för barn. Handtaget kan tas bort för extra säkerhet.
- Placera apparaten på en horisontal, jämn och stabil yta. Lämna ett fritt utrymme på minst tio centimeter runt apparaten för bästa möjliga prestanda.
- I en miljö med en temperatur på 23 °C tar det 12–15 timmar att kyla ned ett ej kylt ölfat till perfekt dricktemperatur på 3 °C. Vid högre omgivande temperatur tar det längre att kyla ölfatet.
- Om du använder apparaten i en miljö med en temperatur på över 32 °C kan ölets temperatur stiga över 3 °C. Om temperaturen sjunker till under 32 °C sjunker ölets temperatur till 3 °C igen.
- Utsätt inte apparaten för direkt solljus.
- Rengör alltid apparaten innan du förvarar den under en längre period. Se till att du sköljer tappenheten noggrant. Ölrester kan orsaka problem när du installerar tappenheten på ölfatet.
- Lyft inte apparaten i tapphandtaget.

Ölfatet
Varning
- Förvara aldrig ölfatet i frysen! Frysning kan orsaka allvarliga skador på ölfatet.
- För att undvika risk för explosion ska du inte utsätta ölfatet för direkt solljus eller temperaturer högre än 30 °C.
- Ölfatet är trycksatt. Ta inte bort kopplingen och stick inte hål på ölfatet med ett vasst föremål.

Varning
- Läs och följ alltid anvisningarna och säkerhetsvarningarna på ölfatet innan du installerar det i apparaten.
- Skaka inte ölfatet.
- Förvara ett öppet ölfat i rätt temperatur genom att låta det vara kvar i apparaten. Kontrollera att apparaten är påslagen. Om du stänger av apparaten på grund av att den inte kommer att användas under en längre period (till exempel om du åker iväg) ska du komma ihåg att alltid ta ut det öppna ölfatet ur apparaten och ställa det i kylen. Ölet håller sig färskt i 30 dagar efter att ölfatet har öppnats.
- Kontrollera alltid utgångsdatumet på ölfatet när du köper det och innan du installerar det.
- Använd inte ölfatet om kopplingen är skadad. Tappenheten kan inte sättas fast om kopplingen är skadad.
- Oöppnade ölfat håller längre om du förvarar dem vid en konstant temperatur. Ju svalare du förvarar ölfatet, desto bättre.
- Maximalt arbetstryck: 1,5 bar.
- Använd endast ölfatet för HD3770 PerfectDraft. Anslut inte annan utrustning till ölfatet.
- Använd inte ölfat från andra leverantörer än de som nämns i onlineanvändarhandboken (se kapitlet Ölfatsleverantörer).
- Använd inte skadade ölfat i den här apparaten då det kan skada apparaten. Returnera ett skadat ölfat till butiken där du köpte det omedelbart.
- Ölfaten kan inte staplas.
- Ljudnivå: Lc = < 70 dB(A).

Elektromagnetiska fält (EMF)
Den här apparaten uppfyller tillämpliga standarder och regler gällande exponering av elektromagnetiska fält.

Garanti och support
Versuni erbjuder två års garanti efter köp av den här produkten. Den här garantin gäller inte om en defekt beror på felaktig användning eller dåligt underhåll. Vår garanti påverkar inte dina lagstadgade rättigheter som konsument. Besök vår webbplats **www.philips.com/support** för mer information eller för att åberopa garantin.

Återvinning
Den här symbolen betyder att produkten inte ska slängas bland hushållssoporna (2012/19/EU).

Följ de regler som gäller i ditt land för återvinning av elektriska och elektroniska produkter. Genom att kassera gamla produkter på rätt sätt kan du bidra till att förhindra negativ påverkan på miljö och hälsa.

Türkçe

Önemli
Cihazı kullanmadan önce bu kullanım kılavuzunu okuyun ve gelecekte de başvurmak üzere saklayın.

Cihaz
Uyarı
- Cihazın elektrik kablosu hasarlıysa, bir tehlike oluşturmasını önlemek için mutlaka Philips'in yetki verdiği bir servis merkezi veya benzer şekilde yetkilendirilmiş kişiler tarafından değiştirilmesi sağlayın.
- Cihazı prize takmadan önce, cihazın tabanında belirtilen gerilimin yerel şebeke gerilimiyle uygunluğunu kontrol edin.
- Cihazın fişi, kordonu veya kendisi hasarlıysa kesinlikle kullanmayın.
- Bu cihazın fiziksel, motor ya da zihinsel becerileri gelişmemiş veya bilgi ve tecrübe açısından eksik kişiler tarafından kullanımı sadece bu kişilerin nezaretinden sorumlu kişilerin bulunması veya bu kişilere güvenli kullanım talimatlarının sağlanması ve olası tehlikelerin anlatılması durumunda mümkündür.
- Bu cihaz çocuklar tarafından kullanılmamalıdır. Cihaz ve kablosunu çocukların erişemeyecekleri yerlerde muhafaza edin.
- Küçük çocukların cihazla oynamaları engellenmelidir.
- Aşırı ısınmasını önlemek için cihazın üzerini (ör. bir havluyla) kapatmayın.
- Bu cihaz, sadece kapalı mekanlarda kullanım içindir. Dış mekanda kullanmayın.
- Cihazın, püsküren suyun kullanılabileceği bir alana kurulması uygun değildir.

Dikkat
- Cihazı çocuklardan uzak tutun. Daha fazla güvenlik için sap çıkarılabilir.
- Cihazı yatay, düz ve sabit bir yüzeye yerleştirin. En iyi performans için cihazın etrafında en az 10 cm boş alan bırakın.
- Ortam sıcaklığı 23°C olan bir yerde, soğutulmamış bir fıçının 3°C'lik ideal içme sıcaklığına soğutulması yaklaşık 12 ila 15 saat sürer. Daha yüksek ortam sıcaklıklarında, fıçının soğutulması daha uzun sürer.
- Cihazı 32°C'nin üzerinde kullandığınızda, bira sıcaklığı 3°C'nin üzerine çıkabilir. Sıcaklık 32°C'nin altına düştüğünde, bira sıcaklığı tekrar 3°C'ye düşer.
- Cihazı doğrudan güneş ışığına maruz bırakmayın.
- Cihazı uzun süre kullanmayacaksanız yerine kaldırmadan önce mutlaka temizleyin. Musluk ünitesini iyice yıkadığınızdan emin olun. Musluk ünitesini fıçının üzerine taktığınızda bira kalıntıları sorunlara neden olabilir.
- Cihazı musluk sapından tutarak kaldırmayın.

Fıçı
Uyarı
- Fıçıyı asla dondurucuda saklamayın! Donma, fıçının ciddi şekilde zarar görmesine neden olabilir.
- Patlama riskini önlemek için fıçıyı doğrudan güneş ışığına veya 30°C'den yüksek sıcaklıklara maruz bırakmayın.
- Fıçı basınç altındadır. Bağlantının üst kısmını çıkarmayın veya keskin bir nesneyle fıçıyı delmeyin.

Dikkat
- Cihazı monte etmeden önce, her zaman fıçı üzerindeki talimatları ve güvenlik uyarılarını okuyun ve uygulayın.
- Fıçıyı çalkalamayın.
- Açılmış bir fıçıyı cihazda bırakarak doğru sıcaklıkta saklayın. Cihazın açık olduğundan emin olun. Cihazı uzun süre (ör. tatildeyken) kullanmayacağınız için kapatırsanız açılmış fıçıyı her zaman cihazdan çıkarın ve buzdolabına koyun. Bir fıçı açıldığında bira 30 gün taze kalır.
- Satın alırken ve yerine takmadan önce her zaman fıçı üzerindeki son kullanma tarihini kontrol edin.
- Bağlantının üst kısmı hasarlıysa fıçıyı kullanmayın. Bağlantının üst kısmı hasarlıysa musluk ünitesi üzerine oturmaz.
- Açılmamış fıçılar, sabit bir sıcaklıkta saklandığında en iyi sonucu verir. Fıçıyı ne kadar soğuk saklarsanız o kadar iyi olur.
- Maksimum çalışma basıncı: 1,5 bar.
- Fıçıyı sadece HD3770 PerfectDraft için kullanın. Fıçı üzerine başka bir ekipman bağlamayın.
- Çevrimiçi kullanım kılavuzunda belirtilenler dışında başka tedarikçilerden gelen fıçıları kullanmayın (bkz. "Fıçı tedarikçileri" bölümü).
- Cihaza zarar verebileceğinden, bu cihazda hasarlı fıçılar kullanmayın. Hasarlı bir fıçıyı hemen satın aldığınız mağazaya iade edin.
- Fıçılar istiflenemez.
- Gürültü düzeyi: Lc < 70 dB(A).

Elektromanyetik alanlar (EMF)
Bu cihaz, elektromanyetik alanlara maruz kalmaya ilişkin geçerli standartlara ve düzenlemelere uygundur.

Garanti ve destek
Versuni, bu ürün için satın aldıktan sonra iki yıllık garanti sunar. Bu garanti, arızanın yanlış kullanım veya kötü bakım nedeniyle ortaya çıkması durumunda geçerli değildir. Garantimiz, tüketici olarak kanunen haklarınızı etkilemez. Daha fazla bilgi almak veya garantiye başvurmak için lütfen **www.philips.com/support** adresindeki web sitemizi ziyaret edin.

Geri dönüşüm
Bu simge, ürünün normal evsel atıklarla birlikte atılmaması gerektiği anlamına gelir (2012/19/AB).

Elektrikli ve elektronik ürünlerin ayrı olarak toplanması ile ilgili ülkenizin kurallarına uyun. Eski ürünlerin doğru şekilde atılması, çevre ve insan sağlığı üzerindeki olumsuz etkileri önlemeye yardımcı olur.