PHILIPS

HD6212

Welcome,
Get started!

home.id/welcome

- Registration and Benefits
- Download app
- Quick start
- Digital manual

1

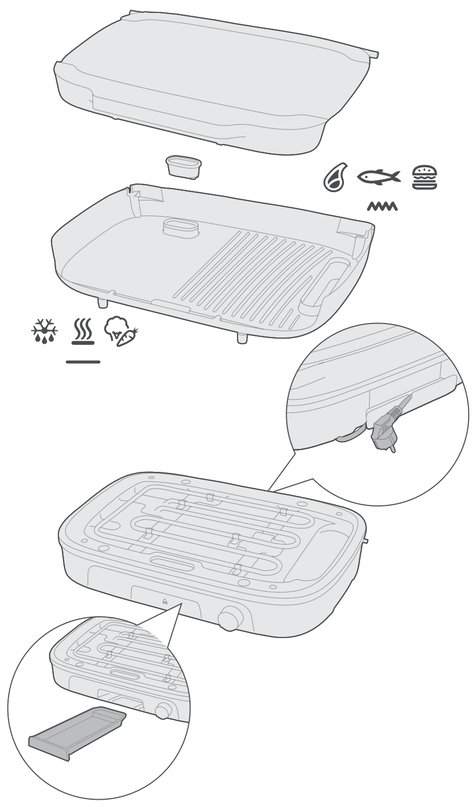

2

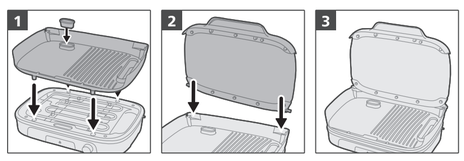

3

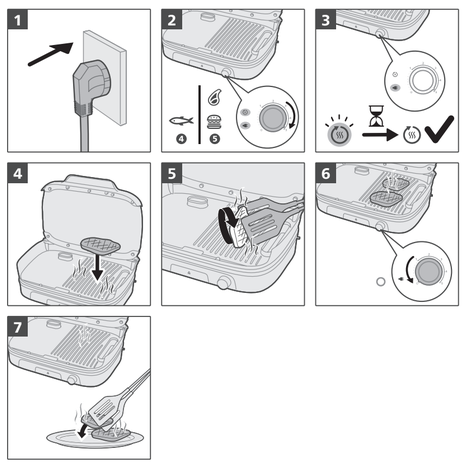

4

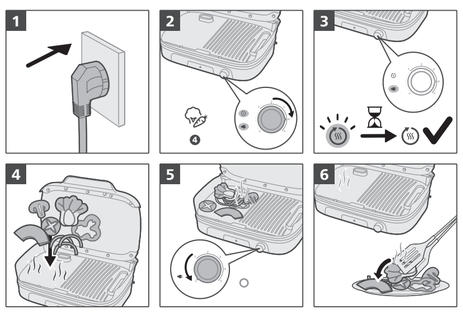

5

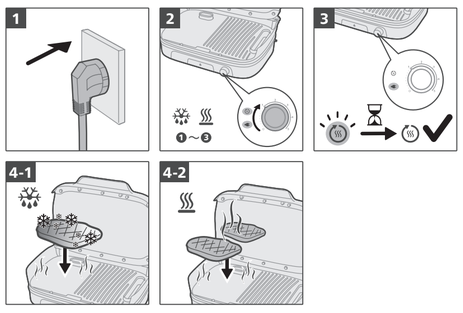

EN Welcome, Get started! BG Добре дошли, да започваме! CS Vítáme vás v sekci Začínáme! DA Velkommen, kom godt i gang! DE Willkommen! Legen Sie los! EL Καλωσήρθατε, ας ξεκινήσουμε! ES ¡Hola, empecemos! ET Tere tulemast, alustage! FI Tervetuloa, aloitetaan! FR Bienvenue, débutez ! HR Dobro došli, započnite! HU Üdvözöljük! Kezdjünk is hozzá! IT Ti diamo il benvenuto. Iniziamo! KK Қош келдіңіз, ал бастайық! LT Sveiki, pradėkite naudoti! LV Laipni lūgti, viss gatavs lietošanai! MK Добре дојдовте, започнете со употреба! NL Welkom, aan de slag! NO Velkommen, kom i gang! PL Witaj, zaczynajmy! PT Bem-vindo, vamos começar! RO Bine ai venit, începe! RU Добро пожаловать, приступим! SK Vítajte, začíname! SL Dobrodošli, začnite! SQ Mirë se vini, fillojmë! SR Dobro došli, započnite! SV Välkommen. Nu sätter vi igång! TR Hoş geldiniz, haydi başlayalım! UK Вітаємо, розпочнімо! ברוך הבא, בוא נתחיל! HE

EN Registration and Benefits BG Регистрация и предимства CS Registrace a výhody DA Registrering og fordele DE Registrierung und Vorteile EL Δήλωση και πλεονεκτήματα ES Registro y ventajas ET Registreerimine ja eelised FI Rekisteröinti ja edut FR Enregistrement et avantages HR Registracija i prednosti HU Regisztráció és előnyök IT Registrazione e vantaggi KK Тіркелу және артықшылықтар LT Registracija ir privalumai LV Reģistrācija un priekšrocības MK Регистрација и поволности NL Registratie en voordelen NO Registrering og fordeler PL Rejestracja i korzyści PT Registo e vantagens RO Înregistrare și beneficii RU Регистрация и преимущества SK Registrácia a výhody SL Registracija in ugodnosti SQ Regjistrimi dhe përfitimet SR Registracija i prednosti SV Registrering och fördelar TR Kayıt ve Avantajlar UK Реєстрація та переваги הרשמה והטבות HE

EN Download app BG Изтегляне на приложение CS Stáhnout aplikaci DA Download app DE App herunterladen EL Λήψη εφαρμογής ES Descargar aplicación ET Rakenduse allalaadimine FI Lataa sovellus FR Télécharger l'application HR Preuzimanje aplikacije HU Alkalmazás letöltése IT Download app KK Қолданбаны жүктеп алу LT Atsisiųsti programą LV Lietotnes lejupielāde MK Преземете ја апликацијата NL App downloaden NO Last ned app PL Pobierz aplikację PT Transferir aplicação RO Descarcă aplicația RU Загрузить приложение SK Prevziať aplikáciu SL Prenos aplikacije SQ Shkarkoni aplikacionin SR Preuzimanje aplikacije SV Ladda ned app TR Uygulamayı indir UK Завантаження додатка הורדת אפליקציה HE

EN Quick start BG Бърз старт CS Rychlý start DA Lynstart DE Schnellstart EL Σύντομος οδηγός ES Inicio rápido ET Kiirkäivitamine FI Pikaopas FR Démarrage rapide HR Brzo pokretanje HU Gyorsindítás IT Guida rapida KK Жылдам бастау LT Greitasis įjungimas LV Īsi norādījumi lietošanai MK Брз почеток NL Snel aan de slag NO Hurtigstart PL Szybki start PT Início rápido RO Pornire rapidă RU Начало работы SV Rýchle spustenie SL Hitri začetek SQ Hapat e parë SR Brzo pokretanje SV Snabbstart TR Hızlı başlangıç UK Короткий посібник התחלה מהירה HE

EN Digital manual BG Дигитално ръководство CS Digitální příručka DA Digital manual DE Digitales Handbuch EL Ψηφιακό εγχειρίδιο ES Manual digital ET Digitaalne kasutusjuhend FI Digitaalinen käyttöopas FR Manuel numérique HR Digitalni priručnik HU Digitális kézikönyv IT Manuale digitale KK Цифрлық нұсқаулық LT Skaitmeninis vadovas LV Digitālā rokasgrāmata MK Дигитално упатство NL Digitale handleiding NO Digital håndbok PL Elektroniczna instrukcja obsługi PT Manual digital RO Manual digital RU Цифровое руководство SK Digitálna príručka SL Digitalni priročnik SQ Manuali digjital SR Digitalno uputstvo SV Digital användarhandbok TR Dijital kılavuz UK Цифровий посібник מדריך דיגיטלי HE

6

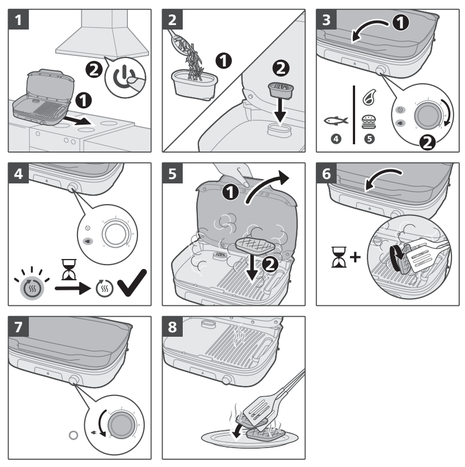

7

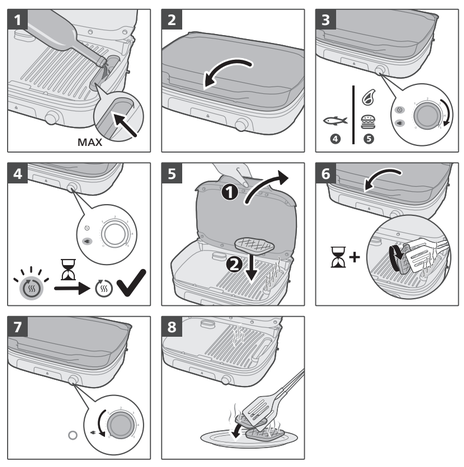

8

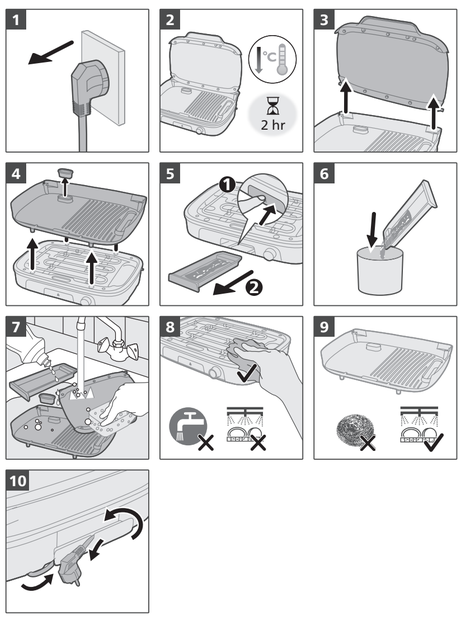

9

		Min.		
	5	15 - 17	14 - 16	
	5	15 - 17	14 - 16	
	5	15 - 17	14 - 16	
	5	9 - 11	8 - 10	
	5	9 - 11	8 - 10	
	5	35 - 40	30 - 35	
	5	20 - 35	25 - 30	
	4	18 - 20	16 - 18	
	4-5	15 - 17	14 - 16	
	5	9 - 11	8 - 10	
	5	20 - 22	18 - 20	
	5	18 - 20	16 - 18	
	4	12 - 14	10 - 12	
	4	12 - 14	10 - 12	
	1 - 2	-	-	
	2 - 3	-	-	
	5	✘	✔	-
	5	✘	✔	-

PHILIPS and the Philips Shield Emblem are registered trademarks of Koninklijke Philips N.V. and are used under license.
This product has been manufactured by and is sold under the responsibility of Versuni Holding B.V., and Versuni Holding B.V. is the warrantor in relation to this product.
2024 © Versuni Holding B.V.
642001017435 (29/11/2024)

English

Introduction

Congratulations on your purchase and welcome to Philips!

To fully benefit from the support that Philips offers, register your product at **www.philips.com/welcome**.

Important
- Read this important information leaflet carefully before you use the appliance and save it for future reference.

Danger
- Do not immerse the appliance or the mains cord in water or any other liquid.

Warning
- Place the device on a flat, horizontal, dry, non-slippery surface.
- Be careful not to place the appliance at the edge of the table or worktop to prevent it from tipping over.
- Make sure that the power cord and any extension cord are not placed in the places of passage to avoid tipping.
- Never move the appliance while it is in operation
- Never use the appliance outdoors.
- Do not allow plastic utensils or other heat-sensitive materials to come into contact with the plates during cooking.
- Do not touch the plate release latches or the anti-splatter cooking baffle plate during operation to prevent scalding.
- To avoid spoiling your product, do not use flambé recipes in connection with it at any time.
- Do not place food on the grills that is wrapped with plastic, polythene or foil paper as it may start fire or damage the plates.
- Do not use metal spatula to fry or stir to avoid damage the heating plates.
- Check if the voltage indicated on the bottom of the appliance corresponds to the local mains voltage before you connect the appliance.
- Do not use the appliance if the plug, the mains cord or other parts are damaged.
- Keep the mains cord away from hot surfaces.
- Never connect this appliance to an external timer switch in order to avoid a hazardous situation.
- Do not let the appliance operate unattended.
- This appliance can be used by children aged from 8 years and above and persons with reduced physical, sensory or mental capabilities or lack of experience and knowledge if they have been given supervision or instruction concerning use of the appliance in a safe way and understand the hazards involved. Children shall not play with the appliance. Cleaning and user maintenance shall not be made by children unless they are older than 8 and supervised.
- Keep the appliance and its cord out of reach of children less than 8 years.
- The appliance is not intended to be operated by means of an external timer or a separate remote control system.
- If the supply cord is damaged, it must be replaced by the manufacturer, its service agent or similarly qualified persons in order to avoid a hazard.

Caution
- This appliance is intended for normal household use only. It is not intended for use in environments such as staff kitchens of shops, offices, farms or other work environments. Nor is it intended to be used by clients in hotel, motels, bed and breakfasts and other residential environments.
- Only connect the appliance to an earthed wall socket.
- Do not let the mains cord hang over the edge of the table or worktop on which the appliance stands.
- The temperature of accessible surfaces may be high when the appliance operates.
- Let the appliance cool down completely before you clean the appliance or put it away.
- Never touch the plates with sharp or abrasive items, as this damages the non-stick surface.
- Always switch off and unplug the appliance after use.
- In order to get the best result from your grill, always clean the appliance after every use. When you remove the grills, clean the exposed heating elements with a cloth. Be careful not to drop any water on these pads.
- Never put oil, food or another liquid in the smoking cup.

Electromagnetic fields (EMF)
- This appliance complies with the applicable standards and regulations regarding exposure to electromagnetic fields.

Ordering accessories
- To buy accessories or spare parts, visit **www.philips.com/support** or go to your Philips dealer. You can also contact the Philips Consumer Care Center in your country (see the international warranty leaflet for contact details).

Recycling
- This symbol means that electrical products shall not be disposed of with normal household waste.
- Follow your country's rules for the separate collection of electrical products.

Warranty and support

Versuni offers a two-year warranty after purchase on this product. This warranty is not valid if a defect is due to incorrect use or poor maintenance. Our warranty does not affect your rights under law as a consumer. For more information or for invoking the warranty, please visit our website **www.philips.com/support**.

The appliance is plugged into an outlet.

The appliance is heating up.

Български

Въведение

Поздравления за покупката и добре дошли във Philips!

За да се възползвате изцяло от предлаганата от Philips поддръжка, регистрирайте продукта си на **www.philips.com/welcome**.

Важно
- Преди да използвате уреда, прочетете внимателно тази брошура с важна информация и я запазете за справка в бъдеще.

Опасност
- Не потапяйте уреда или захранващия кабел във вода или каквато и да е друга течност.

Предупреждение
- Поставете устройството върху плоска, хоризонтална, суха и нехлъзгава повърхност.
- Внимавайте да не поставяте уреда на ръба на масата или работния плот, за да го предпазите от преобръщане.
- Уверете се, че захранващият кабел и удължителят не са поставени на местата за преминаване, за да се избегне преобръщане.
- Никога не местете уреда, докато се използва
- Никога не използвайте уреда на открито.
- По време на готвене не позволявайте пластмасови прибори или други чувствителни към топлина материали да влизат в контакт с плочите.
- Не използвайте уреда за доксовайте ключалките за освобождаване на плочата или плоча с преграда против пръски, за да предотвратите изгаряне.
- За да избегнете разваляне на продукта, в никакъв случай не използвайте с него рецепти за фламбиране.
- Не поставяйте върху грила храна, която е увита в пластмаса, полиетилен или фолио, тъй като може да предизвика пожар или да повреди плочите.
- Не използвайте метална шпатула при пържене или разбъркване, за да не повредите нагревателните плочи.
- Преди да включите уреда в контакта, проверете дали напрежението, посочено на дъното на уреда, отговаря на напрежението на местната електрическа мрежа.
- Не използвайте уреда, ако щепселът, захранващият кабел или други части са повредени.
- Внимавайте кабелът да е далече от горещи повърхности.
- За да се избегне евентуална опасност, този уред не бива никога да се свързва към външен таймерен ключ.
- Не оставяйте уреда да работи без надзор.
- Този уред може да се използва от деца на възраст над 8 години и от хора с намалени физически възпрятия или умствени недостатъци или без опит и познания, ако са инструктирани за безопасна употреба на уреда и са под наблюдение с цел гарантиране на безопасна употреба и ако са им разяснени евентуалните опасности. Деца не бива да си играят с уреда. Почистване и поддръжка на уреда може да се извършва от деца на възраст над 8 години и под родителски надзор.
- Пазете уреда и захранващия кабел далече от достъп на деца под 8 години.
- Уредът не е предназначен за използване с външен таймер или отделна система за дистанционно управление.
- Ако захранващият кабел е повреден, той трябва да се замени от производителя, негов представител или лица с подобна квалификация с цел да се избегнат опасни ситуации.

Внимание
- Този уред е предназначен само за стандартна домашна употреба. Не е предназначен за употреба в среди, като кухни за персонала в магазини, офиси, ферми и подобни работни среди. Освен това не е предназначен за употреба от клиенти в хотели, мотели, места за нощуване и закуска и подобни жилищни помещения.
- Включвайте уреда само в заземен електрически контакт.
- Не оставяйте захранващия кабел да виси през ръба на масата или стойката, на която е поставен уредът.
- Когато уредът работи, температурата на достъпните повърхности може да е висока.
- Оставяйте уреда да изстине напълно, преди да го почиствате или прибирате.
- Никога не доксовайте плочите с остри или абразивни предмети, тъй като това поврежда незалепващото покритие.
- След употреба винаги изключвайте уреда и изваждайте щепсела от контакта.
- За да постигнете най-добрия резултат от вашия грил, винаги почиствайте уреда след всяка употреба. Когато сваляте грила, почистете откритите нагревателни елементи с кърпа. Внимавайте да не попада вода върху уреда, докато е включен.
- Никога не слагайте в чашката за опушване мазнина, храна или друга течност.

Електромагнитни полета (EMF)
- Този уред е в съответствие с приложимите стандарти и разпоредби относно излагането на електромагнитни полета.

Поръчване на аксесоари
- За да закупите аксесоари или резервни части, посетете **www.philips.com/support** или отидете при вашия търговец на Philips. Можете също така да се свържете с Центъра за обслужване на клиенти на Philips във вашата държава (вижте листовката за международна гаранция за информация за контакт).

Рециклиране
- Този символ означава, че електрическите продукти не трябва да се изхвърлят заедно с обикновените битови отпадъци.
- Следвайте правилата на държавата си относно разделното събиране на електрическите продукти.

Гаранция и поддръжка

Versuni предлага двегодишна гаранция след покупката на този продукт. Тази гаранция не е валидна, ако дефектът се дължи на неправилна употреба или лоша поддръжка. Нашата гаранция не засяга правата ви по закон като потребител. За повече информация или за позоваване на гаранцията, моля, посетете нашия уебсайт **www.philips.com/support**.

Уредът е включен в контакт.

Уредът се загрява.

Čeština

Úvod

Gratulujeme k nákupu a vítáme vás mezi uživateli výrobků společnosti Philips!

Chcete-li využívat všech výhod podpory nabízené společností Philips, zaregistrujte svůj výrobek na stránkách **www.philips.com/welcome**.

Důležité informace
- Před použitím přístroje si pečlivě přečtěte tento leták s důležitými informacemi a uschovejte jej pro budoucí použití.

Nebezpečí
- Přístroj a napájecí kabel neponořujte do vody či jiné kapaliny.

Varování
- Položte přístroj na vyrovnaný, vodorovný, suchý a neklouzavý povrch.
- Dávejte pozor, abyste přístroj nepokládali na okraj stolu nebo pracovní desky, aby se zabránilo jeho spadnutí.
- Ujistěte se, že napájecí ani prodlužovací kabel neleží na místě, kde byste o ně mohli zakopnout a přístroj tak svrhnout.
- Nikdy přístrojem nehýbejte, když se používá.
- Nikdy přístroj nepoužívejte venku.
- Zajistěte, aby během vaření nepřišlo do kontaktu s deskou plastové náčiní či jiné materiály citlivé na teplo.
- Během vaření se nedotýkejte svorek pro uvolnění desky ani topné desky s ochranou proti rozstřiknutí, aby nedošlo k popálení.
- Nikdy na grilu neprovádějte flambování, abyste výrobek nepoškodili.
- Na grilovací plochy nikdy nepokládejte jídlo zabalené v plastovém obalu, igelitu ani papírové fólii, protože tím může dojít k požáru nebo poškození desky.
- Při smažení nepoužívejte kovovou obracečku, abyste nepoškodili topnou desku.
- Před zapojením přístroje zkontrolujte, zda napětí uvedené na spodní části přístroje odpovídá napětí místní rozvodné sítě.
- Pokud byste zjistili poškození na zástrčce, napájecím kabelu nebo na jiném dílu, přístroj nepoužívejte.
- Napájecí kabel nenechávejte v blízkosti horkých povrchů.
- Abyste předešli možnému nebezpečí, nikdy nepřipojujte tento přístroj k externímu časovému spínači.
- Přístroj nenechávejte v provozu bez dozoru.
- Děti od 8 let věku a osoby s omezenými fyzickými, smyslovými nebo duševními schopnostmi nebo nedostatkem zkušeností a znalostí mohou tento přístroj používat v případě, že jsou pod dohledem nebo byly poučeny o bezpečném používání přístroje a chápou rizika, která mohou hrozit. Děti si s přístrojem nesmí hrát. Čištění a údržbu smí provádět děti, pouze pokud jsou starší 8 let a jsou pod dozorem.
- Přístroj a jeho kabel udržujte mimo dosah dětí mladších 8 let.
- Přístroj není určen k tomu, aby byl ovládán pomocí externího časovače nebo samostatného dálkového ovladače.
- Pokud by byl poškozen napájecí kabel, musí jeho výměnu provést výrobce, jeho servisní pracovníci nebo obdobně kvalifikovaní pracovníci, abyste předešli možnému nebezpečí.

Upozornění
- Tento přístroj je určen pouze pro běžné použití v domácnosti. Není určen pro používání v prostředích, jako jsou kuchyňky pro personál obchodů, kanceláře nebo farmy, nebo v jiných pracovních prostředích. Přístroj není určen ani k používání klienty v hotelech, motelech, penzionech a jiných ubytovacích zařízeních.
- Přístroj připojujte výhradně do řádně uzemněných zásuvek.
- Nenechávejte přívodní kabel viset přes hranu stolu nebo pracovní desky, na které je přístroj postaven.
- Teplota volně přístupných povrchů přístroje může být během provozu velmi vysoká.
- Před čištěním nebo uložením přístroje nechte přístroj zcela vychladnout.
- Desek se nikdy nedotýkejte ostrými ani abrazivními předměty, protože by mohlo dojít k poškození jejich nepřilnavého povrchu.
- Po použití přístroj vždy vypněte a odpojte od sítě.
- Nejlepších výsledků s grilem dosáhnete, když ho po každém použití vyčistíte. Vytáhněte grilovací plochy, abyste mohli vyčistit topné těleso pomocí hadříku. Zajistěte, aby se na plochu pod topným tělesem nedostala voda.
- Do kouřové nádobky nikdy nevkládejte potraviny, olej ani jinou kapalinu.

Elektromagnetická pole (EMP)
- Tento přístroj odpovídá platným normám a předpisům týkajícím se elektromagnetických polí.

Objednávání příslušenství
- Chcete-li koupit příslušenství nebo náhradní součásti, navštivte webové stránky **www.philips.com** nebo se obraťte na prodejce výrobků Philips. Můžete se také obrátit na středisko péče o zákazníky společnosti Philips ve své zemi (kontaktní údaje naleznete na mezinárodním záručním listu).

Recyklace
- Tento symbol znamená, že elektrické výrobky nelze likvidovat s běžným komunálním odpadem.
- Řiďte se pravidly vaší země pro sběr elektrických výrobků.

Záruka a podpora

Versuni nabízí po zakoupení tohoto výrobku dvouletou záruku. Tato záruka se nevztahuje na poškození vzniklé v důsledku nesprávného použití nebo špatné údržby přístroje. Naše záruka nemá vliv na vaše zákaznická práva. Více informací a způsob, jak uplatnit záruku, naleznete na stránkách **www.philips.com/support**.

Zařízení je připojeno do zásuvky

Přístroj se zahřívá.

Dansk

Indledning

Tillykke med dit køb, og velkommen til Philips!

Hvis du vil have fuldt udbytte af den support, som Philips tilbyder, kan du registrere dit produkt på **www.philips.com/welcome**.

Vigtigt
- Læs denne folder med vigtige oplysninger omhyggeligt igennem, inden apparatet tages i brug, og gem den til eventuel senere brug.

Fare
- Apparat og netledning må aldrig kommes ned i vand eller andre væsker.

Advarsel
- Placer apparatet på en flad, vandret, tør og skridsikker overflade.
- Placer ikke apparatet ved kanten af bordet for at undgå, at det falder ned.
- Sørg for, at netledningen og eventuelle forlængerledninger ikke er placeret på steder med passage for at undgå, at apparatet vælter.
- Flyt aldrig apparatet, mens det er i drift
- Anvend aldrig apparatet udendørs.
- Lad ikke plastredskaber eller andre varmefølsomme materialer komme i kontakt med pladerne under tilberedning.
- Undgå at berøre pladens udløserlåse eller anti-stænk-kogepladens afskærmning under drift for at undgå skoldning.
- For at undgå at ødelægge dit produkt, må du aldrig ikke bruge opskrifter med flambering.
- Anbring ikke mad på riste, der er indpakket i plast, termoplast eller folie, da det kan medføre brand eller beskadige pladerne.
- Brug ikke paletknive af metal under tilberedning for at undgå at beskadige varmepladerne.
- Kontrollér, om spændingsangivelsen i bunden af apparatet svarer til den lokale netspænding, før du slutter strøm til apparatet.
- Brug ikke apparatet, hvis stik, netledning eller andre dele er beskadigede.
- Sørg for, at netledningen ikke kommer i berøring med varme flader.
- For at undgå farlige situationer må du aldrig slutte dette apparat til en ekstern timerkontakt.
- Efterlad ikke apparatet uden opsyn, mens det er tændt.
- Dette apparat kan bruges af børn fra 8 år og opefter og personer med reducerede fysiske, sensoriske eller mentale evner eller manglende erfaring og viden, hvis de er blevet instrueret i sikker brug af apparatet og forstår de medfølgende risici. Lad ikke børn lege med apparatet. Rengøring og vedligeholdelse må ikke foretages af børn, medmindre de er over 8 år gamle og under opsyn.
- Hold apparatet og dets ledning uden for rækkevidde af børn under 8 år.
- Apparatet er ikke beregnet til at blive betjent vha. en ekstern timer eller et separat fjernbetjeningssystem.
- Hvis netledningen beskadiges, må den for at undgå enhver risiko kun udskiftes af producenten, en autoriseret forhandler eller en tilsvarende kvalificeret fagperson.

Forsigtig
- Dette apparat er kun beregnet til normal anvendelse i hjemmet. Det er ikke beregnet til brug i miljøer som personalekøkkener i butikker, på kontorer, på gårde eller andre arbejdspladser. Det er heller ikke beregnet til brug af gæster på hoteller, moteller, på bed and breakfasts eller i andre væreser til udlejning.
- Apparatet må kun sluttes til en stikkontakt med jordforbindelse.
- Lad aldrig ledningen hænge ud over kanten af det bord eller den plads, som apparatet står på.
- Temperaturen på ydersiden kan blive meget høj, når apparatet er i brug.
- Lad apparatet køle helt af, før du rengør det eller stiller det væk.
- Undlad at berøre pladerne med skarpe eller ridsende genstande, da det kan beskadige slip-let-belægningen.
- Sluk altid for apparatet efter brug, og tag stikket ud af stikkontakten.
- For at få det bedste resultat, når du bruger din grill, skal du altid rengøre apparatet efter hver brug. Når du fjerner risten, skal du rengøre varmeelementerne med en klud. Der må ikke komme vand på reflektoren.
- Kom aldrig olie, mad eller anden væske i rygekoppen.

Elektromagnetiske felter (EMF)
- Dette apparat overholder gældende standarder og regler angående eksponering for elektromagnetiske felter.

Bestilling af tilbehør
- Du kan købe tilbehør eller reservedele på **www.philips.com/support** eller hos din Philips-forhandler. Du kan også kontakte dit lokale Philips Kundecenter (se folderen om internationale garantistandarder for kontaktoplysninger).

Genbrug
- Dette symbol betyder, at elektriske produkter ikke må bortskaffes sammen med almindeligt husholdningsaffald.
- Følg de lokale regler for særskilt indsamling af elektriske produkter.

Garanti og support

Versuni tilbyder to års garanti efter køb af dette produkt. Denne garanti er ikke gyldig, hvis en defekt skyldes forkert brug eller dårlig vedligeholdelse. Vores garanti påvirker ikke dine rettigheder i henhold til lovgivningen som forbruger. Hvis du vil have flere oplysninger eller for at påberåbe dig garantien, bedes du gå til vores websted **www.philips.com/support**.

Apparatet er sat i en stikkontakt.

Apparatet er ved at varme op.

Deutsch

Einführung

Herzlichen Glückwunsch zu Ihrem Kauf und willkommen bei Philips!

Um das Kundendienstangebot von Philips vollständig nutzen zu können, sollten Sie Ihr Produkt unter **www.philips.com/welcome** registrieren.

Wichtig!
- Lesen Sie diese Broschüre mit wichtigen Informationen vor dem Gebrauch des Geräts aufmerksam durch, und bewahren Sie sie für eine spätere Verwendung auf.

Achtung!
- Tauchen Sie das Gerät oder das Netzkabel nicht in Wasser oder eine andere Flüssigkeit ein.

Warnung
- Stellen Sie das Gerät auf eine ebene, horizontale, trockene und rutschfreie Oberfläche.
- Achten Sie darauf, dass das Gerät nicht an der Kante des Tisches oder der Arbeitsfläche steht, damit es nicht hinunterfällt.
- Stellen Sie sicher, dass das Netzkabel und jegliche Verlängerungskabel nicht in Durchgängen liegen, um ein Herunterfallen zu vermeiden.
- Bewegen Sie das Gerät niemals, während es in Betrieb ist
- Benutzen Sie das Gerät nie im Freien.
- Achten Sie darauf, dass während des Garvorgangs keine Kunststoffutensilien oder anderen wärmeempfindlichen Materialien mit den Platten in Kontakt kommen.
- Berühren Sie während des Betriebs nicht die Entriegelungsriegel der Platten oder die Spritzschutzplatte des Kochleitblechs, um Verbrühungen zu vermeiden.
- Flambieren Sie Ihre Speisen nicht, um zu vermeiden, dass diese kaputtgehen.
- Legen Sie keine mit Kunststoff-, Polyethylen- oder Folienpapier umwickelten Lebensmittel auf die Gitter, da dies zu Brand oder einer Beschädigung der Platten führen kann.
- Verwenden Sie zum Braten oder Umrühren keinen Pfannenwender aus Metall, um Schäden an den Heizplatten zu vermeiden.
- Prüfen Sie vor Inbetriebnahme, ob die Spannungsangabe an der Unterseite des Geräts mit der örtlichen Netzspannung übereinstimmt.
- Benutzen Sie das Gerät nicht, wenn der Netzstecker, das Netzkabel oder ein anderes Teil des Geräts defekt oder beschädigt ist.
- Achten Sie darauf, dass das Netzkabel nicht in der Nähe heißer Flächen verläuft.
- Um Gefährdungen zu vermeiden, sollten Sie das Gerät nie an einen Zeitschalter anschließen.
- Lassen Sie das eingeschaltete Gerät nicht unbeaufsichtigt.
- Dieses Gerät kann von Kindern ab 8 Jahren und Personen mit eingeschränkten physischen, sensorischen oder psychischen Fähigkeiten oder Mangel an Erfahrung und Kenntnis verwendet werden, wenn sie bei der Verwendung beaufsichtigt werden oder Anweisung zum sicheren Gebrauch des Geräts erhalten und die Gefahren verstanden haben. Kinder dürfen nicht mit dem Gerät spielen. Die Reinigung und Wartung darf nicht von Kindern durchgeführt werden, außer Sie sind älter als 8 Jahre und beaufsichtigt.
- Bewahren Sie das Gerät und das Kabel außerhalb der Reichweite von Kindern unter 8 Jahren auf.
- Das Gerät ist nicht dafür geeignet, über einen externen Timer oder ein separates Fernbedienungssystem gesteuert zu werden.
- Wenn das Netzkabel beschädigt ist, muss es vom Hersteller, dessen Kundendienst oder einer ähnlich qualifizierten Person ausgetauscht werden, um Gefährdungen zu vermeiden.

Vorsicht
- Dieses Gerät ist ausschließlich für die Verwendung in gewöhnlichen Haushalten vorgesehen. Es ist nicht für die Verwendung in Personalküchen von Geschäften, Büros, landwirtschaftlichen Betrieben oder anderen Arbeitsbereichen vorgesehen. Auch ist es nicht für den Gebrauch in Hotels, Motels, Pensionen oder anderen Gastgewerben bestimmt.
- Schließen Sie das Gerät nur an eine geerdete Steckdose an.
- Lassen Sie das Netzkabel nicht über den Rand der Arbeitsfläche hängen, auf der das Gerät steht.
- Die zugänglichen Oberflächen können während des Betriebs des Geräts heiß werden.
- Lassen Sie das Gerät vollständig abkühlen, bevor Sie es reinigen oder verstauen.
- Berühren Sie die Platten nicht mit spitzen oder scheuernden Gegenständen, um Beschädigungen der Antihaftbeschichtung zu vermeiden.
- Schalten Sie das Gerät nach Gebrauch immer aus und ziehen Sie den Netzstecker.
- Um das beste Ergebnis mit Ihrem Grill zu erzielen, reinigen Sie das Gerät nach jedem Gebrauch. Reinigen Sie die freiliegenden Heizelemente beim Entfernen der Gitter mit einem Tuch. Achten Sie darauf, dass kein Wasser auf diese Platten tropft.
- Geben Sie niemals Öl, Lebensmittel oder eine andere Flüssigkeit in den Räucherbecher.

Elektromagnetische Felder (EMF)
- Dieses Gerät erfüllt die entsprechenden Normen und Vorschriften bezüglich Gefährdung durch elektromagnetischen Felder.

Zubehör bestellen
- Um Zubehör oder Ersatzteile zu kaufen, gehen Sie auf **www.philips.com/support** oder suchen Sie Ihren Philips Händler auf. Sie können auch den Philips Kundendienst in Ihrem Land kontaktieren (entnehmen Sie die Kontaktdaten der internationalen Garantiekarte).

Recycling
- Dieses Symbol bedeutet, dass elektrische Produkte nicht mit dem normalen Hausmüll entsorgt werden dürfen.
- Befolgen Sie die örtlichen Bestimmungen zur getrennten Entsorgung von elektrischen Produkten.

Garantie und Support

Versuni bietet für dieses Produkt nach dem Kauf eine zweijährige Garantie. Diese Garantie gilt nicht, wenn ein Defekt auf unsachgemäße Verwendung oder mangelhafte Wartung zurückzuführen ist. Unsere Garantie berührt Ihre gesetzlichen Rechte als Verbraucher nicht. Für weitere Informationen oder um Ihre Garantie in Anspruch zu nehmen, besuchen Sie unsere Website **www.philips.com/support**.

Das Gerät ist an eine Steckdose angeschlossen.

Das Gerät heizt sich auf.

Ελληνικά

Εισαγωγή

Συγχαρητήρια για την αγορά σας και καλώς ήρθατε στη Philips!

Για να επωφεληθείτε πλήρως από την υποστήριξη που προσφέρει η Philips, δηλώστε το προϊόν σας στη διεύθυνση **www.philips.com/welcome**.

Σημαντικό!
- Αυτό το εγχειρίδιο περιέχει σημαντικές πληροφορίες. Διαβάστε το προσεκτικά πριν χρησιμοποιήσετε τη συσκευή και φυλάξτε το για μελλοντική αναφορά.

Κίνδυνος
- Μην βυθίζετε τη συσκευή ή το καλώδιο σε νερό ή οποιοδήποτε άλλο υγρό.

Προειδοποίηση
- Τοποθετήστε τη συσκευή σε επίπεδη, οριζόντια, στεγνή, μη ολισθηρή επιφάνεια.
- Προσέξτε να μην τοποθετήσετε τη συσκευή στην άκρη του τραπεζιού ή του πάγκου εργασίας, ώστε να μην πέσει.
- Βεβαιωθείτε ότι το καλώδιο τροφοδοσίας και οποιοδήποτε καλώδιο επέκτασης δεν βρίσκονται στα σημεία διέλευσης για να αποφύγετε τυχόν ανατροπή της συσκευής.
- Μην μετακινείτε τη συσκευή όταν λειτουργεί.
- Μην χρησιμοποιείτε ποτέ τη συσκευή σε εξωτερικό χώρο.
- Μην αφήνετε πλαστικά σκεύη ή άλλα ευαίσθητα στη θερμότητα υλικά να έρθουν σε επαφή με τις πλάκες κατά τη διάρκεια του μαγειρέματος.
- Μην αγγίζετε τα άγκιστρα απελευθέρωσης της πλάκας ή το κάλυμμα προστασίας από πιτσιλίσματα κατά τη διάρκεια της λειτουργίας γιατί μπορεί να ζεματιστείτε.
- Για να μην προκαλέσετε ζημιά στο προϊόν σας, μην εκτελείτε συντταγές φλαμπέ στη συσκευή οποιαδήποτε στιγμή.
- Μην τοποθετείτε τρόφιμα που είναι τυλιγμένα με πλαστικό, ζελατίνα ή αλουμινόχαρτο πάνω στις πλάκες ψησίματος, καθώς μπορεί να προκληθεί πυρκαγιά ή ζημιά στις πλάκες.
- Μην χρησιμοποιείτε μεταλλική σπάτουλα για να τηγανίσετε ή να ανακατέψετε γιατί μπορεί να καταστρέψετε τις θερμαντικές πλάκες.
- Ελέγξτε εάν η τάση που αναγράφεται στο κάτω μέρος της συσκευής αντιστοιχεί στην τοπική τάση ρεύματος προτού συνδέσετε τη συσκευή.
- Μην χρησιμοποιείτε τη συσκευή εάν το φις, το καλώδιο ή άλλα μέρη της συσκευής έχουν υποστεί φθορά.
- Κρατάτε το καλώδιο μακριά από ζεστές επιφάνειες.
- Μην συνδέετε ποτέ τη συσκευή σε εξωτερικό χρονοδιακόπτη, προς αποφυγή κινδύνου.
- Μην αφήνετε τη συσκευή σε λειτουργία χωρίς επίβλεψη.
- Αυτή η συσκευή μπορεί να χρησιμοποιηθεί από παιδιά από 8 ετών και πάνω και από άτομα με περιορισμένες σωματικές, αισθητήριες ή διανοητικές ικανότητες ή από άτομα χωρίς εμπειρία και γνώση, με την προϋπόθεση ότι τη χρησιμοποιούν υπό επίτήρηση ή ότι έχουν λάβει οδηγίες σχετικά με την ασφαλή της χρήση και κατανοούν τους ενεχόμενους κινδύνους. Τα παιδιά δεν πρέπει να παίζουν με τη συσκευή. Τα παιδιά δεν πρέπει να καθαρίζουν και να συντηρούν τη συσκευή, παρά μόνο αν είναι ηλικίας άνω των 8 ετών και επιβλέπονται.
- Διατηρήστε τη συσκευή και το καλώδιό της μακριά από παιδιά ηλικίας κάτω από 8 ετών.
- Η συσκευή δεν προορίζεται για χρήση μέσω εξωτερικού χρονοδιακόπτη ή ξεχωριστού συστήματος τηλεχειρισμού.
- Αν το καλώδιο τροφοδοσίας υποστεί φθορά, θα πρέπει να αντικατασταθεί από τον κατασκευαστή, από τον εκπρόσωπο επισκευών του κατασκευαστή ή από εξίσου εξειδικευμένα άτομα προς αποφυγή κινδύνου.

Προσοχή
- Αυτή η συσκευή προορίζεται μόνο για φυσιολογική οικιακή χρήση. Δεν προορίζεται για χρήση σε περιβάλλοντα όπως κουζίνες προσωπικού σε καταστήματα, γραφεία, αγροκτήματα ή λοιπούς χώρους εργασίας. Επίσης δεν προορίζεται για χρήση από πελάτες σε ξενοδοχεία, μοτέλ, πανδοχεία και λοιπούς οικιστικούς χώρους.
- Συνδέετε τη συσκευή μόνο σε πρίζα με γείωση.
- Μην αφήνετε το καλώδιο να κρέμεται από την άκρη του τραπεζιού ή του πάγκου στον οποίο έχετε τοποθετήσει τη συσκευή.
- Η θερμοκρασία στις προσβάσιμες επιφάνειες ενδέχεται να είναι υψηλή όταν η συσκευή λειτουργεί.
- Αφήνετε τη συσκευή να κρυώσει εντελώς πριν την καθαρίσετε ή την αποθηκεύσετε.
- Μην αγγίζετε ποτέ τις πλάκες με αιχμηρά ή λειαντικά αντικείμενα, καθώς θα φθαρεί η αντικολλητική τους επιφάνεια.
- Να απενεργοποιείτε και να αποσυνδέετε πάντα τη συσκευή μετά τη χρήση.
- Για να έχετε το καλύτερο αποτέλεσμα με τη γκριλιέρα σας, να καθαρίζετε πάντα τη συσκευή μετά από κάθε χρήση. Αφού αφαιρέσετε τις πλάκες ψησίματος, καθαρίστε τα εκτε

Suomi

Johdanto

Onnittelut ostoksestasi ja tervetuloa Philips-tuotteen käyttäjäksi!

Hyödynnä Philipsin tukipalveluita rekisteröimällä tuotteesi osoitteessa **www.philips.com/welcome.**

Tärkeää
- Lue tämä lehtinen huolellisesti ennen laitteen ensimmäistä käyttökertaa ja säilytä se tulevaa käyttöä varten.

Vaara
- Älä upota laitetta tai virtajohtoa veteen tai muuhun nesteeseen.

Varoitus
- Aseta laite vaakatasoon tasaiselle, kuivalle ja liukumattomalle pinnalle.
- Älä aseta laitetta pöydän tai pöytätason reunalle, josta se voi pudota.
- Varmista, että virta- tai jatkojohto ei ole kulkuväylällä, jotta laite ei pääse putoamaan.
- Älä koskaan siirrä laitetta, kun se on käytössä
- Älä koskaan käytä laitetta ulkotiloissa.
- Älä päästä muovisia välineitä tai muita kuumalle arkoja materiaaleja kosketuksiin levyjen kanssa ruoanlaiton aikana.
- Älä koske levyn vapautussalpoihin tai roiskesuojalevyyn käytön aikana, jotta vältyt palovammoilta.
- Jotta vältät tuotteeseen kohdistuvat vahingot, älä koskaan liekitä ruokia tuotteen käytön yhteydessä.
- Älä aseta muoviin, polyteeniin tai folioon käärittyä ruokaa grillilevyille, sillä se saattaa sytyttää tulipalon tai aiheuttaa levyihin vahinkoja.
- Älä käytä metallista lastaa paistamiseen tai sekoittamiseen, sillä se voi vahingoittaa kuumennuslevyjä.
- Tarkista, että laitteen pohjassa oleva jännitemerkintä vastaa paikallista verkkojännitettä, ennen kuin liität laitteen sähköverkkoon.
- Älä käytä laitetta, jos sen pistoke, virtajohto tai jokin muu osa on viallinen.
- Älä päästä verkkojohtoa kosketuksiin kuumien pintojen kanssa.
- Vaaratilanteiden välttämiseksi laitetta ei saa liittää ulkoiseen aikakytkimeen.
- Älä jätä laitetta käyntiin ilman valvontaa.
- Laitetta voivat käyttää myös yli 8-vuotiaat lapset ja henkilöt, joiden fyysinen tai henkinen toimintakyky on rajoittunut tai joilla ei ole kokemusta tai tietoa laitteen käytöstä, jos heitä on neuvottu laitteen turvallisesta käytöstä tai tarjolla on turvallisen käytön edellyttämä valvonta ja jos he ymmärtävät laitteeseen liittyvät vaarat. Lasten ei saa antaa leikkiä laitteella. Yli 8-vuotiaat lapset voivat puhdistaa tai huoltaa laitetta valvonnan alaisena.
- Pidä laite ja sen johto alle 8-vuotiaiden lasten ulottumattomissa.
- Laitetta ei ole tarkoitettu käytettäväksi ulkoisen ajastimen tai erillisen kaukosäädinjärjestelmän kanssa.
- Jos virtajohto on vaurioitunut, sen saa vaihtaa ainoastaan valmistaja, valtuutettu huoltoliike tai muu ammattitaitoinen henkilö. Viallinen johto saattaa olla vaarallinen.

Huomio
- Tämä laite on tarkoitettu vain normaaliin kotitalouskäyttöön. Laitetta ei ole tarkoitettu henkilökuntakeittiöihin esimerkiksi kaupoissa, toimistoissa tai maatiloilla tai asiakaskäyttöön hotelleissa, motelleissa, aamiaismajoituksessa tai muissa majoituslaitoksissa.
- Liitä laite vain maadoitettuun pistorasiaan.
- Älä jätä virtajohtoa roikkumaan sen pöydän tai työtason reunan yli, jonka päällä laite on.
- Laitteen pinnat voivat olla erittäin kuumia, kun laite on käytössä.
- Anna laitteen jäähtyä kokonaan, ennen kuin puhdistat laitteen tai asetat sen säilytykseen.
- Älä koske parilalevyihin terävillä tai naarmuttavilla välineillä, koska ne vahingoittavat tarttumattomaksi käsiteltyä pintaa.
- Katkaise laitteesta virta ja irrota virtajohto käytön jälkeen.
- Jotta grilli toimisi parhaalla mahdollisella tavalla, puhdista laite aina jokaisen käytön jälkeen. Kun irrotat grillilevyt, puhdista paljaat lämmityselementit liinalla. Varo kaatamasta vettä laitteen päälle, kun se on käytössä.
- Älä koskaan pane öljyä, ruokaa tai muita nesteitä savustuskuppiin.

Sähkömagneettiset kentät (EMF)
- Tämä laite noudattaa sähkömagneettisia kenttiä koskevia sovellettavia standardeja ja säännöksiä.

Tarvikkeiden tilaaminen
- Voit ostaa lisävarusteita ja varaosia osoitteesta **www.philips.com** tai Philips-jälleenmyyjältä. Voit myös ottaa yhteyttä Philipsin paikalliseen kuluttajapalvelukeskukseen (katso yhteystiedot kansainvälisestä takuulehtisestä).

Kierrätys
- Tämä merkki tarkoittaa, että sähkölaitteita ei saa hävittää tavallisen kotitalousjätteen mukana.
- Noudata oman maasi sähkölaitteiden erillistä keräystä koskevia sääntöjä.

Takuu ja tuki

Versuni myöntää tälle tuotteelle kahden vuoden takuun. Takuu ei ole voimassa, jos vika johtuu virheellisestä käytöstä tai puutteellisesta ylläpidosta. Takuumme ei vaikuta lakisääteisiin oikeuksiisi kuluttajana. Lisätietoja takuusta sekä ohjeet takuuseen vetoamiseksi ovat osoitteessa **www.philips.com/support**.

Laite on kytketty pistorasiaan.

Laite kuumenee.

Français

Introduction

Félicitations pour votre achat et bienvenue chez Philips !

Pour profiter pleinement de l'assistance offerte par Philips, enregistrez votre produit à l'adresse suivante : **www.philips.com/welcome**.

Important
- Lisez attentivement cette brochure « Informations importantes » avant d'utiliser l'appareil et conservez-la pour un usage ultérieur.

Danger
- Ne plongez jamais l'appareil ou le cordon d'alimentation dans de l'eau ou dans tout autre liquide.

Avertissement
- Placez l'appareil sur une surface plane, horizontale, sèche et non glissante.
- Veillez à ne pas placer l'appareil au bord de la table ou du plan de travail afin d'éviter qu'il ne bascule.
- Veillez à ne pas placer le cordon d'alimentation et le cas échéant, la rallonge, dans une zone passante pour éviter une chute.
- Ne déplacez pas l'appareil en cours de fonctionnement.
- N'utilisez jamais l'appareil à l'extérieur.
- Ne laissez pas d'ustensiles en plastique ou d'autres matériaux sensibles à la chaleur entrer en contact avec les plaques pendant la cuisson.
- Ne touchez pas les loquets de déverrouillage de plaque ou la plaque anti-projection pendant le fonctionnement pour éviter les brûlures.
- Pour éviter d'endommager votre produit, ne l'utilisez jamais dans le cadre de recettes flambées.
- Ne placez aucun aliment sur les grilles qui soit enveloppé de plastique, de polyéthylène ou de papier aluminium, car cela pourrait provoquer un incendie ou endommager les plaques.
- N'utilisez pas de spatule métallique sur les plaques chauffantes afin d'éviter de les endommager.
- Avant de brancher l'appareil, vérifiez que la tension indiquée sur la base correspond à la tension secteur locale.
- N'utilisez pas l'appareil si la fiche, le cordon d'alimentation ou d'autres pièces sont endommagées.
- Tenez le cordon d'alimentation à l'écart des surfaces chaudes.
- Pour éviter tout accident, il est vivement déconseillé de connecter l'appareil à un minuteur externe.
- Ne laissez jamais l'appareil fonctionner sans surveillance.
- Cet appareil peut être utilisé par des enfants âgés de 8 ans ou plus, des personnes dont les capacités physiques, sensorielles ou intellectuelles sont réduites ou des personnes manquant d'expérience et de connaissances, à condition que ces enfants ou personnes soient sous surveillance ou qu'ils aient reçu des instructions quant à l'utilisation sécurisée de l'appareil et qu'ils aient pris connaissance des dangers encourus. Les enfants ne doivent pas jouer avec l'appareil. Le nettoyage et l'entretien ne doivent pas être réalisés par des enfants sauf s'ils sont âgés de plus de 8 ans et sous surveillance.
- Tenez l'appareil et son cordon hors de portée des enfants de moins de 8 ans.
- L'appareil n'est pas destiné à être utilisé avec un minuteur externe ou un système de contrôle séparé.
- Si le cordon d'approvisionnement est endommagé, il doit être remplacé par le fabricant, son agent de maintenance ou d'autres personnes disposant des qualifications appropriées afin d'éviter tout accident.

Attention
- Cet appareil est destiné uniquement à un usage domestique normal. Il n'a pas été conçu pour une utilisation dans des environnements tels que des cuisines destinées aux employés dans les entreprises, magasins et autres environnements de travail. Il n'est pas non plus destiné à être utilisé par des clients dans des hôtels, motels, chambres d'hôtes et autres lieux résidentiels.
- Branchez l'appareil uniquement sur une prise murale mise à la terre.
- Ne laissez pas le cordon pendre de la table ou du plan de travail sur lequel l'appareil est posé.
- La température des surfaces accessibles peut être élevée lorsque l'appareil est en marche.
- Laissez l'appareil refroidir complètement avant de le nettoyer ou de le ranger.
- Ne touchez jamais les plaques avec des objets pointus ou abrasifs car vous risqueriez d'endommager le revêtement antiadhésif.
- Éteignez toujours l'appareil et débranchez-le après utilisation.
- Pour que votre gril vous donne entière satisfaction, nettoyez-le après chaque utilisation. Lorsque vous retirez les grilles, nettoyez les résistances chauffantes exposées avec un chiffon. Veillez à ce que de l'eau ne goutte pas dessus.
- Ne versez jamais de l'huile, de la nourriture ou un liquide quel qu'il soit dans la tasse à copeaux.

Champs électromagnétiques (CEM)
- Cet appareil est conforme aux normes et réglementations applicables relatives à l'exposition aux champs électromagnétiques.

Commander des accessoires
- Pour acheter des accessoires ou des pièces de rechange, rendez-vous sur **www.philips.com/support** ou chez votre revendeur Philips. Vous pouvez également contacter le Service Consommateurs Philips de votre pays (reportez-vous au dépliant de garantie internationale pour les coordonnées).

Recyclage
- Ce symbole signifie que les produits électriques ne doivent pas être jetés avec les ordures ménagères.
- Respectez les règles en vigueur dans votre pays pour la mise au rebut des produits électriques.

Garantie et assistance

Versuni offre une garantie de deux ans à l'achat de ce produit. Cette garantie ne s'applique pas si le défaut est dû à une utilisation incorrecte ou à un manque d'entretien. Notre garantie ne porte pas atteinte à vos droits légaux en tant que consommateur. Pour plus d'informations ou pour faire valoir la garantie, rendez-vous sur notre site Web **www.philips.com/support**.

L'appareil est branché sur une prise de courant.

L'appareil chauffe.

- Non utilizzare spatole in metallo per friggere o mescolare per evitare di danneggiare le piastre riscaldanti.
- Prima di collegare l'apparecchio, controllare che la tensione indicata sulla parte inferiore dell'apparecchio corrisponda a quella locale.
- Non usare l'apparecchio nel caso in cui la spina, il cavo di alimentazione o altri componenti risultassero danneggiati.
- Tenere il cavo di alimentazione lontano da superfici incandescenti.
- Al fine di evitare eventuali rischi, non collegare questo apparecchio a un timer esterno.
- Non lasciare mai incustodito l'apparecchio in funzione.
- Quest'apparecchio può essere usato da bambini da 8 anni in su e da persone con capacità mentali, fisiche o sensoriali ridotte, prive di esperienza o conoscenze adatte, a condizione che tali persone abbiano ricevuto assistenza o formazione per utilizzare l'apparecchio in maniera sicura e capiscano i pericoli pericoli associati a tale uso. I bambini non devono giocare con l'apparecchio. Le operazioni di pulizia e manutenzione non possono essere effettuate da bambini, a meno che siano di età superiore a 8 anni e sotto la supervisione di un adulto.
- Tenere l'apparecchio e il relativo cavo lontano dalla portata di bambini di età inferiore agli 8 anni.
- Questo apparecchio non è stato progettato per essere utilizzato in abbinamento a un timer esterno o a un sistema separato con telecomando a distanza.
- Se il cavo di alimentazione è danneggiato, per evitare rischi deve essere sostituito dal produttore, da un tecnico dell'assistenza o da personale qualificato.

Attenzione
- Questo apparecchio è stato progettato per il normale uso domestico. Non è progettato per l'uso in ambienti quali zone dedicate alla cucina all'interno di negozi, uffici e altri ambienti di lavoro. Non è ideato per essere utilizzato dagli ospiti di alberghi, motel, bed and breakfast e in altri ambienti residenziali.
- Collegare l'apparecchio esclusivamente a una presa a muro con messa a terra.
- Assicurarsi che il cavo di alimentazione non penda dal bordo del tavolo o dal piano di lavoro su cui è posizionato l'apparecchio.
- Quando l'apparecchio è in funzione, le superfici accessibili possono raggiungere temperature elevate.
- Lasciare raffreddare completamente l'apparecchio prima di pulirlo o riporlo.
- Non toccare mai le piastre con utensili appuntiti o abrasivi, per evitare di danneggiare il rivestimento antiaderente.
- Spegnere sempre l'apparecchio e scollegarlo dalla presa di corrente dopo l'uso.
- Per risultati ottimali, pulire sempre l'apparecchio dopo ogni utilizzo. Quando si rimuovono le griglie, pulire gli elementi riscaldanti esposti con un panno. Fare attenzione a non versare acqua sulle resistenze.
- Non inserire cibo, olio o altri liquidi nel recipiente per l'affumicatura.

Campi elettromagnetici (EMF)
- Questo apparecchio è conforme agli standard e alle norme applicabili relativi all'esposizione ai campi elettromagnetici.

Ordinazione degli accessori
- Per acquistare accessori o parti di ricambio, visitare il sito Web **www.philips.com/support** o rivolgersi al proprio rivenditore Philips. È anche possibile contattare il centro assistenza clienti Philips del paese di residenza. Per i dettagli di contatto, consultare l'opuscolo della garanzia internazionale.

Riciclaggio
- Questo simbolo indica che il prodotto non può essere smaltito con i normali rifiuti domestici.
- Seguire le regole del proprio Paese per la raccolta differenziata dei prodotti elettrici.

Garanzia e assistenza

Versuni offre una garanzia di due anni su questo prodotto dopo l'acquisto. La garanzia non è valida se il difetto è dovuto a un uso errato o a una scarsa manutenzione del prodotto. La nostra garanzia non influisce sui diritti dell'utente previsti dalla legge in quanto consumatore. Per ulteriori informazioni o per richiedere la garanzia, visitare il sito Web **www.philips.com/support**.

L'apparecchio è collegato a una presa di corrente.

L'apparecchio si sta riscaldando.

Қазақ

Кіріспе

Осы затты сатып алғаныңызбен құттықтаймыз және Philips компаниясына қош келдіңіз!

Philips ұсынатын қолдауды толық пайдалану үшін өнімді **www.philips.com/welcome** веб-сайтында тіркеңіз.

Маңызды ақпарат
- Құрылғыны қолданбастан бұрын осы маңызды ақпарат парақшасын мұқият оқып шығып, оны келешекте қарау үшін сақтап қойыңыз.

Қауіпті жағдайлар
- Құралды немесе қуат сымын суға немесе басқа сұйықтыққа батырмаңыз.

Ескерту
- Құрылғыны жазық, тегіс, құрғақ және тайғанамайтын бетке қойыңыз.
- Құрылғы аударылып кетпеуі үшін оны үстелдің немесе жұмыс бетінің шетіне қоймаңыз.
- Аударылып кетпеуі үшін қуат сымы мен ұзартқыш сымдарды адам өтетін жерлерде орналастыңын қадағалаңыз.
- Құрылғыны қолдану барысында қозғамаңыз
- Құралды ешқашан далада қолданбаңыз.
- Тамақ пісіріп жатқан кезде, тақталарға пластик құралдар немесе басқа қызуға сезімтал материалдар типі тұруына жол бермеңіз.
- Күйіп қалмау үшін, пайдалану барысында тақтаны босатқыш ілгектерге немесе шашырауға қарсы бөлгіш тақтаны қолмен ұстамаңыз.
- Жасаған тамағыңыз тегіліп кетпеуі үшін онымен ешуақытта фламбе рецептілерін пайдаланбаңыз.
- Пластиктен, полиэтиленмен немесе фольгамен оралған гриль торларының үстіне тамақ қоймаңыз, себебі одан өрт шығуы немесе тақталар зақымдалуы мүмкін.
- Қыздырғыш тақталар зақымдалмауы үшін қышырға немесе араластырға металл қалақша қолданбаңыз.
- Құрылғыны қосар алдында, құрылғыда көрсетілген кернеу жергілікті желідегі кернеуге сайкес келетіндігін тексеріп алыңыз.
- Егер штепсельдік ұшы, қуат сымы немесе өзге бөлшектері зақымданған болса, құралды пайдаланбаңыз.
- Қуат сымын ыстық жерлерден аулақ ұстаңыз.
- Қауіпті жағдай туғызбас үшін, бұл құралды таймер арқылы жұмыс істейтін сыртқы ажыратқышқа жалғамаңыз.
- Істеп тұрғанда, құралды қадағалаусыз қалдыруға болмайды.
- Бұл құрылғыны 8 жастағы балалар мен физикалық, сезу немесе ойлау қабілеттері шектеулі не болмаса тәжірибесі және білімі аз адамдар қадағалаумен немесе құрылғыны қауіпсіз пайдалануға қатысты нұсқаулар алған және байланысты қауіптерді түсінген жағдайда пайдалана алады. Балалар құрылғымен ойнамауы керек. 8 жасқа толмаған балалар ересектің қадағалауынсыз тазалау және техникалық қызмет көрсету жұмыстарын жүргізбеуі тиіс.
- Құрылғы мен оның сымын 8 жасқа толмаған балалардың қолы жетпейтін жерде сақтаңыз.
- Құрылғы сыртқы таймермен немесе бөлек қашықтан басқару құрылымен басқарылмайды.
- Қуат сымы зақымданған болса, қауіптің алдын алу үшін, оны өндіруші, оның қызмет агенті немесе сол сияқты қасіби мамандар алмастыруы тиіс.

Сақ болыңыз
- Бұл құрал тек үйде әдеттегідей қолдануға арналған. Ол, басқа жағдайда, сонын ішінде: дүкендердегі қызметкерлерге арналған ас үйлерде, кеңселерде, фермерлік шаруашылықтарда және сондай басқа да жерлерде қолданылуға арналмаған. Сондай-ақ, ол қонақүйде, мотельдерде, тәсекте және таңғы астарда және басқа тұрғын орталарында клиенттердің пайдалануына арналмаған.
- Құралды тек жерге тұйықталған қабырға розетқасына ғана қосуға болады.
- Тік сымы үстел жиегінен немесе құрал жұмыс жасап жаттқан беттің жиегінен салбырап тұрмауы тиіс.
- Қолыңыз тиюге болатын жерлер температурасы құрал жұмыс жасап тұрғанда тым қатты қызып кетуі мүмкін.
- Құралды тазалар алдында немесе оны жинап қояр алдында оны жақсылап суытып алыңыз.
- Ешқашан табақшаларға ұшқір немесе абразивті заттарды тигізбеңіз, себебі бұл жабыспайтын бетін зақымдайды.
- Қолданып болғаннан кейін құралды міндетті түрде өшіріп, розеткадан ажыратыңыз.
- Грильмен ең жақсы нәтижеге қол жеткізу үшін құрылғыны әр қолданғаннан кейін әрдайым тазалап отырыңыз. Грильдерді шығарып алған кезде, ашық қыздыру элементтерін шүберекпен тазаланыз. Бұл туйісте аланшаларына су тигізіп алмау үшін мұқият болыңыз.
- Тутін қақпағына ешқашан май, тағам немесе басқа сұйықтық салмаңыз.

Электромагниттік өрістер (ЭМӨ)
- Бұл құрал электромагниттік өрістердің әсеріне қатысты барлық қолданыстағы стандарттар мен ережелерге сай.

Қосалқы құралдарға тапсырыс беру
- Қосалқы құралдар немесе бөлшектер сатып алу үшін **www.philips.com/support** сайтына кіріңіз немесе Philips дилеріне барыңыз. Сонымен қатар еліңіздегі Philips тұтынушыларды қолдау орталығына хабарласуыңызға болады (байланыс мәліметтерін халықаралық кепілдік парақшасынан қараңыз).

Өңдеу
- Бұл таңба осы электр өнімін қалыпты тұрмыстық қалдықпен тастауға болмайтынын білдіреді.
- Электр және электрондық өнімдердің қалдықтарын бөлек жинау жөніндегі еліңіздегі ережелерді сақтаңыз.

Кепілдік және қолдау

Versuni компаниясы сатып алғаннан кейін осы өнімге екі жылдық кепілдік береді. Егер ақау дұрыс пайдаланбау немесе сапасыз техникалық қызмет көрсету салдарынан болса, бұл кепілдік күшін жояды. Біздің кепілдік тұтынушы ретінде сіздің заңды құқықтарыңызға әсер етпейді. Қосымша ақпарат алу үшін немесе кепілдікті пайдалану үшін біздің веб-сайтымызға кіріңіз: **www.philips.com/support**.

Құрылғы розеткаға қосылған.

Құрылғы қызып жатыр.

Lietuvių

Įvadas

Sveikiname įsigijus „Philips“ gaminį ir sveiki atvykę!

Norėdami pasinaudoti „Philips“ siūloma pagalba, užregistruokite savo gaminį adresu **www.philips.com/welcome.**

Svarbu
- Prieš pradėdami naudotis prietaisu atidžiai perskaitykite šį lankstinuką ir saugokite jį, nes jo gali prireikti ateityje.

Pavojus
- Nei prietaiso, nei maitinimo laido nemerkite į vandenį ar kitą skystį.

Įspėjimas
- Padėkite prietaisą ant lygaus, horizontalaus, sauso, neslidaus paviršiaus.
- Nestatykite prietaiso prie stalo ar stalviršio krašto, kad jis nenukristų.
- Patikrinkite, ar maitinimo laidas ir ilgintuvas nekliūna praeinant, kad prietaisas neapvirstų.
- Nejudinkite prietaiso, kai jis veikia
- Nenaudokite prietaiso lauke.
- Gamindami maistą saugokite, kad plastikiniai indai ar kitos karščiui jautrios medžiagos nesiliestų su plokštėmis.
- Kad nenusidegintumėte, prietaisui veikiant, nelieskite plokščių atlaisvinimo fiksatorių arba nuo išsiliejimo apsaugančios kepimo pertvaros plokštės.
- Kad nesugadintumėte paviršių, ruošdami juo maistą nenaudokite flambiravimo.
- Nedėkite ant grotelių maisto, kuris yra suvyniotas į plastiką, polietileną ar folijos popierių, nes gali kilti gaisras arba būti sugadintos plokštės.
- Kad nepažeistumėte kaitinimo plokščių, kepimui ar maišymui nenaudokite metalinių mentelių.
- Prieš jungdami prietaisą prie maitinimo tinklo patikrinkite, ar prietaiso apačioje nurodyta įtampa atitinka vietinę elektros įtampą.
- Jei kištukas, maitinimo laidas ar kitos dalys yra pažeistos, prietaiso nenaudokite.
- Saugokite maitinimo laidą nuo karštų paviršių.
- Norėdami išvengti pavojingos situacijos, šio prietaiso niekada nejunkite prie išorinio laikmačio jungiklio.
- Nepalikite prietaiso veikti be priežiūros.
- Šį prietaisą gali naudoti 8 metų ir vyresni vaikai bei asmenys, kurių fiziniai, jutimo ar protiniai gebėjimai yra silpnesni, arba neturintieji patirties ir žinių su sąlyga, kad jie bus prižiūrimi ar išmokyti saugiai naudotis prietaisu ir supažindinti su susijusiais pavojais. Vaikams negalima žaisti su šiuo prietaisu. Vaikai neturėtų valyti ir taisyti prietaiso, nebent jie būtų vyresni nei 8 metų ir prižiūrimi.
- Laikykite prietaisą ir jo laidą jaunesniems nei 8 metų vaikams nepasiekiamoje vietoje.
- Prietaiso negalima naudoti su išoriniu laikmačiu ar su atskira nuotolinio valdymo sistema.
- Jei pažeistas maitinimo laidas, jį turi pakeisti gamintojas, jo techninės priežiūros centras arba kiti panašios kvalifikacijos specialistai, kitaip gali kilti pavojus.

Dėmesio
- Šis prietaisas skirtas tik įprastai naudoti buityje. Jis neskirtas naudoti tokioje aplinkoje kaip parduotuvių, biurų, ūkių personalo virtuvėse arba kitoje darbo aplinkoje. Gaminys nėra skirtas viešbučių, motelių, nakvynės namų, kuriuose patiekiami pusryčiai, bei kitų gyvenamojo tipo aplinkų klientams.
- Prietaisą junkite tik į įžemintą sieninį el. lizdą.
- Nepalikite maitinimo laido kabančio nuo stalo ar pagrindo, ant kurio laikomas prietaisas, krašto.
- Prietaisui veikiant, kai kurie jo pasiekiami paviršiai gali labai įkaisti.
- Prieš valydami prietaisą ar dėdami jį į vietą, leiskite prietaisui visiškai atvėsti.
- Niekada nelieskite plokščių aštriais ar šiurkščiais daiktais, nes galite pažeisti nepridegančio paviršiaus dangą.
- Visada baige naudoti išjunkite prietaisą ir ištraukite kištuką iš maitinimo lizdo.
- Kad naudodami keptuvą pasiektumėte geriausių rezultatų, po kiekvieno naudojimo prietaisą visada išvalykite. Išėmę groteles, šluoste nuvalykite atvirus kaitinimo elementus. Valydami būkite atsargūs, kad ant jų nepatektų vandens.
- Nepilkite aliejaus, nedėkite maisto ir nepilkite kito skysčio į dūmų indelį.

Elektromagnetiniai laukai (EML)
- Šis prietaisas atitinka taikomus standartus ir nuostatas dėl elektromagnetinių laukų poveikio.

Priedų užsakymas
- Norėdami įsigyti priedų ar atsarginių dalių, apsilankykite **www.philips.com/support** arba kreipkitės į „Philips“ pardavėją. Taip pat galite kreiptis į savo Šalies „Philips“ klientų aptarnavimo centrą (kontaktinę informaciją rasite tarptautinės garantijos lankstinuke).

Perdirbimas
- Šis simbolis reiškia, kad elektrinių gaminių negalima išmesti kartu su įprastomis buitinėmis atliekomis.
- Laikykitės savo šalyje galiojančių taisyklių, kuriomis reglamentuojamas atskiras elektros gaminių surinkimas.

Garantija ir techninė priežiūra

„Versuni“ šiam gaminiui teikia dvejų metų garantija nuo įsigijimo datos. Ši garantija negalioja, jei defektas atsiranda dėl netinkamo naudojimo ar prastos priežiūros. Mūsų garantija neturi įtakos jūsų, kaip kliento, įstatyminėms teisėms. Norėdami sužinoti daugiau informacijos arba pasinaudoti garantija, apsilankykite mūsų svetainėje **www.philips.com/support**.

Prietaisas prijungtas prie elektros tinklo.

Prietaisas įkaista.

Latviešu

Ievads

Apsveicam ar pirkumu un laipni lūdzam Philips!

Lai pilnībā izmantotu Philips piedāvātā atbalsta iespējas, reģistrējiet izstrādājumu vietnē **www.philips.com/welcome**.

Svarīgi
- Pirms ierīces lietošanas rūpīgi izlasiet šo informatīvo bukletu un saglabājiet to, lai vajadzības gadījumā varētu ieskatīties tajā arī turpmāk.

Bīstami!
- Neiegremdējiet ierīci vai ekstrēmas vadu ūdenī vai jebkurā citā šķidrumā.

Brīdinājums!
- Novietojiet ierīci uz līdzenas, horizontālas, sausas un neslīdošas virsmas.
- Nenovietojiet ierīci uz galda vai darba virsmas malas, lai tā nenokristu.
- Nodrošiniet, ka strāvas padeves vads vai pagarinātāja vads neatrodas pārvietošanās zonās, lai aiz tā nepakluptu.
- Nepārvietojiet ierīci, kamēr tā darbojas.
- Nekad nelietojiet ierīci ārpus telpām.
- Nepieļaujiet plastmasas galda piederumu vai citu pret karstumu neizturīgu materiālu saskari ar plātnēm gatavošanas laikā.
- Lai negūtu apdegumus, lietošanas laikā nepieskaramies plātnes fiksatoriem vai pretšļakstu aizsargplāksnei.
- Lai nesabojātu ierīci, nekad neizmantojiet to produktu flambēšanai.
- Nelieciet uz grila produktus, kas ietīti plastmasas, polietilēna vai folijas plēvē, jai neizraisītu aizdegšanos vai nesabojātu plātnes.
- Lai nesabojātu sildvirsmu, cepšanai vai apmetņošanai nekādā gadījumā neizmantojiet metāla lāpstiņu.
- Pirms ierīces pievienošanas elektrotīklam pārbaudiet, vai uz ierīces pamatnes norādītais spriegums atbilst elektrotīkla spriegumam jūsu mājās.
- Nelietojiet ierīci, ja bojāta tās konstruktāciņa, elektrības vads vai citas sastāvdaļas.
- Neglabājiet elektrības vadu tuvu karstām virsmām.
- Lai izvairītos no bīstamām situācijām, nekad nepievienojiet šo ierīci ārējam taimera slēdzim.
- Neatstājiet ieslēgtu ierīci bez uzraudzības.
- Šo ierīci var izmantot bērni vecumā no 8 gadiem un personas ar ierobežotām fiziskajām, sensorajām vai garīgajām spējām vai bez pieredzes un zināšanām, ja tiek nodrošināta uzraudzība vai norādījumi par drošu ierīces lietošanu un panākta izpratne par iespējamo bīstamību. Bērni nedrīkst rotaļāties ar ierīci. Ierīces tīrīšanu un apkopi drīkst veikt bērni, kas ir vecāki par 8 gadiem un tiek uzraudzīti.
- Novietojiet ierīci un tās strāvas vadu vietā, kur tai nevar piekļūt par 8 gadiem jaunāki bērni.
- Šī ierīce nav paredzēta darbināšanai ar ārēju taimeri vai atsevišķu tālvadības sistēmu.
- Ja strāvas vads ir bojāts, tā nomaiņa jāveic ražotājam, tā servisa pārstāvim vai līdzīgi kvalificētām personām, lai novērstu bīstamību.

Uzmanību!
- Ierīce ir paredzēta tikai parastai lietošanai mājās. Tā nav paredzēta lietošanai veikalu darbinieku virtuvēs, birojos, fermās vai citās darba telpās. Tāpat ierīce nav paredzēta izmantošanai klientu apkalpošanai viesnīcās, moteļos, viesu mājās un citās līdzīgās apmešanās vietās.
- Pievienojiet ierīci tikai iezemētai elektrotīkla sienas kontaktrozetei.
- Neļaujiet elektrības vadam karāties pāri galda vai darba virsmas malai, uz kuras stāv ierīce.
- Kad ierīce darbojas, tās pieejamās virsmas var būt karstas.
- Pirms ierīces tīrīšanas vai novietošanas glabāšanā ļaujiet ierīcei pilnīgi atdzist.
- Nepieskaries plātnēm ar asiem vai abrazīviem priekšmetiem, jo tie var bojāt virsmu nepiedegošo pārklājumu.
- Pēc lietošanas vienmēr izslēdziet ierīci un atvienojiet to no elektrotīkla.
- Lai no grila iegūtu labāko rezultātu, pēc lietošanas vienmēr iztīriet ierīci. Pēc grila plātņu noņemšanas notīriet atsegtos sildelementus ar drānu. Uz šiem paliktņiem nedrīkst nokļūt ūdens.
- Nekad nelejiet eļļu, partikas produktus vai citu šķidrumu kurināmā traukā.

Elektromagnētiskie lauki (EMF)
- Šī ierīce atbilst piemērojamajiem standartiem un noteikumiem, kas attiecas uz elektromagnētisko lauku iedarbību.

Piederumu pasūtīšana
- Lai iegādāties piederumus vai rezerves daļas, apmeklējiet vietni **www.philips.com/support** vai vērsieties pie Philips izplatītāja. Varat arī sazināties ar Philips klientu apkalpošanas centru savā valstī (kontaktinformāciju skatiet starptautiskajā garantijas bukletā).

Otrreizējā pārstrāde
- Šis simbols nozīmē, ka elektriskos produktus nedrīkst izmest kopā ar parastiem sadzīves atkritumiem.
- Ievērojiet jūsu valstī spēkā esošos likumus par atsevišķu elektrisko produktu savākšanu.

Garantija un atbalsts

Versuni piedāvā divu gadu garantiju pēc produkta iegādes. Šī garantija nav derīga, ja defekts rodas nepareizas lietošanas vai paviršas apkopes dēļ. Mūsu garantija neietekmē tiesību aktos noteiktās patērētāja tiesības. Lai iegūtu papildinformāciju vai lai izmantotu garantiju, lūdzu, apmeklējiet mūsu tīmekļa vietni **www.philips.com/support**.

Ierīce ir savienota ar kontaktligzdu.

Ierīce uzsilst.

Македонски

Вовед

Ви честитаме за купувањето и добре дојдовте во Philips!

За да ја искористите целосната поддршка што ја нуди Philips, регистрирајте го вашиот производ на **www.philips.com/welcome**.

Важно
- Пред да го користите апаратот внимателно прочитајте ја оваа брошура со важни информации и зачувајте ја за во иднина.

Опасност
- Немојте да го потопувате апаратот или кабелот за напојување во вода или во некоја друга течност.

Предупредување
- Поставете го уредот на рамна, хоризонтална, сува, нелизгава површина.
- Немојте да го поставувате апаратот на работ на масата или работната површина за да не се преврти.
- Уверете се дека кабелот за напојување и продолжителниот кабел не се поставени на местата за премин за да се избегне превртување.
- Никогаш немојте да го преместувате апаратот додека работи
- Никогаш немојте да го користите апаратот на отворено.
- Не дозволувајте пластинот кујнски прибор или други материјали чувствителни на топлина да дојдат во допир со плочите за време на готвењето.
- Не допирајте ги бравите за отпуштање на плочата или преградата против прскање за време на работењето за да не се изгорите.
- За да избегнете дефект на производот, никогаш немојте да користите рецепти со фламбирање.
- Не ставајте храна на решетканите плочи што се обвиткани со фолија, пластична или полиетиленска хартија бидејќи може да се запалат или да ги оштетат плочите.
- Не користете метална лопатка за пржење или мешање за да избегнете оштетување на грејните плочи.
- Пред да го приклучите апаратот, проверете дали напонот наведен на долниот дел од апаратот одговара на напонот на локалната електрична мрежа.
- Немојте да го користите апаратот ако приклучокот, кабелот за напојување или некој друг дел е оштетен.
- Кабелот за напојување држете го подалеку од жешки површини.
- За да избегнете опасни ситуации, никогаш немојте да го поврзувате овој апарат со надворешен прекинувач со тајмерска контрола.
- Не оставајте апаратот да работи без надзор.
- Овој апарат може да го користат деца постари од 8 години и лица со ограничени физички, сензорни или ментални способности или лица со недостаток на искуство и знаење, под услов да се под надзор или да добиле упатства за безбедно користење на апаратот и да ги разбираат можните опасности. Децата не смеат да си играат со апаратот. Чистење и корисничко одржување смеат да вршат деца постари од 8 години под надзор на возрасно лице.
- Апаратот и кабелот држете ги подалеку од дофат на деца помлади од 8 години.
- Апаратот не е наменет за употреба со надворешен тајмер или со засебен систем за далечинско управување.
- Во случај на оштетување, кабелот за напојување мора да го замени производителот, неговиот сервисер или други лица со слични квалификации за да се избегне опасност.

Внимание
- Овој апарат е наменет само за стандардна употреба во домаќинства. Не е наменет за употреба во опкружувања како што се кујни за персонал во продавници, канцеларии, фарми или други работни опкружувања. Не е наменет ниту за употреба од клиенти во хотели, мотели, угостителски објекти што нудат ноќевање и појадок и други видови сместување.
- Апаратот приклучувајте го само во заземјен ѕиден штекер.
- Немојте да го оставите кабелот за напојување да виси преку работ на масата или работната површина на која е поставен апаратот.
- Температурата на површините што се допираат може да биде висока кога работи апаратот.
- Почекајте апаратот целосно да се олади пред да го чистите или складирате.
- Никогаш немојте да ги допирате плочите со остри или абразивни предмети бидејќи тоа ја оштетува нелепливата површина.
- Секогаш исклучувајте го апаратот и исклучувајте го приклучокот од штекер по користењето.
- За да добиете најдобар резултат од решетканата плоча, секогаш чистете го апаратот по секоја употреба. Кога ќе ги отстраните решетканите плочи, исчистете ги изложените грејни елементи со крпа. Внимавајте да не истурите вода врз овие елементи.
- Никогаш не ставајте масло, храна или друга течност во чашката за димење.

Електромагнетни полиња (EMF)
- Овој апарат е усогласен со важечките стандарди и прописи што се однесуваат на изложеноста на електромагнетни полиња.

Нарачување додатоци
- За да купите додатоци или резервни делови, посетете ја веб-страницата **www.philips.com/support** или контактирајте со продавачот на производи од Philips. Можете да контактирате и со центарот за грижа на корисници на Philips во вашата земја (податоците за контакт ќе ги найдете во меѓународниот гарантен лист).

Рециклирање
- Овој симбол означува дека електричните производи не смее да се фрлаат со обичниот отпад од домаќинства.
- Придржувајте се до законите во вашата земја за одделно собирање на електричните производи.

Гаранција и поддршка

Versuni нуди двегодишна га

Shqip

Hyrje

Urime për blerjen dhe mirë se vini te Philips!

Për të përfituar plotësisht nga mbështetja që ofron Philips, regjistrojeni produktin në faqen **www.philips.com/welcome**.

E rëndësishme
- Lexoni me kujdes këtë fletëpalosje me informacione të rëndësishme përpara se ta vini në punë pajisjen dhe ruajeni për referencë në të ardhmen.

Rrezik
- Mos e zhytni pajisjen apo kordonin elektrik në ujë apo në ndonjë lëng tjetër.

Paralajmërim
- Vendoseni pajisjen në një sipërfaqe të sheshtë, horizontale, të thatë dhe jo të rrëshqitshme.
- Kini kujdes të mos e vendosni pajisjen në skajin e tryezës apo të syprinës, për të parandaluar përmbysjen.
- Sigurohuni që kordoni elektrik dhe çdo kordon zgjatues të mos vendosen në vendet e kalimit për të shmangur rrëzimin.
- Mos e lëvizni kurrë pajisjen kur është në punë
- Mos e përdorni kurrë pajisjen në ambiente jashtë.
- Mos lejoni që enët plastike apo materiale të tjera delikate ndaj nxehtësisë të bien në kontakt me pllakat gjatë gatimit.
- Mos i prekni kapëset e lirimit të pllakës apo pllakën rrethuese kundër spërkatjes gjatë përdorimit për të parandaluar djegien.
- Për të shmangur prishjen e produktit, mos përdorni receta flambé në lidhje me të në asnjë moment.
- Mos vendosni në skara ushqime të mbështjella me plastikë, polietilen apo celofan pasi mund të ndizet zjarr ose të dëmtohen pllakat.
- Mos përdorni shpatull metalike për të skuqur apo përzier, për të shmangur dëmtimin e pllakave ngrohëse.
- Përpara se ta vini në punë pajisjen kontrolloni nëse tensioni i treguar në pjesën e poshtme të pajisjes përkon me tensionin e rrjetit elektrik lokal.
- Mos e përdorni pajisjen nëse spina, kordoni elektrik apo pjesë të tjera janë të dëmtuara.
- Mbajeni kordonin elektrik larg sipërfaqeve të nxehta.
- Për të shmangur situata të rrezikshme, mos e lidhni kurrë këtë pajisje me stakues të jashtëm me kohëmatës.
- Mos e lini pajisjen në punë pa mbikëqyrje.
- Kjo pajisje mund të përdoret nga fëmijë të moshës 8 vjeç e lart dhe nga persona me aftësi të kufizuara fizike, ndijore ose mendore, apo që kanë mungesë përvoje dhe njohurish vetëm nëse ata mbikëqyren ose udhëzohen për përdorimin e sigurt të pajisjes dhe nëse kuptojnë rreziqet e përfshira. Fëmijët nuk duhet të luajnë me pajisjen. Pastrimi dhe mirëmbajtja nga përdoruesi nuk duhen kryer nga fëmijët, përveç nëse janë më të mëdhenj se 8 vjeç dhe nën mbikëqyrje.
- Mbajeni pajisjen dhe kordonin larg vendeve ku mund të arrihet nga fëmijët më të vegjël se 8 vjeç.
- Pajisja nuk është menduar të vihet në përdorim me anë të një kohëmatësi të jashtëm apo një sistemi të veçantë për komandimin nga distanca.
- Nëse kordoni elektrik është i dëmtuar, duhet ndërruar nga prodhuesi, agjenti i tij i servisit apo persona me kualifikim të ngjashëm, në mënyrë që të shmangen rreziqet.

Kujdes
- Kjo pajisje është parashikuar vetëm për përdorim të zakonshëm në shtëpi. Ajo nuk është menduar për përdorim në ambiente si kuzhinat profesionale apo dyqane, zyra, ferma ose ambiente të tjera pune. As nuk është menduar për përdorim nga klientët në hotele, motele, ambiente për fjetje dhe mëngjes dhe mjedise të tjera banimi.
- Pajisjen lidheni vetëm me priza të tokëzuara.
- Mos lejoni që kordoni elektrik të varet jashtë cepit të tryezës apo syprinës së banakut mbi të cilin ndodhet pajisja.
- Temperatura e sipërfaqeve të arritshme mund të jetë e lartë kur pajisja është në punë.
- Lëreni pajisjen të ftohet plotësisht përpara se ta pastroni ose ta hiqni.
- Mos i prekni kurrë pllakat me sende të mprehta apo gërryese, pasi do të dëmtoni sipërfaqen jongjitëse.
- Gjithmonë fikeni pajisjen dhe hiqeni nga priza pas përdorimit.
- Për të marrë rezultatin më të mirë nga skara, pastrojeni gjithmonë pajisjen pas çdo përdorimi. Kur hiqni skarat, pastrojini rezistencat e zhveshura me një leckë. Bëni kujdes të mos bjerë ujë tek takot.
- Mos vendosni kurrë vaj, ushqim apo lëng tjetër në kupën e tymosjes.

Fushat elektromagnetike (EMF)
- Kjo pajisje është në përputhje me standardet dhe rregulloret në fuqi për ekspozimin ndaj fushave elektromagnetike.

Porositja e aksesorëve
- Për të blerë aksesorë ose pjesë këmbimi, vizitoni **www.philips.com/support** ose shkoni te shitësi i Philips. Gjithashtu mund të kontaktoni me pikën e shërbimit të klientit të "Philips" në vendin tuaj (shihni fletëpalosjen ndërkombëtare të garancisë për të dhënat e kontaktit).

Riciklimi
- Ky simbol do të thotë se produktet elektrike nuk duhet të hidhen me mbeturinat normale të shtëpisë.
- Ndiqni rregullat shtetërore për grumbullimin e veçuar të produkteve elektrike.

Garancia dhe mbështetja

Versuni ofron një garanci dyvjeçare pas blerjes për këtë produkt. Kjo garanci nuk vlen nëse defekti ndodh për shkak përdorimi të gabuar apo mosmirëmbajtjeje. Garancia jonë nuk prek të drejtat tuaja sipas ligjit si konsumator. Për më shumë informacion ose për të përdorur garancinë, ju lutemi të vizitoni faqen tonë të internetit **www.philips.com/support**.

Pajisja është e lidhur në një prizë.

Pajisja po ngrohet.

Srpski

Uvod

Čestitamo na kupovini i dobro došli u Philips!

Da biste na najbolji način iskoristili podršku koju nudi kompanija Philips, registrujte svoj proizvod na **www.philips.com/welcome**.

Važno
- Pre upotrebe aparata pažljivo pročitajte ovu brošuru sa važnim informacijama i sačuvajte je za buduće potrebe.

Opasnost
- Ne uranjajte aparat ili kabl za napajanje u vodu ili bilo koju drugu tečnost.

Upozorenje
- Uređaj postavite na ravnu, horizontalnu i suvu površinu koja se ne kliza.
- Budite pažljivi da aparat ne stavite na ivicu stola ili radne površine kako biste sprečili prevrtanje.
- Uverite se da kabl za napajanje i produžni kabl nisu postavljeni na prolazna mesta kako biste sprečili prevrtanje.
- Nikada nemojte da premeštate aparat dok radi
- Nikada nemojte da koristite aparat na otvorenom.
- Nemojte da dozvolite da plastični pribor ili drugi materijali osetljivi na toplotu dođu u dodir sa pločama tokom pripreme.
- Nemojte da dodirujete hvataljke za oslobađanje ploča niti ploču za zaštitu od prskanja tokom rada da biste sprečili opekotine.
- Da biste sprečili da upropastite proizvod, nikada nemojte da ga koristite za pripremu recepata za flambe.
- Na roštilj nemojte da stavljate hranu umotanu u plastiku, polietilen ili foliju pošto to može da dovede do požara ili oštećenja ploča.
- Nemojte da koristite metalnu lopaticu za prženje ili mešanje da biste izbegli oštećivanje grejnih ploča.
- Pre priključivanja aparata proverite da li napon naznačen na donjoj strani aparata odgovara naponu lokalne električne mreže.
- Aparat ne upotrebljavajte ako su utikač, kabl ili drugi delovi oštećeni.
- Držite kabl dalje od vrelih površina.
- Da se ne biste izlagali opasnosti, ovaj aparat nikad ne smete priključiti na spoljni prekidač kontrolisan tajmerom.
- Nikada ne ostavljajte aparat da radi bez nadzora.
- Ovaj aparat mogu da koriste deca starija od 8 godina i osobe sa smanjenim fizičkim, senzornim ili mentalnim sposobnostima, ili nedostatkom iskustva i znanja, pod uslovom da su pod nadzorom ili da su dobile uputstva za bezbednu upotrebu aparata i da razumeju moguće opasnosti. Deca ne bi trebalo da se igraju aparatom. Čišćenje i korisničko održavanje dopušteno je samo deci starijoj od 8 godina i uz nadzor odraslih.
- Aparat i njegov kabl držite van domašaja dece mlađe od 8 godina.
- Aparat nije namenjen za upotrebu sa spoljnim tajmerom ili odvojenim sistemom za daljinsko upravljanje.
- Ako je kabl za napajanje oštećen, mora da ga zameni proizvođač, njegov servisni agent ili na sličan način kvalifikovane osobe kako bi se izbegla opasnost.

Opomena
- Ovaj aparat je namenjen isključivo standardnoj upotrebi u domaćinstvu. Nije namenjen za upotrebu u okruženjima kao što su kuhinje za osoblje u prodavnicama, kancelarijama, na farmama i u drugim radnim okruženjima. Nije namenjen ni za upotrebu od strane klijenata u hotelima, motelima, prenoćištima i drugim vrstama smeštaja.
- Aparat priključujte samo u uzemljenu zidnu utičnicu.
- Nemojte ostavljati kabl za napajanje da visi preko ivice stola ili radne površine na koju je smešten aparat.
- Kada aparat radi, temperatura dostupnih površina može da bude visoka.
- Pre čišćenja ili odlaganja aparata, ostavite ga da se potpuno ohladi.
- Nikada ne dodirujte grejne ploče oštrim ili abrazivnim predmetima jer to oštećuje teflonsku oblogu.
- Nakon upotrebe obavezno isključite aparat i isključite ga iz struje.
- Da biste dobili najbolje rezultate sa roštiljem, uvek očistite aparat nakon svake upotrebe. Kada uklonite ploče za grilovanje, krpom očistite izložene grejne elemente. Budite pažljivi kako ne biste prosuli vodu na aparat kada je uključen.
- U posudu za dimljenje nikada nemojte da stavljate ulje, hranu niti neku drugu tečnost.

Elektromagnetna polja (EMF)
- Ovaj aparat usklađen je sa primenjivim standardima i propisima u vezi sa izlaganjem elektromagnetnim poljima.

Naručivanje dodataka
- Da biste kupili dodatke ili rezervne delove, posetite **www.philips.com/support** ili se obratite prodavcu Philips proizvoda. Takođe možete da se obratite centru za korisničku podršku kompanije Philips u svojoj zemlji (podatke za kontakt potražite na međunarodnom garantnom listu).

Recikliranje
- Ovaj simbol ukazuje na to da električni proizvodi ne smeju da se odlažu sa običnim kućnim otpadom.
- Pratite propise svoje zemlje za zasebno prikupljanje otpadnih električnih proizvoda.

Garancija i podrška

Versuni nudi dvogodišnju garanciju nakon kupovine ovog proizvoda. Ova garancija ne važi ako je kvar nastao usled nepravilne upotrebe ili lošeg održavanja. Naša garancija ne utiče na vaša potrošačka prava koja imate po zakonu. Za dodatne informacije ili pozivanje na garanciju, posetite našu veb lokaciju **www.philips.com/support**.

Aparat je uključen u utičnicu.

Aparat se zagreva.

Svenska

Introduktion

Vi gratulerar till ditt köp och hälsar dig välkommen till Philips!

Genom att registrera din produkt på **www.philips.com/welcome** kan du dra nytta av Philips support.

Viktigt
- Läs det här häftet med viktig information noggrant innan du använder apparaten och spara sedan häftet för framtida bruk.

Fara
- Sänk inte ned apparaten eller nätsladden i vatten eller någon annan vätska.

Varning
- Placera enheten på en plan, horisontal, torr och halkfri yta.
- Placera inte apparaten nära kanten av ett bord eller en arbetsbänk för att förhindra att den trillar ned.
- Se till att nätsladden och eventuella förlängningssladdar inte är placerade i områden där personer passerar för att undvika att de snubblar och att apparaten trillar ned.
- Flytta aldrig på apparaten när den är igång.
- Använd aldrig apparaten utomhus.
- Låt inte verktyg i plast eller andra värmekänsliga material komma i kontakt med plattorna under tillagningen.
- Vidrör inte plattans frigöringsspärrar eller stänkplåten under användning för att förhindra brännskador.
- Använd inte recept med flambering för att undvika skador på produkten.
- Placera inte livsmedel på grillen som är inpackade i plast, polyeten eller folie då det kan leda till brand eller skada plattorna.
- Använd inte en stekspade i metall för att undvika skador på värmeplattorna.
- Kontrollera att den nätspänning som anges på apparatens undersida motsvarar den lokala nätspänningen innan du kopplar in den.
- Använd inte apparaten om stickkontakten, nätsladden eller någon annan del är skadad.
- Låt inte nätsladden komma i kontakt med varma ytor.
- Anslut aldrig apparaten till en extern timer eftersom det kan leda till en farlig situation.
- Lämna inte apparaten obevakad när den är igång.
- Den här apparaten kan användas av barn som är 8 år och äldre och av personer med olika funktionshinder, eller som inte har kunskap om hur apparaten används, så länge de övervakas och får instruktioner angående säker användning och förstår riskerna som medföljer. Barn ska inte leka med produkten. Rengöring och underhåll bör inte göras av barn under 8 år om de inte är under tillsyn av vuxen.
- Se till att apparaten och dess sladd är utom räckhåll för barn under 8 år.
- Apparaten är inte avsedd att drivas med hjälp av en extern timer eller ett separat fjärrkontrollssystem.
- Om nätsladden är skadad måste den alltid bytas ut av tillverkaren, ett serviceombud eller liknande behöriga personer för att undvika olyckor.

Varning
- Apparaten är endast avsedd för användning i vanlig hemmiljö. Den är inte avsedd att användas i miljöer som personalkök i butiker, på kontor, bondgårdar eller andra arbetsplatser. Den är inte heller avsedd att användas av kunder på hotell, motell, bed- and breakfast eller andra liknande boendemiljöer.
- Anslut endast apparaten till ett jordat vägguttag.
- Se till att sladden inte hänger över kanten på bordet eller arbetsbänken där apparaten står.
- Temperaturen på åtkomliga ytor kan vara hög när apparaten används.
- Låt apparaten svalna helt innan du rengör eller ställer undan den.
- Rör aldrig vid plattorna med vassa eller slipande föremål eftersom det skadar nonstick-beläggningen.
- Stäng alltid av apparaten och dra ur nätsladden efter användning.
- För att få bästa möjliga resultat från grillen ska apparaten rengöras efter varje användning. När du tar bort grillplattan ska du rengöra de exponerade värmeelementen med en trasa. Se till att inget vatten droppar ned på reflektorn.
- Häll/lägg inte olja, livsmedel eller andra vätskor i rökbägaren.

Elektromagnetiska fält (EMF)
- Den här apparaten uppfyller tillämpliga standarder och regler gällande exponering av elektromagnetiska fält.

Beställa tillbehör
- Om du vill köpa tillbehör eller reservdelar kan du gå till **www.philips.com/support** eller en Philips-återförsäljare. Du kan även kontakta Philips kundtjänst i ditt land (kontaktinformation finns i den internationella garantibroschyren).

Återvinning
- Den här symbolen betyder att elektriska produkter inte ska slängas bland hushållssoporna.
- Följ de regler som gäller i ditt land för återvinning av elektriska produkter.

Garanti och support

Versuni erbjuder två års garanti efter köp av den här produkten. Den här garantin gäller inte om en defekt beror på felaktig användning eller dåligt underhåll. Vår garanti påverkar inte dina lagstadgade rättigheter som konsument. Du hittar mer information, och kan åberopa garantin, på vår webbplats **www.philips.com/support**.

Apparaten är inkopplad i ett eluttag.

Apparaten värms upp.

Türkçe

Giriş

Satın alma tercihiniz için teşekkür ederiz, Philips'e hoş geldiniz!

Philips'in sunduğu destekten tam olarak yararlanmak için ürününüzü **www.philips.com/welcome** adresinde kaydettirin.

Önemli
- Cihazı kullanmadan önce bu önemli bilgiler broşürünü dikkatlice okuyun ve gelecekte başvurmak üzere saklayın.

Tehlike
- Cihazı veya elektrik kablosunu suya ya da başka bir sıvıya batırmayın.

Uyarı
- Cihazı düz, yatay, kuru ve kaygan olmayan bir yüzeye yerleştirin.
- Devrilmesini önlemek için cihazı masanın veya tezgahın kenarına yerleştirmemeye özen gösterin.
- Takılmanızı önlemek için güç kablosunun ve herhangi bir uzatma kablosunun yürüdüğünüz yerlere koyulmadığından emin olun.
- Cihazı çalışırken kesinlikle hareket ettirmeyin
- Cihazı asla dış mekanlarda kullanmayın.
- Plastik aletlerin veya ısıya duyarlı diğer malzemelerin pişirme sırasında plakalara temas etmesine izin vermeyin.
- Yanmayı önlemek için çalışma sırasında plaka serbest bırakma mandallarına veya sıçrama önleyici pişirme baffle plakasına dokunmayın.
- Ürününüzün bozulmasını önlemek için hiçbir zaman flambé tekniğinin kullanıldığı tarifleri yapmayın.
- Izgaraların üzerine plastik, polietilen veya folyo kağıt ile sarılmış yiyecekler koymayın, aksi takdirde yangın çıkarabilir veya plakalara zarar verebilir.
- Isıtma plakalarına zarar vermemek adına kızartmak veya karıştırmak için metal spatula kullanmayın.
- Cihazı prize takmadan önce, cihazın altında belirtilen voltajın yerel şebeke voltajıyla aynı olup olmadığını kontrol edin.
- Elektrik fişi, kablosu veya diğer parçalar hasar görmüşse cihazı kullanmayın.
- Şebeke kablosunu sıcak yüzeylerden uzak tutun.
- Tehlikeli bir durum yaratmamak için cihazı asla harici bir zamanlayıcı anahtarına bağlamayın.
- Cihazı çalışır durumdayken gözetimsiz bırakmayın.
- Bu cihazın 8 yaşın üzerindeki çocuklar ve fiziksel, duyumsal ya da zihinsel becerileri gelişmemiş veya bilgi ve tecrübe açısından eksik kişiler tarafından kullanımı sadece bu kişilerin denetiminden sorumlu kişilerin bulunması veya güvenli kullanım talimatlarının bu kişilere sağlanması ve olası tehlikelerin anlatılması durumunda mümkündür. Çocuklar cihazla oynamamalıdır. Temizlik ve kullanıcı bakımı, 8 yaşından büyük ve gözetim altında olmadıkları sürece, çocuklar tarafından yapılmamalıdır.
- Cihazı ve kablosunu 8 yaşından küçük çocukların erişemeyecekleri yerlerde muhafaza edin.
- Cihaz, harici zamanlayıcı veya ayrı bir uzaktan kumanda sistemi ile birlikte kullanılmamalıdır.
- Besleme kablosu hasar görmüşse herhangi bir tehlikenin ortaya çıkmasını önlemek için kablonun üretici, servis temsilcisi veya benzer şekilde yetkilendirilmiş kişiler tarafından değiştirilmesi gerekir.

Dikkat
- Bu cihaz yalnızca evde kullanım için tasarlanmıştır. Mağazaların, ofislerin, çiftliklerin veya diğer çalışma ortamlarının personel mutfakları gibi ortamlarda kullanılmak üzere tasarlanmamıştır. Otel, motel, pansiyon ve diğer konaklama ortamlarındaki müşteriler tarafından kullanılmak üzere de tasarlanmamıştır.
- Cihazı sadece topraklı prize takın.
- Güç kablosunun, cihazın yerleştirildiği masa ya da tezgahtan sarkmamasına dikkat edin.
- Cihaz çalışırken açık yüzeylerin sıcaklığı yüksek olabilir.
- Cihazı temizlemeden veya kaldırmadan önce tamamen soğumasını bekleyin.
- Yapışmaz yüzeye zarar vereceğinden plakalara hiçbir zaman keskin veya aşındırıcı maddeler temas ettirmeyin.
- Kullandıktan sonra cihazı mutlaka kapatın ve fişini çekin.
- Izgaranızdan en iyi sonucu almak için her kullanımdan sonra cihazı mutlaka temizleyin. Izgaraları sökerken açıkta kalan ısıtma elemanlarını bir bezle temizleyin. Bu reflektörün üzerine su damlatmamaya dikkat edin.
- Tütsü haznesine kesinlikle yağ, yemek veya başka bir sıvı koymayın.

Elektromanyetik alanlar (EMF)
- Bu cihaz, elektromanyetik alanlara maruz kalmaya ilişkin geçerli standartlara ve düzenlemelere uygundur.

Aksesuarların sipariş edilmesi
- Aksesuar veya yedek parça satın almak için **www.philips.com/support** adresini ziyaret edin ya da Philips bayinize gidin. Ayrıca ülkenizde bulunan Philips Müşteri Destek Merkezi ile iletişime geçebilirsiniz (iletişim bilgileri için uluslararası garanti kitapçığına başvurun).

Geri dönüşüm
- Bu sembol, elektrikli ürünlerin normal evsel atıklarla birlikte atılmaması gerektiği anlamına gelir.
- Ülkenizin, elektrikli ürünlerin ayrı olarak toplanması ile ilgili kurallarına uyun.

Garanti ve destek

Versuni, bu ürün için satın aldıktan sonra iki yıllık garanti sunar. Bu garanti, arızanın yanlış kullanım veya kötü bakım nedeniyle ortaya çıkması durumunda geçerli değildir. Garantimiz, tüketici olarak kanunen haklarınızı etkilemez. Daha fazla bilgi almak veya garantiye başvurmak için lütfen web sitemizi ziyaret edin **www.philips.com/support**.

Cihaz bir prize takılıdır.

Cihaz ısınıyordur.

Українська

Вступ

Вітаємо з придбанням виробу Philips!

Щоб у повній мірі скористатися підтримкою, яку пропонує компанія Philips, зареєструйте свій виріб на вебсайті **www.philips.com/welcome**.

Важлива інформація
- Перед тим як користуватися пристроєм, уважно прочитайте цей буклет із важливою інформацією та зберігайте його для довідки в майбутньому.

Небезпечно
- Не занурюйте пристрій або шнур живлення у воду чи іншу рідину.

Попередження
- Встановіть пристрій на рівну, горизонтальну, суху, неслизьку поверхню.
- Будьте обережні: не ставте пристрій на край столу або робочої поверхні, щоб запобігти його перекиданню.
- Переконайтеся, що шнур живлення і будь-який подовжувач не знаходяться в місцях проходу, щоб уникнути перекидання пристрою.
- Не пересувайте пристрій під час використання.
- Не використовуйте пристрій на вулиці.
- Не допускайте контакту пластикового посуду або інших термочутливих матеріалів із пластинами під час приготування їжі.
- Під час роботи пристрою не торкайтеся засувок для розблокування пластин або перегородки, що запобігає розбризкуванню, щоб уникнути опіків.
- Щоб не зіпсувати виріб, у жодному разі не використовуйте разом з ним рецепти приготування фламбе.
- Не кладіть на гриль їжу, загорнуту в пластик, поліетилен або фольгований папір, оскільки це може призвести до займання або пошкодження пластин.
- Не використовуйте металеву лопатку для смаження або перемішування, щоб уникнути пошкодження нагрівальних пластин.
- Перед тим як під’єднувати пристрій до мережі, перевірте, чи збігається напруга, вказана на дні пристрою, із напругою у мережі.
- Не використовуйте пристрій, якщо штекер, шнур живлення або інші частини пошкоджено.
- Тримайте шнур живлення подалі від гарячих поверхонь.
- Для уникнення небезпеки ніколи не під'єднуйте цей пристрій до зовнішнього таймера.
- Не залишайте пристрій працювати без нагляду.
- Цим пристроєм можуть користуватися діти віком від 8 років або більше чи особи із послабленими фізичними відчуттями або розумовими здібностями, чи без належного досвіду та знань, за умови, що користування відбувається під наглядом, їм було проведено інструктаж щодо безпечного користування пристроєм та їх було повідомлено про можливі ризики. Не дозволяйте дітям бавитися пристроєм. Не дозволяйте дітям до 8 років виконувати чищення та догляд без нагляду дорослих.
- Зберігайте пристрій та шнур живлення подалі від дітей до 8 років.
- Цей пристрій не призначено для керування за допомогою зовнішнього таймера чи окремої системи дистанційного керування.
- Якщо кабель живлення пошкоджено, для уникнення небезпеки його повинен заміняти лише виробник, його сервісний агент або кваліфікована особа.

Увага!
- Цей пристрій призначено виключно для побутового використання. Його не призначено для використання на службових кухнях у магазинах, офісах, фермерських господарствах та в інших виробничих умовах. Він також не призначений для використання клієнтами у готелях, мотелях, готелях із комплексом послуг "ночівля і сніданок" та інших житлових середовищах.
- Підключайте пристрій лише до заземленої розетки.
- Шнур живлення не повинен висіти над краєм столу або над робочою поверхнею, на якій стоїть пристрій.
- Коли пристрій працює, доступні поверхні пристрою можуть сильно нагріватися.
- Перед тим, як чистити пристрій чи відкладати його на зберігання, дайте пристрою повністю охолонути.
- Ніколи не торкайтеся пластин гострими або абразивними предметами, оскільки це може пошкодити антипригарне покриття.
- Після використання завжди вимикайте пристрій та від’єднуйте його від мережі.
- Для отримання найкращих результатів приготування на грилі завжди чистьте пристрій після кожного використання. Вийнявши гриль, протріть ганчіркою відкриті нагрівальні елементи. Будьте обережні, щоб на під’єднаний до мережі пристрій не потрапила вода.
- У жодному разі не заливайте в коптильну чашку олію, їжу або інші рідини.

Електромагнітні поля (ЕМП)
- Цей пристрій відповідає чинним стандартам і правовим нормам, що стосуються впливу електромагнітних полів.

Замовлення аксесуарів
- Щоб придбати аксесуари чи запасні частини, відвідайте вебсайт **www.philips.com/support** або зверніться до дилера Philips. Можна також звернутися до Центру обслуговування клієнтів Philips у вашій країні (контактну інформацію шукайте в міжнародному гарантійному талоні).

Переробка

- Цей символ означає, що електричні вироби не підлягають утилізації зі звичайними побутовими відходами
- Дотримуйтесь правил роздільного збору електричних пристроїв у вашій країні.

Гарантія та підтримка

Versuni пропонує два роки гарантії на цей виріб після дати придбання. Ця гарантія втрачає чинність, якщо несправність виникла внаслідок неправильного використання або обслуговування пристрою. Наша гарантія не впливає на ваші законні права як споживача. Щоб отримати додаткову інформацію або скористатися гарантією, відвідайте наш вебсайт **www.philips.com/support**.

Пристрій під’єднано до розетки.

Пристрій нагрівається.

עברית

מבוא

ברכותינו על רכישתכם וברוכים הבאים למשפחת מוצרי פיליפס!

כדי להפיק את מלוא התועלת מהתמיכה ש-Philips מעניקה ללקוחותיה, יש לרשום את המוצר בכתובת **www.philips.com/welcome**.

חשוב
- לפני השימוש במכשיר, יש לקרוא בקפידה את המידע החשוב בעלון זה ולשמור אותו לעיון בעתיד.

סכנה
- אין לטבול את המכשיר או את כבל החשמל במים או בכל נוזל אחר.

אזהרה
- יש להניח את המכשיר על משטח שטוח, אופקי, יבש ולא מחליק.
- אין להניח את המוצר בקצה השולחן או משטח העבודה כדי למנוע ממנו ליפול.
- יש לוודא שכבל המתח וכל כבל מאריך אינם מונחים במקומות מעבר כדי למנוע נפילות.
- לעולם אין להזיז את המכשיר בעודו פועל
- לעולם אין להשתמש במכשיר מחוץ למבנה.
- אין להרשות לסכו"ם מפלסטיק או לחומרים אחרים הרגישים לחום לבוא במגע עם הפלטות במהלך הבישול.
- אין לגעת בתפסי השחרור של הפלטות או בפלטת הוויסות לבישול לא השפרצות במהלך ההפעלה כדי למנוע כוויות.
- כדי למנוע את התקלקלות המוצר, אין להשתמש בו כדי לבשל מתכוני פלמבה בכל עת.
- אין להניח על רשתות הצלייה מזון העטוף בפלסטיק, פוליאתילן או נייר כסף מאחר שהוא עלול לגרום לשריפה או לנזק לפלטות.
- אין להשתמש במרית ממתכת לטיגון או לערבוב כדי למנוע נזק לפלטות החימום.
- לפני חיבור המכשיר, יש לוודא שהמתח המצוין בתחתית המכשיר מתאים למתח החשמל המקומי.
- אין להשתמש במכשיר אם התקע, כבל החשמל או חלקים אחרים פגומים.
- יש להרחיק את כבל החשמל ממשטחים חמים.
- כדי למנוע מצבים מסוכנים, לעולם אין לחבר את המכשיר למתג קוצב זמן חיצוני.
- אל תאפשר למכשיר לפעול ללא השגחה.
- ילדים בני 8 ומעלה ומבוגרים בעלי יכולות פיזיות, תחושתיות או שכליות מוגבלות, או מבוגרים חסרי ניסיון וידע, יכולים להשתמש במכשיר זה רק אם השימוש נעשה תחת השגחה או לאחר שקיבלו הדרכה על אופן השימוש הבטוח בו והם מבינים את הסיכונים הכרוכים. אסור לילדים לשחק עם המכשיר. אין לאפשר לילדים לבצע פעולות ניקוי ותחזוקה אלא אם הם בני שמונה שנים ובהשגחת מבוגר.
- שמור את המכשיר וכבל המתח שלו הרחק מהישג ידם של ילדים בני פחות משמונה שנים.
- המכשיר אינו מיועד להפעלה באמצעות קוצב זמן (טיימר) חיצוני או מערכת שליטה מרחוק נפרדת.
- כדי למנוע סכנה, אם כבל החשמל פגום, יש להחליף אותו אצל היצרן, במרכז השירות או אצל נותני שירות בעלי הסמכה דומה.

זהירות
- מכשיר זה נועד לשימוש ביתי רגיל בלבד. הוא לא נועד לשימוש בסביבות כמו מטבחי צוות או חנויות, משרדים, חוות או סביבות דומות אחרות. הוא גם אינו מיועד לשימוש על ידי לקוחות בבית מלון, במלוניות, במקומות אירוח (B&B) ובסביבות דומות אחרות.
- יש לחבר את המכשיר אך ורק לשקע חשמל בקיר המצויד בהארקה.
- אין לאפשר לכבל החשמל להשתלשל מטה מקצה השולחן או משטח העבודה שעליהם נמצא המכשיר.
- הטמפרטורה של המשטחים הנגישים עשויה לעלות בזמן עבודת המכשיר.
- יש לאפשר למכשיר להתקרר לגמרי לפני ניקוי המכשיר או אחסון.
- אין לגעת במשטחי החימום עם חפצים חדים או מחוספסים, כיוון שזה עלול להזיק למשטח למניעת הידבקות.
- יש לכבות את המכשיר ולנתק אותו מהחשמל לאחר השימוש.
- כדי לקבל את התוצאות הטובות ביותר מהגריל, תמיד יש לנקות את המכשיר לאחר כל שימוש. בעת הסרת רשתות הצלייה, יש לנקות את רכיבי החימום החשופים במטלית. חשוב לא לטפטף מים על המכשיר כשהוא מחובר לחשמל.
- לעולם אין להניח שמן, מזון או נוזל אחר בכוס העישון.

שדות אלקטרומגנטיים (EMF)
- מכשיר זה עומד בתקנים ובתקנות החלים בנוגע לחשיפה לשדות אלקטרומגנטיים.

הזמנת אביזרים
- לרכישת אביזרים או חלפים, ניתן לבקר באתר בכתובת **www.philips.com/support** או לגשת ליבואן המקומי של פיליפס. ניתן גם לפנות למוקד שירות הלקוחות של פיליפס במדינתך (לרשותך פרטי התקשרות בחוברת האחריות הבינלאומית).

מחזור

- סמל זה מציין שאין להשליך מוצרי חשמל עם אשפה ביתית רגילה.
- יש לפעול לפי הכללים הנהוגים במדינתך לגבי איסוף נפרד של מוצרי חשמל.

אחריות ותמיכה

Versuni מציעה אחריות לשנתיים לאחר רכישת המוצר. אחריות זו אינה תקפה אם הפגם נובע משימוש לא נכון או מתחזוקה לקויה. האחריות שלנו אינה משפיעה על זכויותיך על פי חוק כצרכן. לקבלת מידע נוסף או להפעלת האחריות, בקר באתר האינטרנט שלנו **www.philips.com/support**.

המכשיר מתחבר אל שקע.

המכשיר מתחמם.