SAMSUNG

Guide de l'utilisateur

S24HG31* S27HG31*

La couleur et l’apparence peuvent différer selon le produit, et le contenu du manuel est susceptible d’être modifié sans préavis afin d’améliorer les performances.

© Samsung

Samsung est propriétaire des droits d’auteur de ce manuel.

L’utilisation ou la reproduction de ce manuel en tout ou en partie sans l’autorisation de Samsung est interdite.

Les marques de commerce autres que celles de Samsung appartiennent à leurs propriétaires respectifs.

Table des matières

Avant utilisation du produit

Consignes de sécurité 4
Électricité et sécurité 4
Installation 5
Fonctionnement 6

Nettoyage 8

Position correcte lors de l'utilisation du produit 9

Présentation du produit

Guide des touches de fonction 11

Ports 12

Installation

Fixation du socle 13
Précautions lors du déplacement du produit 14
Vérification de l'espace autour du produit 14
Réglage de l'inclinaison du produit 15
Verrou antivol 15
Spécifications du kit de montage mural (VESA) 16

Installation du logiciel 17
Samsung Display Manager 17
Installation de pilote 17

Connexions

Lisez ce qui suit avant de connecter le produit. 18

Branchement et utilisation d'un PC 18
Connexion à l'aide d'un câble HDMI 18
Connexion à l'aide d'un câble DP 19
Connexion à des casques ou des écouteurs 19
Branchement de l'alimentation 19

Rangement des câbles 20

Définition de la résolution optimale 20

Configuration des paramètres du menu

Jeu 21

Image 23

Affich. à l'écran 25

Système 25

Assistance 27

Guide de dépannage

Conditions avant de contacter le Centre de service clientèle Samsung 28

Vérifiez les éléments suivants : 28
Problème d'installation (mode PC) 28
Problème d'écran 29
Problème sonore 30
Problème de périphérique source 30
Autre problème 30

Table des matières

Caractéristiques techniques

Général	31
Licences et autres informations	32
Tableau des modes de signal standard	33

Annexe

Prise en charge des frais de service (imputables aux clients)	35
FreeSync (pour carte graphique AMD)	36
Adaptive-Sync (pour les cartes graphiques NVIDIA)	37

Avant utilisation du produit

Consignes de sécurité

Avertissement

Des dommages corporels graves ou mortels peuvent survenir si les instructions ne sont pas suivies.

Attention

Des dommages corporels ou matériels peuvent survenir si les instructions ne sont pas suivies.

ATTENTION			
RISQUE D'ÉLECTROCUTION. NE PAS OUVRIR.			
ATTENTION : POUR RÉDUIRE LE RISQUE DE DÉCHARGE ÉLECTRIQUE, N'ENLEVEZ PAS LE COUVERCLE (OU LE PANNEAU ARRIÈRE). L'INTÉRIEUR NE CONTIENT AUCUNE PIÈCE GÉRABLE PAR L'UTILISATEUR. CONFIEZ TOUT ENTRETIEN AU PERSONNEL QUALIFIÉ.			
	Ce symbole indique la présence d'une tension élevée à l'intérieur. Il est dangereux d'établir un quelconque contact avec des pièces internes de ce produit.		Tension alternative : La tension indiquée par ce symbole est une tension alternative.
	Ce symbole indique que ce produit contient une documentation importante concernant l'utilisation et l'entretien.		Tension continue : La tension indiquée par ce symbole est une tension continue.
	Produit de classe II : Ce symbole indique qu'une mise à la terre électrique de sécurité n'est pas requise. Si ce symbole n'est pas présent sur un produit avec un cordon d'alimentation, le produit DOIT avoir une mise à la terre de protection fiable.		Attention. Consultez les instructions d'utilisation : Ce symbole demande à l'utilisateur de consulter le guide d'utilisation pour plus d'informations sur la sécurité.

Électricité et sécurité

Avertissement

- N'utilisez pas de câble d'alimentation ou de fiche endommagé(e), ni de prise lâche.
- N'utilisez pas plusieurs produits sur une même prise de courant.
- Ne manipulez pas la prise électrique avec une partie du corps humide.
- Ne pliez ni ne tirez le câble d'alimentation trop fortement. Prenez soin de ne pas laisser le câble d'alimentation sous un objet lourd.
- Ne placez pas le câble d'alimentation ou le produit à proximité de sources de chaleur.
- Insérez complètement la fiche pour qu'elle soit bien bloquée.
- Branchez la fiche du câble d'alimentation à une prise à la terre (appareils isolés de type 1 uniquement).
- À l'aide d'un chiffon sec, nettoyez toute poussière autour des broches de la fiche du câble d'alimentation ou de la prise.

Attention

Ne débranchez pas le câble d'alimentation quand le produit est en cours d'utilisation.

Utilisez uniquement le câble d'alimentation fourni avec votre produit par Samsung. N'utilisez pas le câble d'alimentation avec d'autres produits.

Maintenez dégagée la prise à laquelle le câble d'alimentation est branché.

Quand un problème survient, le câble d'alimentation doit être débranché pour couper l'alimentation du produit.

Tenez la fiche quand vous débranchez le câble d'alimentation de la prise.

Installation

Avertissement

NE PLACEZ PAS DE BOUGIES, D'INSECTIFUGES OU DE CIGARETTES SUR LE PRODUIT.
N'INSTALLEZ PAS LE PRODUIT PRÈS DE SOURCES DE CHALEUR.

N'installez pas le produit dans des espaces mal ventilés tels qu'une bibliothèque ou un placard.

N'installez pas le produit sur une surface instable ou exposée à des vibrations (étagère mal fixée, surface inclinée, etc.).

- Le produit pourrait tomber et subir des dommages et/ou causer des blessures.
- L'utilisation du produit dans une zone à vibrations excessives peut l'endommager ou provoquer un incendie.

N'exposez pas le produit directement au soleil, à la chaleur ou à un objet chaud comme un four.

Autrement, la durée de vie du produit pourrait s'en trouver réduite, ou un incendie pourrait se déclencher.

L'huile comestible, telle que l'huile de soja, peut endommager ou déformer le produit.
N'installez pas le produit dans une cuisine ni à proximité d'un plan de travail de cuisine.

Installez le produit à au moins 10 cm du mur pour permettre une ventilation appropriée.

Une fois le produit déballé, éliminez immédiatement l'emballage plastique dans lequel le produit est emballé.

En cas de manipulation inappropriée, le matériau d'emballage en plastique pourrait provoquer une suffocation.

N'installez pas le produit dans un véhicule ou un endroit exposé à la poussière, à l'humidité (gouttes d'eau, etc.), à l'huile ou à la fumée.

Attention

Ne posez pas le produit sur sa face avant.

Lorsque vous installez le produit sur un meuble ou une étagère, assurez-vous que le bord inférieur avant du produit ne dépasse pas.

- Le produit pourrait tomber et subir des dommages et/ou causer des blessures.
- N'installez le produit que sur des meubles ou étagères de taille adéquate.

Avant de monter l'appareil, posez-le sur une surface plane et stable, de telle façon que l'écran soit orienté vers le bas.

Dans une même série, la couleur peut varier en fonction de la taille.

Ne faites pas tomber le produit quand vous le déplacez.

Posez délicatement le produit.

Autrement, cela pourrait entraîner une défaillance du produit ou des blessures.

Toute installation du produit dans un endroit inhabituel (tel qu'un lieu exposé à de grandes quantités de poussière fine, à des substances chimiques, à des températures extrêmes ou à beaucoup d'humidité où le produit fonctionnerait en continu sur une longue période) pourrait considérablement réduire ses performances.

N'oubliez pas de consulter le Centre de service clientèle Samsung si vous souhaitez installer le produit à un tel endroit.

Fonctionnement

Avertissement

Une tension élevée est présente dans le produit. N'essayez jamais de démonter, réparer ou modifier le produit par vous-même.

Contactez le Centre de service clientèle Samsung pour les réparations.

Ne vous accrochez pas et ne grimpez sur le produit.

Le produit pourrait basculer ou tomber, causant des blessures ou la mort.

Si le produit tombe ou que le boîtier externe est endommagé, mettez le produit hors tension et débranchez le câble d'alimentation. Contactez ensuite le Centre de service clientèle Samsung.

Un usage continu peut provoquer un incendie ou un choc électrique.

Ne placez pas d'objets lourds, de jouets ou de snacks sur le produit.

S'accrocher au produit pour prendre un jouet ou une collation peut provoquer la chute d'objets lourds ou le basculement du produit, pouvant entraîner des blessures ou la mort.

Ne tentez pas de déplacer le produit en tirant sur un câble tel que le câble d'alimentation.

Ne tentez pas de soulever ou de déplacer le produit en tirant sur un câble tel que le câble d'alimentation.

Assurez-vous que les orifices d'aération ne sont pas obstrués par des objets tels que nappe ou rideaux.

Autrement, toute élévation de la température interne peut provoquer un incendie.

N'insérez aucun objet métallique (baguette, pièce de monnaie, épingle à cheveux, etc.) ou d'objets facilement inflammables (papier, allumette, etc.) dans le produit (via les aérations ou les ports d'entrée/sortie, etc.).

Assurez-vous de bien mettre le produit hors tension et de débrancher le câble d'alimentation si de l'eau ou d'autres substances étrangères sont entrées dans le produit. Contactez ensuite le Centre de service clientèle Samsung.

Ne placez pas d'objets contenant du liquide (vases, pots, bouteilles, etc.) ou d'objets métalliques sur le produit.

Assurez-vous de bien mettre le produit hors tension et de débrancher le câble d'alimentation si de l'eau ou d'autres substances étrangères sont entrées dans le produit. Contactez ensuite le Centre de service clientèle Samsung.

N'utilisez pas de fumigateurs liquides contenant des produits chimiques, tels que des répulsifs anti-moustiques ou eds désodorisants, autour du produit.

Si de la vapeur entre en contact avec la surface du produit ou pénètre dans le produit, cela pourrait provoquer des taches ou un dysfonctionnement.

Pour déplacer le produit, commencez par déconnecter tous les câbles, y compris le cordon d'alimentation.

Si le produit génère des sons anormaux, une odeur de brûlé ou de la fumée, débranchez immédiatement le cordon d'alimentation et contactez le service clientèle Samsung.

Au cours d'un orage, éteignez le produit et débranchez le câble d'alimentation.

Ne faites pas tomber d'objets sur le produit et ne générez aucun impact.

En cas de détection d'une fuite de gaz, ne touchez ni le produit ni la fiche du câble d'alimentation. De plus, aérez immédiatement la zone.

Attention

Ne pas mettre ensemble plusieurs adaptateurs CA/CC.

Retirer le sac plastique de l'adaptateur CA/CC avant de l'utiliser.

Ne laissez pas de l'eau pénétrer dans l'adaptateur secteur ni le mouiller.

- Autrement, un choc électrique ou un incendie pourrait en résulter.
- Évitez d'utiliser le produit en extérieur, où il peut être exposé à la pluie ou à la neige.
- Faire attention à ne pas mouiller l'adaptateur CA/CC lors du nettoyage du sol.

Ne mettez pas l'adaptateur secteur à proximité d'appareils de chauffage.

Cela pourrait provoquer un incendie.

Ne tenez pas le produit à l'envers et ne le déplacez pas en le tenant par son socle.

Le produit pourrait tomber et subir des dommages et/ou causer des blessures.

N'utilisez pas d'humidificateurs ou de fours à proximité du produit.

Ne touchez pas l'écran quand le produit est sous tension depuis longtemps, car il pourrait être chaud.

Ne placez pas d'objets lourds sur le produit.

Autrement, cela pourrait entraîner une défaillance du produit ou des blessures.

Il ne faut pas écouter à un volume trop élevé lors de l'utilisation d'un casque ou des écouteurs.

L'écoute à un volume trop élevé peut endommager votre ouïe.

Si vous laissez une image fixe affichée à l'écran pendant une longue période, un phénomène de rémanence risque de se produire ou cela peut donner lieu à des pixels défectueux.

Mettez l'écran sur le mode économie d'énergie ou économiseur d'écran à images animées lorsque vous n'utilisez pas le produit pendant une longue période.

Débranchez le cordon d'alimentation de la prise si vous n'allez pas utiliser le produit pendant une longue période (vacances, etc.).

L'accumulation de poussière combinée à la chaleur peut provoquer un incendie, une décharge électrique ou une fuite de courant.

Utilisez le produit avec la résolution et la fréquence recommandées.

Autrement, votre vue risque d'en être affectée.

Conservez l'adaptateur CA/CC dans une zone bien aérée.

Si vous placez l'adaptateur CA/CC de sorte qu'il est accroché avec le cordon d'alimentation vers le haut, de l'eau ou d'autres substances étrangères pourraient entrer dans l'adaptateur et provoquer un dysfonctionnement dans celui-ci.

Assurez-vous de reposer l'adaptateur CA/CC à plat sur une table ou sur le sol.

Regarder l'écran de trop près pendant une longue période peut altérer votre vue.

Faites une pause d'au moins 5 minutes après avoir utilisé le produit pendant 1 heure.

Faites preuve de prudence lorsque vous stockez les piles de la télécommande et des petits accessoires, afin qu'ils ne puissent pas être avalés.

En cas d'ingestion, consultez immédiatement un médecin.

Faites preuve de prudence lors du réglage de l'inclinaison du produit.

- Cela pourrait provoquer un pincement de certaines parties du corps humain et des blessures.
- Si vous inclinez trop le produit, il pourrait tomber et entraîner des blessures.

N'utilisez ni ne conservez de pulvérisateur combustible ou de substance inflammable à proximité du produit.

Nettoyage

Des taches blanches peuvent se développer à la surface des modèles très brillants si un humidificateur à ultrasons est utilisé à proximité.

― Contactez votre centre de service clientèle Samsung le plus proche si l'intérieur du produit doit être nettoyé (des frais de service seront facturés).

N'appuyez pas sur l'écran du moniteur. Cela présente un risque d'endommager le produit.

― Procédez avec soin lors du nettoyage, car il est facile de rayer l'écran et l'extérieur des LCD perfectionnés.

Respectez la procédure suivante lors du nettoyage.

1 Mettez hors tension le produit et l'ordinateur.

2 Débranchez le câble d'alimentation du produit.

― Lorsque vous retirez le cordon d'alimentation, tenez-le par la fiche. Ne tenez jamais la fiche avec une partie du corps mouillée. Dans le cas contraire, un choc électrique pourrait survenir.

3 Essuyez le produit avec un chiffon propre, doux et sec.

Mouillez un chiffon doux avec de l'eau, essorez-le bien, puis utilisez-le pour nettoyer l'extérieur du produit.

- N'utilisez pas de produits de nettoyage contenant de l'alcool, un solvant ou un agent de surface.
- Ne pulvérisez pas d'eau ou de détergent directement sur le produit.

4 Branchez le câble d'alimentation au produit une fois le nettoyage terminé.

5 Mettez sous tension le produit et l'ordinateur.

Position correcte lors de l'utilisation du produit

Utilisez le produit en adoptant la position suivante :

- Redressez votre dos.
- En mode 2D, maintenez une distance de 45 à 50 cm entre vos yeux et l’écran, et regardez l’écran en baissant légèrement les yeux.
- Gardez vos yeux directement face à l’écran.
- Ajustez l'angle pour que la lumière ne se reflète pas sur l'écran.
- Gardez vos avant-bras perpendiculaires à la partie supérieure de vos bras et au même niveau que le dos de vos mains.
- Gardez vos épaules à un angle à peu près droit.
- Réglez la hauteur du produit pour pouvoir garder vos genoux pliés à 90 degrés ou plus, vos talons posés au sol et vos bras plus bas que votre cœur.
- Faites des exercices oculaires ou clignez fréquemment des yeux pour soulager la fatigue oculaire.

Présentation du produit

― La couleur et la forme des pièces peuvent différer de ce qui est illustré. Les spécifications sont communiquées sous réserve de modifications sans préavis dans le but d'améliorer la qualité.

― Vous pouvez allumer le produit avec le bouton ⏻, puis utiliser le Guide des touches de fonction. Le Guide des touches de fonction apparaît lorsque le bouton ⏻ est enfoncé alors que le produit est allumé.

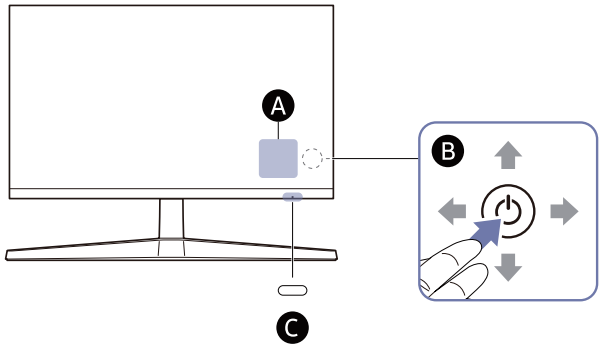

Emplacement	Description
A	Lorsque l'écran est allumé, appuyez sur le bouton ⏻ pour afficher le guide des touches de fonction. ― Reportez-vous à la section Guide des touches de fonction. ― L'emplacement du guide des touches de fonction peut varier selon le modèle.
B	⏻ : Utilisez ce bouton multidirectionnel pour allumer l'appareil ou naviguer dans les menus. ― ⬆ : HAUT/ ⬇ : BAS/ ⬅ : GAUCHE/ ➡ : DROITE
C	Voyant LED d'alimentation : Ce voyant LED est le témoin d'état de l'alimentation. ― Vous pouvez sélectionner le fonctionnement du voyant LED d'alimentation à activer ou à désactiver sur l'écran de menu. (⊞ → Système → Activer LED)

Guide des touches de fonction

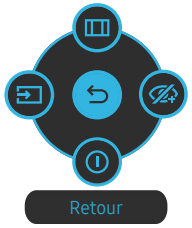

Emplacement	Description
	Permet d'afficher le menu principal à l'écran.
	Permet de modifier la source d'entrée. Un message s'affichera dans le coin supérieur gauche de l'écran si la source d'entrée a été modifiée.
	Permet de quitter la page du menu.
	Permet d'activer le Mode Protection.
	Permet de désactiver le produit.

Ports

― Les noms, les quantités et l'emplacement des produits peuvent varier en fonction du modèle.

― Les images ci-dessous sont fournies à titre indicatif uniquement et peuvent différer des couleurs et de l'aspect du produit réel.

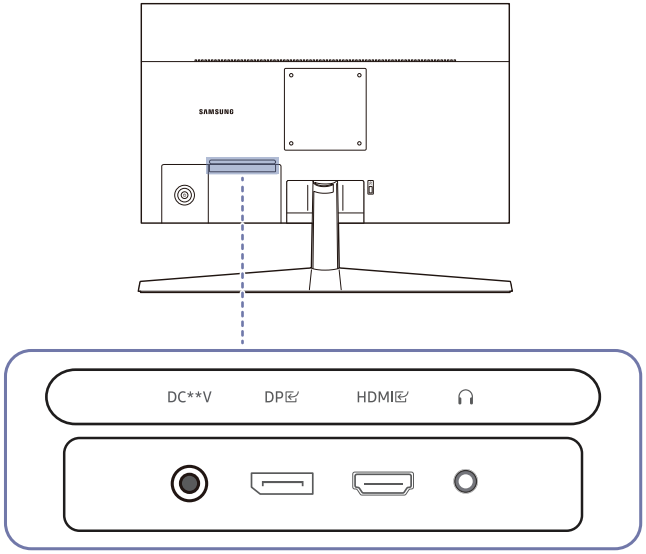

Port	Description
DC **V	Se connecte à l'adaptateur CA/CC.
DP	Pour connexion à un PC via un câble DP.
HDMI	Se connecte à un appareil source à l'aide d'un câble HDMI.
	Connectez-vous à un périphérique de sortie audio tel que des écouteurs ou un casque.

Installation

Fixation du socle

― La couleur et la forme des pièces peuvent différer de ce qui est illustré. Les spécifications sont communiquées sous réserve de modifications sans préavis dans le but d'améliorer la qualité.

― Le démontage s'effectue dans l'ordre inverse du montage.

Composants

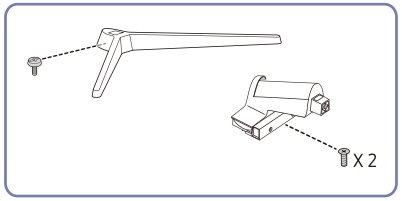

Instructions

1

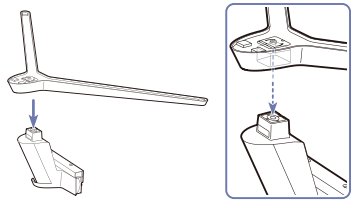

Placez la base du pied sur le connecteur du pied dans la direction indiquée sur la figure. Vérifiez que le connecteur du pied est correctement branché.

2

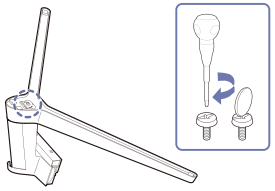

Tournez complètement la vis de connexion dans le bas du pied, de façon à ce qu'il soit solidement fixé.

3

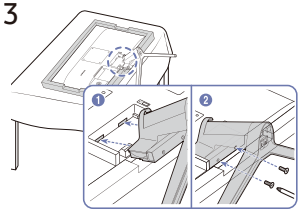

Poussez le pied monté dans le corps de l'appareil, dans le sens de la flèche, comme le montre l'illustration. Serrez fermement les vis d'assemblage au centre du connecteur du pied.

4

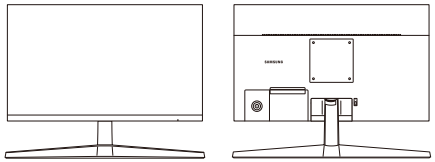

Après avoir installé le pied, placez le produit en position verticale.

Précautions lors du déplacement du produit

― La couleur et la forme des pièces peuvent différer de ce qui est illustré. Les spécifications sont communiquées sous réserve de modifications sans préavis dans le but d'améliorer la qualité.

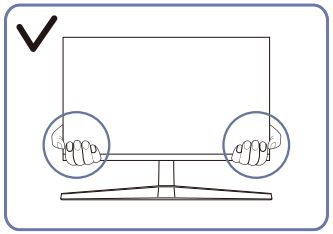

- Tenez les coins inférieurs ou les bords du produit lorsque vous le déplacez.

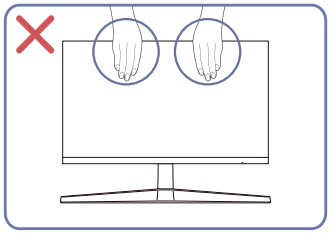

- N'appliquez aucune pression directement sur l'écran.
- Ne tenez pas l'écran lorsque vous déplacez le produit.

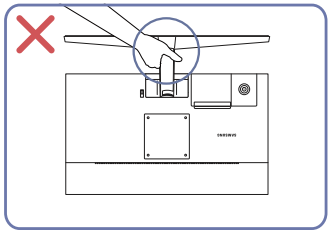

- Ne soulevez pas le produit à l'envers en le tenant par le socle.

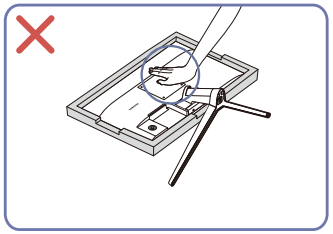

- N'exercez aucune pression sur le produit. Il y a un risque d'endommager le produit.

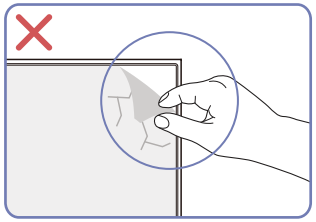

- Ne retirez pas arbitrairement le film du panneau. En cas de non-respect de ces consignes, le service de garantie peut être restreint.

Vérification de l'espace autour du produit

Assurez-vous de disposer de suffisamment d'espace pour la ventilation lors de la mise en place du produit. Une augmentation de la température interne peut provoquer un incendie et endommager le produit. Lors de son installation, laissez un espace suffisant autour du produit, comme illustré dans le schéma.

― L'aspect extérieur peut varier en fonction du produit.

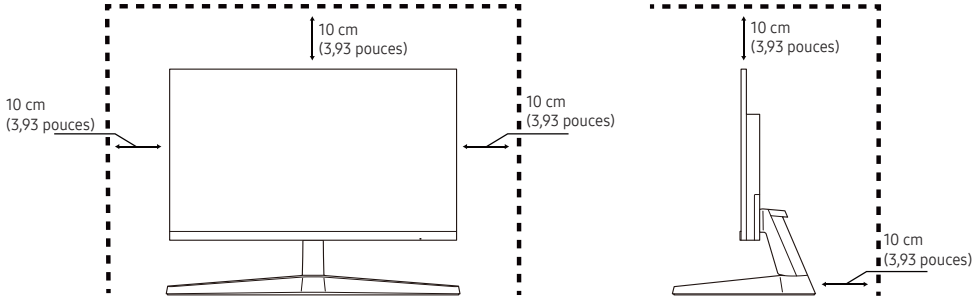

Réglage de l'inclinaison du produit

― La couleur et la forme des pièces peuvent différer de ce qui est illustré. Les spécifications sont communiquées sous réserve de modifications sans préavis dans le but d'améliorer la qualité.

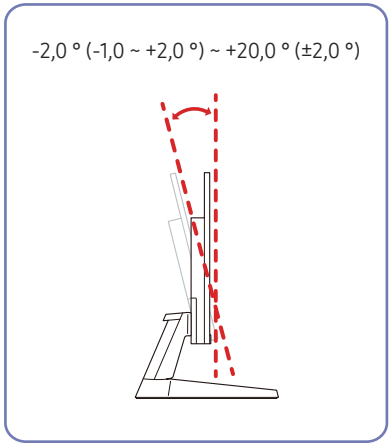

- L'inclinaison du produit peut être ajustée.
- Tenez le centre supérieur du produit et ajustez délicatement l'inclinaison.

Verrou antivol

― Un verrou antivol vous permet d'utiliser le produit en toute sécurité, même dans les lieux publics.

― La forme du dispositif de verrouillage et la méthode utilisée dépendent du fabricant. Reportez-vous aux manuels fournis avec votre dispositif de verrouillage antivol pour plus de détails.

Pour verrouiller un dispositif antivol :

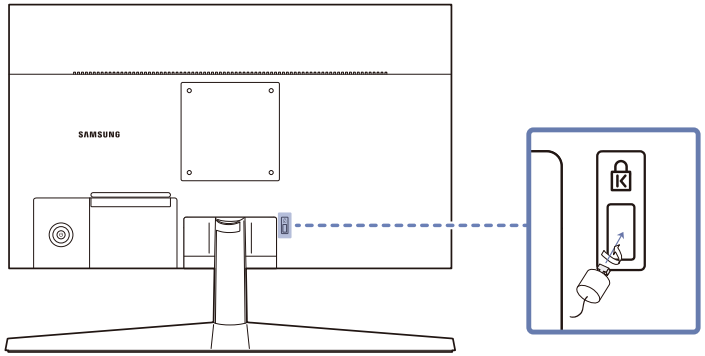

1 Fixez les câbles de votre dispositif antivol à un objet lourd, tel qu'un bureau.

2 Faites passer une extrémité du câble dans la boucle à l'autre extrémité.

3 Insérez le dispositif antivol dans l'emplacement antivol situé à l'arrière du produit.

4 Verrouillez le dispositif antivol.

- Vous pouvez acheter un dispositif antivol séparément.
- Reportez-vous aux manuels fournis avec votre dispositif de verrouillage antivol pour plus de détails.
- Les dispositifs antivol sont disponibles chez les revendeurs de matériel électronique ou en ligne.

Spécifications du kit de montage mural (VESA)

― Installez votre support mural sur un mur solide perpendiculaire au sol. Avant de fixer le support mural à des surfaces autres que des plaques de plâtre, veuillez contacter votre revendeur le plus proche pour obtenir plus d'informations. Si vous installez le produit sur un mur incliné, il peut tomber et entraîner des blessures graves. Les kits de montage mural Samsung contiennent un manuel d'installation détaillé et toutes les pièces nécessaires à l'assemblage sont fournies.

- N'utilisez pas de vis dont la longueur est supérieure à la longueur standard ou qui ne sont pas conformes aux spécifications des vis standard VESA. Des vis trop longues peuvent endommager l'intérieur du produit.
- Si vous utilisez un support mural autre que celui spécifié, son installation risque d'être difficile.
- Pour les supports muraux qui ne sont pas conformes aux spécifications de vis standard VESA, la longueur des vis peut varier en fonction des spécifications du support mural.
- Ne serrez pas les vis trop fermement. Cela peut endommager le produit ou le faire tomber et entraîner ainsi des blessures corporelles. Samsung décline toute responsabilité en cas d'accidents de ce type.
- Samsung n'est pas responsable des dommages au produit ou des blessures corporelles lorsqu'un support mural non VESA ou non spécifié est utilisé ou que le consommateur ne respecte pas les instructions d'installation du produit.
- Ne montez pas le produit à plus de 15 degrés d'inclinaison.
- Utilisez le câble d'alimentation fourni avec le moniteur. (Le connecteur d'entrée de l'alimentation du moniteur est en forme de « L ».)
- Pour installer le moniteur sur son socle, utilisez le socle fourni.
  Pour une utilisation avec un support acheté séparément (p. ex. un bras de moniteur, un pied ou un support mural), installez les câbles en laissant suffisamment de mou pour permettre au moniteur de s'incliner ou de pivoter.
  Si vous tirez ou exercez une pression sur un câble, vous risquez d'endommager le connecteur d'entrée ; les dommages qui en résulteraient ne seraient pas couverts par la garantie.
- Les dimensions standard des kits de montage mural sont indiquées dans le tableau ci-dessous.

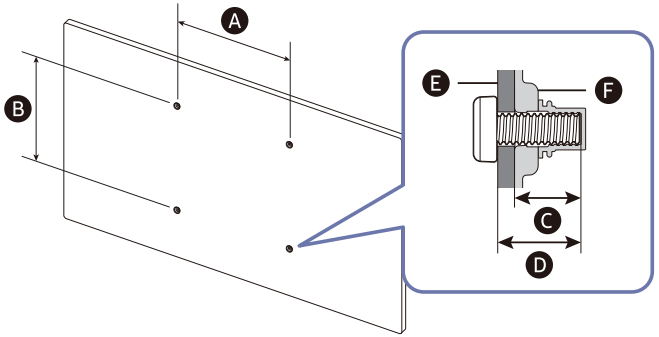

E : Support de montage mural

F : Produit

Nom du modèle	Spécifications des trous de vis VESA (A * B) en millimètres	C	D	Vis standard	Quantité
S24HG31* S27HG31*	100,0 x 100,0	7,0 ~ 9,0 mm	C + E	M4	4

― N'installez pas votre kit de montage mural lorsque le produit est allumé. Cela pourrait entraîner des blessures dues à un choc électrique.

Installation du logiciel

Samsung Display Manager

Samsung Display Manager est un programme intégré de contrôle du moniteur.

Pour installer la dernière version de **Samsung Display Manager**, téléchargez-la depuis le site Web Samsung (http://www.samsung.com) ou depuis Microsoft Store.

― L'icône **Samsung Display Manager** peut ne pas apparaître en fonction du système de votre ordinateur et des spécifications du produit.

― Si l'icône de raccourci ne s'affiche pas à l'écran, appuyez sur la touche F5.

Restrictions et problèmes relatifs à l'installation

L'installation de **Samsung Display Manager** dépend de la carte graphique, de la carte mère et l'environnement réseau.

Installation de pilote

Pour installer la dernière version du pilote du produit, téléchargez-la à partir du site Web de Samsung (http://www.samsung.com).

― Vous pouvez définir la résolution et la fréquence optimales pour ce produit en installant les pilotes correspondants.

Connexions

Lisez ce qui suit avant de connecter le produit.

1 Avant de connecter le produit, vérifiez la forme des deux ports des câbles de signal fournis et la forme et l'emplacement des ports sur le produit et l'appareil externe.

2 Assurez-vous de retirer les câbles d'alimentation du produit et de l'appareil externe avant de connecter le produit pour éviter de l'endommager à la suite d'un court-circuit ou d'un courant excessif.

3 Une fois tous les câbles de signal correctement connectés, rebranchez les câbles d'alimentation au produit et à l'appareil externe.

4 Une fois la connexion achevée, assurez-vous de lire les manuels pour vous familiariser avec les fonctions du produit, les précautions et les autres informations nécessaires pour l'utiliser correctement.

5 Pour utiliser les caractéristiques techniques maximales de nos produits, veuillez consulter les spécifications techniques du type de câble que vous utilisez.

― Les composants de connexion peuvent varier en fonction des produits.

― Les ports fournis peuvent varier selon le produit.

Branchement et utilisation d'un PC

Sélectionnez la méthode de connexion adaptée à votre ordinateur.

Connexion à l'aide d'un câble HDMI

― Il est recommandé d'utiliser le câble HDMI fourni parmi les accessoires. S'il n'est pas fourni, veillez à utiliser un câble autorisé pour les connexions de câbles HDMI. Si vous utilisez un câble HDMI non autorisé, la qualité de l'image peut être dégradée.

― Même si le câble HDMI fourni en accessoire est parfaitement inséré dans l'appareil ou le périphérique externe, la partie d'insertion du câble peut rester visible. Cependant, cela n'est pas considéré comme un problème.

Connexion à l’aide d’un câble DP

― Il est recommandé d’utiliser le câble DP fourni parmi les accessoires. S’il n’est pas fourni, veillez à utiliser un câble DP d’au plus 1,5 m.

― Utilisez un câble DP 1.2 certifié VESA ou supérieur ainsi que son connecteur correspondant.

― Même si le câble DP fourni en accessoire est parfaitement inséré dans l’appareil ou le périphérique externe, la partie d’insertion du câble peut rester visible. Cependant, cela n’est pas considéré comme un problème.

Connexion à des casques ou des écouteurs

― Utilisez un casque ou des écouteurs lors de l’activation du son avec un câble HDMI-HDMI ou DP.

― La prise casque ou écouteurs prend en charge uniquement le type à 3 conducteurs tip-ring-sleeve (TRS).

Branchement de l'alimentation

― Les images ci-dessous sont fournies à titre indicatif uniquement et peuvent différer des couleurs et de l’aspect des composants du produit réel.

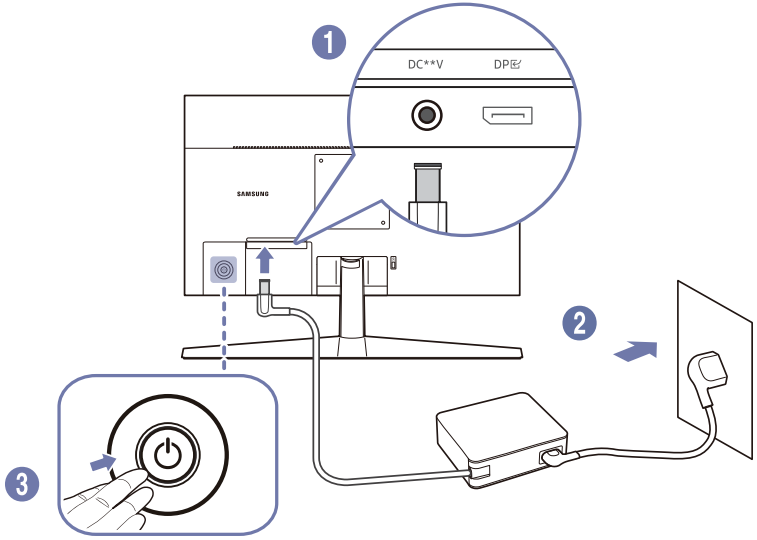

1 Branchez le cordon d’alimentation à l’adaptateur CA/CC. Connectez ensuite l’adaptateur CA/CC au port DC **V situé à l’arrière du produit.

– La consommation électrique nominale des adaptateurs varie selon le modèle. Utilisez un adaptateur qui correspond à la spécification de consommation d’énergie du modèle.

2 Ensuite, branchez le cordon d'alimentation à la prise électrique.

3 Appuyez sur le bouton ⏻ du produit pour l’allumer.

― La tension d'entrée est adaptée automatiquement.

Rangement des câbles

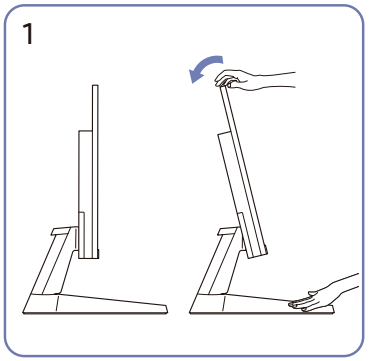

Inclinez l'écran, comme indiqué sur la figure.

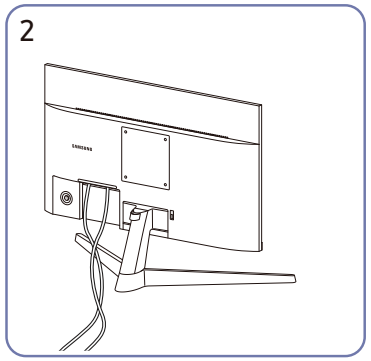

Connectez les câbles correspondants.

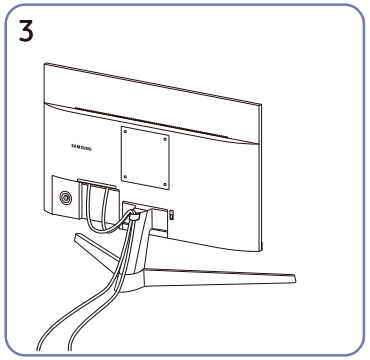

Placez les deux câbles dans le porte-câbles sur le pied (CÂBLE DU PIED DE SUPPORT) pour organiser les câbles, comme illustré sur la figure.

Fin du montage.

Définition de la résolution optimale

Un message d'information relatif à la définition de la résolution optimale apparaîtra lors de votre première mise sous tension du produit après l'achat.

Sélectionnez une langue pour les messages d'information et utilisez la résolution optimale de votre PC.

― Si vous n'avez pas choisi la résolution optimale, le message apparaîtra jusqu'à trois fois pendant une période donnée, même si le produit est mis hors tension, puis remis sous tension.

― Pour régler la résolution optimale, accédez à → Système → Ver. port d'entrée et réglez l'entrée HDMI sur la valeur maximale.

Configuration des paramètres du menu

― Les fonctions disponibles peuvent varier selon le modèle du produit. La couleur et la forme des pièces peuvent différer de ce qui est illustré. Les spécifications sont communiquées sous réserve de modifications sans préavis dans le but d'améliorer la qualité.

Jeu

Menu	Description
Fréqu. rafraîch.	Modifier la fréquence de rafraîchissement de l'écran. Un taux de rafraîchissement plus élevé peut réduire la fatigue oculaire. • 60 Hz/120 Hz/144 Hz ― Cette option n'est pas disponible lorsque Adaptive-Sync est réglé sur Mar.. ― Cette option n'est pas disponible avec HDMI version 1.4. ― Modifier le Fréqu. rafraîch. peut provoquer un scintillement de l'écran, en fonction de la carte graphique du PC. ― La fonction est disponible sur un PC équipé d'une carte graphique permettant de modifier la fréquence de rafraîchissement. Elle n'est pas disponible sur les appareils (par exemple, les appareils AV) avec des taux de rafraîchissement fixes. Si la fonction est appliquée, l'écran peut présenter des dysfonctionnements. ― Si la fonction Fréqu. rafraîch. est activée et que le texte affiché à l'écran du PC apparaît flou ou corrompu, corrigez le problème en modifiant la résolution de l'écran du PC à la résolution recommandée.

Menu	Description
Temps de réponse	Accélérez le temps de réponse de l'écran pour rendre les vidéos plus nettes et naturelles. ― Il est préférable de régler le Temps de réponse sur Standard ou Rapide lorsque vous ne regardez pas un film ou ne jouez pas à un jeu. ― Cette option n'est pas disponible lorsque Adaptive-Sync est réglé sur Mar.. ― Lorsque le Mode Protection est réglé sur Faible ou Elevée, le menu Extreme (MBR) est désactivé. ― Le menu Extreme (MBR) n'est disponible que lorsque l'option Fréqu. rafraîch. est réglé sur 144 Hz.
Adaptive-Sync	La technologie Adaptive-Sync élimine le déchirement de l'image sans ralentissement ni latence. ― Cette option n'est pas disponible avec HDMI version 1.4.
FreeSync	La technologie FreeSync élimine les déchirures de l'écran sans ralentissement, ni latence. Elle est disponible lorsque vous utilisez une carte graphique AMD avec prise en charge de FreeSync. Pour plus d'informations, voir la page FreeSync (pour carte graphique AMD). ― Cette option n'est pas disponible avec HDMI version 1.4. ― Les noms et les positions des éléments du menu de l'affichage à l'écran (OS) peuvent varier selon le modèle.

Menu	Description
Ég. zones sombres	Ajustez la luminosité des zones sombres. À mesure que la valeur se rapproche de 1, les zones sombres de l'écran deviennent plus lumineuses, ce qui facilite la détection des ennemis lors d'une partie. Pour repérer plus facilement les ennemis pendant une partie, utilisez une valeur plus basse. À mesure que la valeur se rapproche de 10, les zones sombres de l'écran deviennent plus sombres et le contraste augmente. ― Ce menu n'est pas disponible quand Mode Protection est activé. ― Ce menu n'est pas disponible lorsque le Mode image est réglé sur Cinéma. ― Ce menu n'est pas disponible lorsque le Mode image est réglé sur le mode Contraste dynam.. ― Ce menu n'est pas disponible lorsque le signal d'entrée est en synchronisation AV et que le moniteur est en mode AV.
Point de visée virtuel	• Arr. : Le Point de visée virtuel n'est pas disponible lorsque Arr. est sélectionné. • : Sélectionnez le style de point de visée préféré. • Réinit. position : Restaurer la position du point de visée par défaut.

Menu	Description
Taille de l'écran	Sélectionnez la taille et le format d'écran les plus adaptés. ― Cette option n'est pas disponible lorsque Adaptive-Sync est réglé sur Mar.. En mode PC • Auto : Affichez l'image en fonction du rapport d'aspect de la source d'entrée. • Large : Affichez l'image en plein écran, quel que soit le rapport d'aspect de la source d'entrée. En mode AV • 4:3 : Affichez l'image avec un rapport d'aspect de 4:3. Convient aux vidéos et aux diffusions standard. • 16:9 : Affichez l'image avec un rapport d'aspect de 16:9. • Adapter à l'écran : Affichez l'image avec le rapport d'aspect d'origine, sans la couper. ― Il se peut que la fonction ne soit pas prise en charge selon les ports fournis avec le produit. ― Le changement de la Taille de l'écran est possible lorsque les conditions suivantes sont remplies. ― Le signal d'entrée est de 480p, 576p, 720p ou 1080p et le produit peut les afficher normalement (tous les modèles ne prennent pas nécessairement en charge tous ces signaux). ― Cette fonction ne peut être réglée que lorsque l'entrée externe est connectée via HDMI/DP et que Mode PC/AV est réglé sur AV.

Image

Menu	Description
Mode image	Ce menu permet d'obtenir une qualité d'image optimale pour l'environnement dans lequel le produit sera utilisé. ― Ce menu n'est pas disponible quand Econ. énergie Plus est activé. ― Ce menu n'est pas disponible quand Mode Protection est activé. En mode PC • Personnalisé : Personnalisez les paramètres de l'écran. • FPS : Augmentez la luminosité des zones sombres de l'écran du jeu FPS (First-Person Shooter ou jeu de tir à la première personne). Ce mode augmente la visibilité de vos ennemis dans un jeu FPS (First-Person Shooter ou jeu de tir à la première personne). • RTS : Augmentez la température de couleur et le rapport de contraste pour améliorer la visibilité de l'écran RTS (stratégie en temps réel) et de la mini-carte. • Jeu de rôle : Ce mode est optimisé pour les graphismes 3D et la messagerie instantanée sur l'écran de jeu RPG (Role Playing Game ou jeu de rôle). • AOS : Augmentez le rapport de contraste pour obtenir une qualité d'image optimisée pour l'écran de jeu AOS (Aeon Of Strife). • Cinéma : Obtenez la luminosité et la netteté des moniteurs adaptés pour profiter du contenu vidéo et DVD. • Contraste Dynam. : Obtenez une luminosité équilibrée grâce à un ajustement automatique du contraste.

Menu	Description
Mode image	En mode AV Lorsque l'entrée externe est connectée via HDMI/DP et que le Mode PC/AV est réglé sur AV, le Mode image dispose de quatre réglages d'image automatiques (Dynamique, Standard, Cinéma et Personnalisé) qui sont préréglés en usine. Vous pouvez activer indifféremment le Dynamique, Standard, Cinéma ou Personnalisé. Vous pouvez sélectionner Personnalisé qui rappelle automatiquement vos réglages d'image personnalisés. • Dynamique : Sélectionnez ce mode pour obtenir une image plus nette qu'en mode Standard. • Standard : Sélectionnez ce mode dans un environnement lumineux. • Cinéma : Sélectionnez ce mode dans un environnement sombre. Cela économise de l'énergie et réduit la fatigue des yeux. • Personnalisé : Sélectionnez ce mode pour ajuster l'image selon vos préférences. ― La fonction Mode image est activée uniquement à une certaine résolution AV, telle que 720P à 60 Hz et 1080P à 60 Hz.
Luminosité	Permet de régler la luminosité globale de l'image. (Plage : 0~100) Plus la valeur est élevée, plus l'image est lumineuse. ― Ce menu n'est pas disponible lorsque le Mode image est réglé sur le mode Contraste dynam.. ― Ce menu n'est pas disponible quand Econ. énergie Plus est activé. ― Ce menu n'est pas disponible quand Mode Protection est activé. ― Ce menu n'est pas disponible lorsque Temps de réponse est réglé sur le mode Extreme (MBR).
Contraste	Permet de régler le contraste entre les objets et l'arrière-plan. (Plage : 0~100) Une valeur plus élevée augmente le contraste ; l'objet apparaît alors plus clair. ― Cette option n'est pas disponible lorsque le Mode image est en mode Cinéma ou Contraste dynam..

Menu	Description
Netteté	Rend le contour des objets plus net ou plus flou. (Plage : 0~100) Une valeur élevée accentue la netteté du contour des objets. ― Cette option n'est pas disponible lorsque le Mode image est en mode Cinéma ou Contraste dynam..
Couleur	Réglez la teinte de l'écran. • Nuance coul. : Sélectionnez la nuance de couleur qui convient le mieux à vos besoins de visionnage. ― Lorsque l'entrée externe est connectée via HDMI/DP et que le Mode PC/AV est réglé sur AV (720P à 60 Hz et 1080P à 60 Hz), le Nuance coul. propose quatre réglages de température de couleur (Froide, Normal, Chaude et Personnalisé). • Rouge : Réglez le niveau de saturation du rouge. Plus les valeurs sont proches de 100, plus la couleur est intense. • Vert : Réglez le niveau de saturation du vert. Plus les valeurs sont proches de 100, plus la couleur est intense. • Bleu : Réglez le niveau de saturation du bleu. Plus les valeurs sont proches de 100, plus la couleur est intense. • Gamma : Réglez le niveau intermédiaire de luminosité. • Saturation : Réglez le niveau de saturation. Plus les valeurs sont proches de 100, plus la couleur est intense. ― Ce menu n'est pas disponible lorsque le Mode image est réglé sur le mode Cinéma ou Contraste dynam.. ― Ce menu n'est pas disponible quand Mode Protection est activé.

Menu	Description
Niveau des noirs	Si un lecteur DVD ou un décodeur est connecté au produit via HDMI, la qualité de l'image (contraste/ couleur, niveau de noir, etc.) peut se dégrader en fonction du périphérique source connecté. Dans ce cas, le Niveau des noirs peut être utilisé pour ajuster la qualité d'image. • Auto : Sélectionnez ce mode si vous souhaitez que Normal ou Bas soit automatiquement sélectionné en fonction du signal. • Normal : Sélectionnez ce mode en cas de non-dégradation du rapport de contraste. • Bas : Sélectionnez ce mode pour réduire le niveau de noir et augmenter le niveau de blanc en cas de non-dégradation du rapport de contraste. ― Cette fonction est uniquement disponible en mode HDMI. ― Le Niveau des noirs peut ne pas être compatible avec certains appareils source. ― La fonction Niveau des noirs est activée uniquement à une certaine résolution AV, telle que 720P à 60 Hz et 1080P à 60 Hz. ― Ajustez le Niveau des noirs car la qualité de l'image peut varier en fonction de l'appareil externe.
Mode Protection	Définissez cette option pour obtenir une qualité d'image optimale et reposer ainsi vos yeux.

Affich. à l'écran

Menu	Description
Langue	Définissez la langue des menus. ― Une modification du paramètre linguistique est appliquée uniquement au menu à l'écran. ― Elle ne concerne pas les autres fonctions de votre ordinateur.
Aff. heure	Le menu OSD disparaît automatiquement s'il n'est pas utilisé pendant une période donnée. Aff. heure est une fonction permettant de spécifier le temps au bout duquel le menu OSD disparaît.

Système

Menu	Description
Volume	Réglez le Volume en contrôlant le bouton GAUCHE/DROITE. ― Pour activer la fonction Muet, accédez à l'écran de contrôle du Volume, puis utilisez le bouton pour déplacer le focus vers le bas. Pour désactiver la fonction Muet, accédez à l'écran de contrôle du Volume, puis augmentez ou diminuez le Volume.
Econ. énergie Plus	La fonction Econ. énergie Plus réduit la consommation d'énergie en contrôlant le courant électrique utilisé par le moniteur. • Arr. : Désactivez la fonction Econ. énergie Plus. • Auto : La consommation d'électricité est automatiquement réduite de 10 % environ par rapport au réglage actuel. (Le niveau de réduction de la consommation électrique dépend de la luminosité de l'écran.) • Faible : Permet d'économiser jusqu'à 25 % d'énergie par rapport à la luminosité maximale. • Elevée : Permet d'économiser jusqu'à 50 % d'énergie par rapport à la luminosité maximale. ― Cette option n'est pas disponible lorsque le Mode image est en mode Contraste dynam.. ― Ce menu n'est pas disponible quand Mode Protection est activé.

Menu	Description
Minuterie OFF Plus	Minuterie OFF • Minuterie OFF : Activez le mode Minuterie OFF. • Désactiver dans : Le délai de la minuterie de mise hors tension peut être défini entre 1 et 23 heure(s). Le produit sera automatiquement mis hors tension une fois le nombre d'heures indiqué atteint. ― Cette option est uniquement disponible lorsque la fonction Minuterie OFF est réglée sur Mar.. ― Pour les produits destinés au marché de certaines régions, la fonction Minuterie OFF est configurée pour s'activer automatiquement quatre heures après la mise sous tension du produit. Cette configuration est due aux réglementations en matière d'alimentation électrique. Si vous ne souhaitez pas que la minuterie s'active, accédez à → Système → Minuterie Off Plus et réglez Minuterie Off sur Arr..
	Minuteur Eco • Minuteur Eco : Activez le mode Minuteur Eco. • Désact. éco après : Le Minuteur Eco peut être réglé entre 10 et 180 minutes. Le produit s'éteindra automatiquement une fois le temps spécifié écoulé. ― Cette option est uniquement disponible lorsque le mode Minuteur Eco est Mar..
Mode PC/AV	Réglez l'option Mode PC/AV sur AV. L'image affichée est plus grande. Cette option est utile notamment lorsque vous regardez un film. ― Seuls les produits avec une zone d'affichage de 16:9 ou 16:10 sont pris en charge. ― Si le produit est en mode HDMI, DisplayPort et que l'écran indique Vérifiez le branchement des câbles et les paramètres du périphérique source, appuyez sur le bouton pour afficher l'écran du guide des touches de fonction, puis sélectionnez → Système → Mode PC/AV → HDMI, DisplayPort → PC ou AV.

Menu	Description
Ver. port d'entrée	Sélectionnez une version HDMI. (1.4 / 2.0) ― L'appareil et la résolution pris en charge peuvent varier en fonction de sa version. ― Lorsque la version est modifiée, l'écran peut clignoter. ― Si vous réglez le mode HDMI sur 1.4, certaines résolutions élevées peuvent ne pas être prises en charge en raison de la limitation de la bande passante du protocole HDMI 1.4. ― Lorsque le réglage n'est pas approprié, un écran blanc peut apparaître. Dans ce cas, vérifiez les spécifications de l'appareil. ― Réglez le mode HDMI sur 1.4 si le moniteur est connecté à un appareil HDMI et que le moniteur n'affiche pas correctement l'écran, affiche un écran vide ou ne diffuse aucun son.
Chang. auto source	Lorsque cette fonction est activée, une nouvelle source connectée est affichée de façon automatique. ― Cette fonction peut ne pas être prise en charge en fonction du modèle ou de la zone géographique.
Tch Nombre répét.	Contrôlez la vitesse de réponse d'un bouton quand on appuie dessus. Vous pouvez sélectionner Accélération, 1 sec ou 2 sec. Si vous sélectionnez Pas de répétition, une commande ne répond qu'une fois quand on appuie sur un bouton donné.
Activer LED	Configurez les paramètres pour activer ou désactiver le voyant d'alimentation situé dans la partie basse du produit. • Marche : Le voyant d'alimentation est allumé lorsque le produit est activé. • Veille : Le voyant d'alimentation est allumé lorsque le produit est désactivé.

Assistance

Menu	Description
Diagnostic auto	Réalisez ce test en cas de problème avec l'image de votre écran. ― Ne coupez jamais l'alimentation et ne changez jamais la source d'entrée pendant le diagnostic auto. Si possible, essayez de ne pas interrompre les tests.
Informations	Affichez les informations sur le produit (le nom du modèle, par exemple).
Réinitialiser tout	Réinitialisez les paramètres par défaut du produit.

Guide de dépannage

Conditions avant de contacter le Centre de service clientèle Samsung

― Avant d'appeler le Centre de service clientèle Samsung, testez votre produit comme suit. Si le problème persiste, contactez le Centre de service clientèle Samsung.

Diagnostic du produit (problèmes d'écran)

Si un problème survient avec l'écran du produit, exécutez Diagnostic auto pour vérifier si le produit fonctionne correctement.

Vérification de la résolution et de la fréquence

Si une résolution non prise en charge (voir Tableau des modes de signal standard) est sélectionnée, le message Mode non optimal peut apparaître pendant une courte période ou l'affichage de l'écran ne sera pas correct.

― La résolution affichée peut varier en fonction des câbles et des paramètres du système informatique.

Vérifiez les éléments suivants :

Problème d'installation (mode PC)

Des espaces vides sont présents sur les quatre côtés de l'écran lorsque un câble HDMI est connecté au produit et à un PC.
Les espaces blancs visibles sur l'écran ne sont pas liés au produit.
Ils sont provoqués par l'ordinateur ou la carte graphique. Pour résoudre le problème, ajustez la taille de l'écran dans les paramètres HDMI de la carte graphique.
Si le menu relatif aux paramètres de la carte graphique n'inclut pas d'option permettant de régler la taille de l'écran, effectuez une mise à niveau du pilote de la carte graphique.
(Veuillez contacter le fabricant de la carte graphique ou du PC pour plus de détails sur comment régler les paramètres de l'écran.)

Problème d'écran

Le voyant d'alimentation est éteint. L'écran ne s'allume pas.

Vérifiez que le cordon d'alimentation est correctement branché.

Si un problème survient avec l'écran du produit, exécutez Diagnostic auto pour vérifier si le produit fonctionne correctement.

Le message Vérifiez le branchement des câbles et les paramètres du périphérique source. apparaît.

Vérifiez que le câble est correctement branché au produit.

Si le moniteur est en mode HDMI ou DisplayPort, appuyez sur le bouton ⏻ pour afficher l'écran du Guide des touches de fonction, puis sélectionnez → Système → Mode PC/AV → HDMI, DisplayPort → PC ou AV.

Mode non optimal est affiché.

Ce message apparaît si le signal de la carte graphique dépasse la résolution ou la fréquence maximale acceptée pour le produit.

Modifiez la résolution maximale et la fréquence de rafraîchissement afin de les adapter aux performances du produit, en vous reportant à Tableau des modes de signal standard.

Les images affichées à l'écran sont déformées.

Vérifiez le branchement du câble avec l'appareil.

L'écran n'est pas clair. L'écran est flou.

Retirez tous les accessoires (câble d'extension vidéo, etc.), puis réessayez.

Réglez la résolution et la fréquence selon le niveau recommandé.

L'image à l'écran est instable et tremble. Des ombres ou des images fantômes restent affichées sur l'écran.

Vérifiez que la résolution et la fréquence du PC sont définies sur des valeurs compatibles avec l'appareil. Ensuite, si nécessaire, modifiez les paramètres en vous reportant à Tableau des modes de signal standard dans ce manuel et au menu Informations du produit.

― Les fonctions disponibles peuvent varier en fonction du modèle.

L'écran est trop lumineux. L'écran est trop sombre.

Ajustez les valeurs Luminosité et Contraste.

La couleur de l'écran est inégale.

Modifiez les paramètres de Couleur.

Les couleurs à l'écran ont une ombre et sont déformées.

Modifiez les paramètres de Couleur.

Le blanc ne l'est pas vraiment.

Modifiez les paramètres de Couleur.

Aucune image n'est visible sur l'écran et le voyant d'alimentation clignote toutes les 0,5 à 1 seconde.

Vérifiez que le câble est correctement branché entre le produit et le PC et que les connecteurs sont bien verrouillés.

Appuyez sur une touche du clavier ou déplacez la souris pour revenir à l'écran précédent.

L'appareil est en mode d'économie d'énergie.

Le texte est flou.

Si vous utilisez un système d'exploitation Windows (Windows 7, Windows 8, Windows 8.1 ou Windows 10, par exemple) : Allez dans **Panneau de configuration** → **Polices** → **Ajuster le texte ClearType** et modifiez **Activer ClearType**.

La lecture vidéo est hachée.

Il est possible que la lecture soit hachée avec de gros fichiers vidéo en haute définition. Cela peut être dû au fait que le lecteur vidéo n'est pas optimisé pour la ressource PC.

Essayez de lire le fichier à l'aide d'un autre lecteur vidéo.

L'écran clignote lorsque le menu Extreme (MBR) est sélectionné.

Revérifiez que la fréquence de rafraîchissement de l'ordinateur est de 144 Hz.

Problème sonore

Pas de son.

Vérifiez à nouveau l'état du casque ou des écouteurs connectés ou ajustez le volume.

Vérifiez le volume.

Vérifiez si le volume du produit ou de l'appareil source est réglé sur sourdine.

Le volume est trop faible.

Réglez le volume.

Si le volume reste faible après l'avoir réglé au niveau maximum, ajustez le volume sur la carte son ou le logiciel de votre PC.

Vidéo disponible mais pas de son.

Pas de son si un câble HDMI-DVI est utilisé pour connecter l'appareil d'entrée.

Connectez l'appareil à l'aide d'un câble HDMI ou d'un câble DP.

Problème de périphérique source

Un bip est émis au démarrage de mon ordinateur.

Si un signal sonore (bip) est émis pendant le démarrage de l'ordinateur, faites-le réparer.

Autre problème

Lorsque le produit émet un bruit de crépitement (craquement).

Le bruit peut être causé par la contraction ou l'expansion due au changement de température des composants externes ou du circuit interne du produit.

Il ne s'agit PAS d'une défaillance du produit et cela n'affecte pas la durée de vie du produit.

Le produit chauffe.

Il est normal que le produit génère un peu de chaleur lorsqu'il est utilisé. Le produit a été testé et prouvé sûr. Vous pouvez l'utiliser en toute confiance. La chaleur générée par le produit lors de son utilisation n'affecte ni ses performances ni sa durée de vie.

Caractéristiques techniques

Général

Nom du modèle	S24HG31*
Taille	Classe 24 (23,8 pouces / 60,4 cm)
Surface d'affichage	527,04 mm (H) x 296,46 mm (V)
Pas des pixels	0,2745 mm (H) x 0,2745 mm (V)
Fréquence d'horloge maximale	335,76 MHz

Nom du modèle	S27HG31*
Taille	Classe 27 (27,0 pouces / 68,6 cm)
Surface d'affichage	597,888 mm (H) x 336,312 mm (V)
Pas des pixels	0,3114 mm (H) x 0,3114 mm (V)
Fréquence d'horloge maximale	335,76 MHz

Alimentation	AC 100 - 240 V~, 50/60 Hz Basé sur la tension de l'adaptateur secteur. Pour la tension CC, reportez-vous à l'étiquette du produit.
Connecteurs de signal	HDMI, DisplayPort
Conditions environnementales	**Température de** Fonctionnement : 10 °C à 40 °C (50 °F à 104 °F) Humidité : 10 % à 80 %, sans condensation
	Stockage Fonctionnement : -20 °C à 45 °C (-4 °F à 113 °F) Humidité : 5 % à 95 %, sans condensation

- Plug & Play

  Ce produit peut être installé et utilisé avec tous les systèmes compatibles Plug-and-Play. L'échange bidirectionnel de données entre le produit et le système PC optimise les paramètres du produit. L'installation du produit a lieu automatiquement. Vous pouvez toutefois personnaliser les paramètres d'installation si vous le souhaitez.

- Pixels

  En raison de la conception même de ce produit, il se peut que 1 pixel par million (ppm) apparaisse plus clair ou plus sombre sur l'écran LCD. Cela n'a aucune incidence sur les performances du produit.

- L'audio est diffusé avec les mêmes réglages sonores que l'appareil connecté. Les paramètres audio (par exemple, les débits en bits et en échantillons) peuvent être modifiés depuis l'appareil connecté.
- Les spécifications ci-dessus peuvent être modifiées sans avis préalable dans le but d'améliorer la qualité.
- Pour connaître les spécifications détaillées de l'appareil, visitez le site Web de Samsung.

Licences et autres informations

The terms HDMI, HDMI High-Definition Multimedia Interface, HDMI trade dress and the HDMI Logos are trademarks or registered trademarks of HDMI Licensing Administrator, Inc.

― Cette licence peut ne pas être prise en charge selon le modèle ou la zone géographique. Veuillez consulter le site samsung.com pour des informations détaillées concernant FreeSync.

- Open Source Licence Notice

  Open Source used in this product can be found on the following webpage (https://opensource.samsung.com).

- Pour accéder aux informations d'étiquetage énergétique de ce produit dans la base de données européenne sur l'étiquetage énergétique (EPREL), rendez-vous sur https://eprel.ec.europa.eu/qr/****** où ****** est le numéro d'enregistrement EPREL du produit. Vous trouverez le numéro d'enregistrement sur l'étiquette de classification du produit.
- Des frais d'administration peuvent être facturés dans les cas suivants :
  (a) Un ingénieur est appelé sur votre demande, mais il s'est avéré que le produit ne présente aucun défaut (c'est-à-dire lorsque le guide d'utilisation n'a pas été lu).
  (b) Vous apportez l'appareil à un centre de réparation, mais il s'est avéré que le produit ne présente aucun défaut (c'est-à-dire lorsque le guide d'utilisation n'a pas été lu).
  Le montant des frais d'administration vous sera communiqué avant la visite d'un technicien.

Tableau des modes de signal standard

Nom du modèle		S24HG31*
Synchronisation (spécification du PANNEAU)	Fréquence horizontale	52,42 ~ 157,2 kHz
	Fréquence verticale	48 ~ 144 Hz
Résolution	Résolution optimale	1920 x 1080 à 144 Hz
	Résolution maximale	

Nom du modèle		S27HG31*
Synchronisation (spécification du PANNEAU)	Fréquence horizontale	52,9 ~ 169,78 kHz
	Fréquence verticale	48 ~ 144 Hz
Résolution	Résolution optimale	1920 x 1080 à 144 Hz
	Résolution maximale	

Si un signal appartenant aux modes de signal standard suivants est transmis depuis votre PC, l'écran s'ajustera automatiquement. Dans le cas d'un signal différent, il se peut que l'écran n'affiche aucune image alors que le voyant d'alimentation est allumé. Dans ce cas, modifiez les paramètres conformément au tableau suivant, en vous reportant au mode d'emploi de la carte graphique.

Résolution	Fréquence horizontale (kHz)	Fréquence verticale (Hz)	Horloge pixel (MHz)	Polarité de synchronisation (H/V)	Port	
					Entrée HDMI	Entrée DP
IBM, 720 x 400	31,469	70,087	28,322	-/+	O	O
MAC, 640 x 480	35,000	66,667	30,240	-/-	O	O
MAC, 832 x 624	49,720	74,550	57,280	-/-	O	O
MAC, 1152 x 870	68,681	75,062	100,000	-/-	O	O
VESA, 640 x 480	31,469	59,940	25,175	-/-	O	O
VESA, 640 x 480	37,861	72,809	31,500	-/-	O	O
VESA, 640 x 480	37,500	75,000	31,500	-/-	O	O
VESA, 800 x 600	35,156	56,250	36,000	+/+	O	O
VESA, 800 x 600	37,879	60,317	40,000	+/+	O	O
VESA, 800 x 600	48,077	72,188	50,000	+/+	O	O
VESA, 800 x 600	46,875	75,000	49,500	+/+	O	O
VESA, 1024 x 768	48,363	60,004	65,000	-/-	O	O
VESA, 1024 x 768	56,476	70,069	75,000	-/-	O	O
VESA, 1024 x 768	60,023	75,029	78,750	+/+	O	O
VESA, 1152 x 864	67,500	75,000	108,000	+/+	O	O
VESA, 1280 x 720	44,955	59,940	74,176	+/+	O	O
VESA, 1280 x 800	49,702	59,810	83,500	-/+	O	O
VESA, 1280 x 1024	63,981	60,020	108,000	+/+	O	O
VESA, 1280 x 1024	79,976	75,025	135,000	+/+	O	O
VESA, 1440 x 900	55,935	59,887	106,500	-/+	O	O
VESA, 1600 x 900	60,000	60,000	108,000	+/+	O	O
VESA, 1680 x 1050	64,674	59,883	119,000	+/-	O	O
VESA, 1920 x 1080	67,500	60,000	148,500	+/+	O	O

Résolution	Fréquence horizontale (kHz)	Fréquence verticale (Hz)	Horloge pixel (MHz)	Polarité de synchronisation (H/V)	Port	
					Entrée HDMI	Entrée DP
CVT, 1920 x 1080	135,000	120,000	297,000	+/+	O	O
CVT, 1920 x 1080	161,420	144,000	335,760	+/+	O	O

― Fréquence horizontale
Un cycle horizontal désigne la durée nécessaire pour balayer une seule ligne de la gauche vers la droite de l'écran. Le nombre réciproque d'un cycle horizontal est désigné sous le nom de fréquence horizontale. La fréquence horizontale est mesurée en kHz.

― Fréquence verticale
La répétition de la même image des dizaines de fois par seconde permet de visualiser des images naturelles. Cette fréquence de répétition s'appelle la « fréquence verticale » ou « fréquence de rafraîchissement » et est mesurée en Hz.

― En raison de la nature même de l'écran, cet appareil ne peut être réglé que sur une seule résolution pour chaque taille d'écran afin de garantir une qualité d'image optimale. La définition d'une résolution autre que celle qui est spécifiée peut entraîner une dégradation de la qualité d'image. Pour éviter ce problème, il est conseillé de sélectionner la résolution optimale indiquée pour votre produit.

Annexe

Prise en charge des frais de service (imputables aux clients)

― Même si une demande d'intervention est effectuée pendant la période de garantie, la visite d'un technicien peut vous être facturée dans les cas suivants.

Produit non défectueux

La demande porte sur le nettoyage du produit, un réglage, des explications, la réinstallation, etc.

- Si un technicien de maintenance est invité à donner des instructions sur la façon d'utiliser le produit ou règle simplement les options sans démonter le produit.
- Si un défaut est causé par des facteurs environnementaux externes (Internet, antenne, signal filaire, etc.)
- Le produit est réinstallé ou d'autres appareils ont été connectés après la première installation du produit.
- Le produit est réinstallé suite à un déplacement dans un autre endroit ou dans un autre bâtiment.
- Si le client demande des instructions sur la façon d'utiliser le produit d'une autre entreprise.
- Si le client demande des instructions sur la façon d'utiliser le réseau ou le programme d'une autre entreprise.
- Le client demande l'installation du logiciel et la configuration du produit.
- Le technicien de maintenance est chargé d'éliminer/ de nettoyer la poussière ou d'autres matières étrangères à l'intérieur du produit.
- Si le client demande une installation en plus après avoir acheté un produit par correspondance ou en ligne.

Dommage provoqué par le client

Cas où le dommage du produit est provoqué par une mauvaise manipulation ou réparation imputable au client.

Si un dommage causé au produit est dû à l'un des facteurs suivants ;

- Impact ou chute externe.
- Utilisation d'accessoires ou de produits vendus séparément non spécifiés par Samsung.
- Réparation effectuée par une personne qui ne représente pas un prestataire de services externe ou un partenaire agréé par Samsung Electronics Co., Ltd.
- Refonte ou réparation du produit effectuée par le client.
- Utilisation d'une tension inappropriée ou de connexions électriques non autorisées.
- Précautions ou avertissements indiqués dans le manuel d'utilisation non suivis.

Autres cas

- En cas de défaillance du produit due à une catastrophe naturelle. (foudre, incendie, tremblement de terre, inondation, etc.)
- Tous les composants consommables sont épuisés.
  (batterie, encre, lumières fluorescentes, tête, vibrateur, lampe, filtre, ruban, etc.)

― Si le client demande une intervention alors que le produit ne présente aucun défaut, des frais de service pourront lui être facturés. Veuillez lire attentivement le manuel d'utilisation au préalable.

FreeSync (pour carte graphique AMD)

― Cette fonction peut ne pas être prise en charge selon le modèle.

La technologie FreeSync élimine les déchirures de l'écran sans ralentissement, ni latence. Cette fonction élimine le déchirement et le décalage de l'image pendant les parties. Elle permet d'améliorer votre expérience de jeu. Les éléments du menu FreeSync affichés sur le moniteur peuvent varier en fonction du modèle de moniteur et de la compatibilité avec la carte graphique AMD.

- Arr. : Désactivez FreeSync.
- Mar. : Activez la fonction FreeSync des cartes graphiques AMD. Vous pouvez rencontrer des scintillements intermittents lorsque vous jouez à certains jeux.

Appliquez la résolution optimale lors de l'utilisation de FreeSync.

― Ce menu n'est pas disponible lorsque le Mode PC/AV est réglé sur AV.

― La fonction FreeSync n'est activée qu'en mode HDMI ou DisplayPort.

Utilisez le câble HDMI/DP fourni par le fabricant lors de l'utilisation de FreeSync.

― Si la fonction FreeSync est activée et que le texte affiché à l'écran du PC apparaît flou ou corrompu, réglez le problème en modifiant la résolution de l'écran du PC à la résolution recommandée.

― Si vous réglez le Mode HDMI sur 1.4, le mode FreeSync est désactivé.

Si vous utilisez la fonction FreeSync pendant que vous jouez, les symptômes suivants peuvent se produire :

- L'écran peut scintiller selon le type de carte graphique, les paramètres d'option du jeu ou la vidéo en cours de lecture. Essayez les actions suivantes : diminuez les valeurs des paramètres du jeu, passez le mode FreeSync actuel sur Arr., ou visitez le site Web d'AMD pour vérifier la version de votre pilote graphique et le mettre à jour avec la dernière version.
- Lorsque vous utilisez la fonction FreeSync, l'écran peut scintiller en raison de la variation de la fréquence de sortie de la carte graphique.
- La vitesse de réponse peut varier pendant les parties, en fonction de la résolution. Une résolution plus élevée réduit généralement la vitesse de réponse.
- La qualité sonore du moniteur peut être dégradée.

― Si vous rencontrez des problèmes lors de l'utilisation de la fonction, contactez un centre de services Samsung.

― Si vous modifiez la résolution de l'écran alors que la fonction est Mar., l'écran peut devenir noir par intermittence à cause de la carte graphique. Réglez FreeSync sur Arr. et changez la résolution.

― La fonction n'est pas disponible sur les appareils (par exemple les appareils AV) qui ne disposent pas de carte graphique AMD. Si la fonction est appliquée, l'écran peut présenter des dysfonctionnements.

Les modèles indiqués dans la liste des cartes graphiques prennent en charge FreeSync

FreeSync peut uniquement être utilisé avec certains modèles spécifiques de carte graphique AMD. Consultez la liste suivante pour connaître les cartes graphiques prises en charge :

Assurez-vous d'installer les derniers pilotes graphiques officiels d'AMD prenant en charge FreeSync.

― Pour connaître les autres modèles de cartes graphiques AMD qui prennent en charge la fonctionnalité FreeSync, rendez-vous sur le site Web officiel de la marque AMD.

― Sélectionnez FreeSync Arr. si vous utilisez une carte graphique d'un autre fabricant.

― Lors de l'application de la fonction FreeSync via le câble HDMI, il se peut que le fonctionnement échoue en raison de la limite de bande passante de certaines cartes graphiques AMD.

- Radeon™ RX série Vega
- Radeon™ RX série 500
- Radeon™ RX série 400
- Radeon™ R9/R7 300 series (à l'exception de R9 370/X, R7 370/X, R7 265)
- Radeon™ Pro Duo (Édition 2016)
- Radeon™ R9 série Nano
- Radeon™ R9 série Fury
- Radeon™ R9/R7 200 series (à l'exception de R9 270/X, R9 280/X)

Adaptive-Sync (pour les cartes graphiques NVIDIA)

― Cette fonction peut ne pas être prise en charge selon le modèle.

La technologie Adaptive-Sync élimine le déchirement de l'image sans ralentissement ni latence.

Cette fonction élimine le déchirement et le décalage de l'image pendant les parties. Elle permet d'améliorer votre expérience de jeu. Les éléments du menu Adaptive-Sync affichés sur le produit peuvent varier en fonction du modèle de produit et de la compatibilité avec la carte graphique NVIDIA.

- Arr. : La fonction Adaptive-Sync est désactivée.
- Mar. : La fonction Adaptive-Sync avec une fréquence d'image plus élevée est activée. Le déchirement de l'image (synchronisation anormale entre l'écran et le contenu) est réduit dans ce mode. Notez cependant qu'un scintillement intermittent de l'écran peut survenir pendant le déroulement du jeu.

Si vous utilisez la fonction Adaptive-Sync pendant que vous jouez, les symptômes suivants peuvent se produire :

- L'écran peut scintiller selon le type de carte graphique, les paramètres d'option du jeu ou la vidéo en cours de lecture. Essayez les actions suivantes : diminuez les valeurs des paramètres du jeu ou visitez le site Web NVIDIA pour vérifier la version de votre pilote graphique et le mettre à jour avec la dernière version.
- Lorsque vous utilisez la fonction Adaptive-Sync, l'écran peut scintiller en raison de variation de la fréquence de sortie de la carte graphique.
- La vitesse de réponse peut varier pendant les parties, en fonction de la résolution. Une résolution plus élevée réduit généralement la vitesse de réponse.
- La qualité sonore du produit peut se détériorer.

― Si vous rencontrez des problèmes lors de l'utilisation de la fonction, contactez un centre de services Samsung.

― Si vous changez la résolution pendant le réglage de la fonction Adaptive-Sync, un déchirement de l'image peut se produire de façon intermittente. Réglez la fonction Adaptive-Sync sur Arr. et changez de résolution.

― La fonction n'est pas disponible sur les appareils (p. ex. les appareils audio-vidéo) qui ne disposent pas de carte graphique VIDIA. Si la fonction est appliquée, l'écran peut présenter des dysfonctionnements.

― Selon le dispositif source, la sortie 4K d'un appareil audio-vidéo sera prise en charge uniquement si la fonction Adaptive-Sync est réglée sur Arr.

― Utilisez le câble DisplayPort fourni par le fabricant lors de l'utilisation de la fonction Adaptive-Sync.

― Installez la version plus récente du pilote de la carte graphique NVIDIA pour activer la fonction Adaptive-Sync.

― La fonction Adaptive-Sync ne peut être activée que sous Windows 10 ou une version ultérieure.

― Si la fonction Adaptive-Sync est activée et que le texte affiché à l'écran de l'ordinateur apparaît flou ou corrompu, corrigez le problème en modifiant la résolution de l'écran de l'ordinateur à la résolution recommandée.

― Si vous réglez le Mode HDMI sur 1.4, le mode Adaptive-Sync est désactivé.

Les modèles figurant dans la liste des cartes graphiques compatibles prennent en charge la fonction Adaptive-Sync.

La fonction Adaptive-Sync ne peut être utilisée qu'avec certains modèles de cartes graphiques NVIDIA. Consultez la liste suivante pour connaître les cartes graphiques prises en charge :

Assurez-vous d'installer les derniers pilotes graphiques officiels NVIDIA qui prennent en charge Adaptive-Sync.

― Pour connaître les autres modèles de cartes graphiques NVIDIA qui prennent en charge la fonctionnalité Adaptive-Sync, rendez-vous sur le site Web officiel NVIDIA.

― Réglez Adaptive-Sync sur Arr. si vous utilisez une carte graphique d'un autre fabricant.

― Lors de l'application de la fonction Adaptive-Sync avec un câble DisplayPort, il se peut que le fonctionnement échoue en raison de la limite de bande passante de certaines cartes graphiques NVIDIA.

- GeForce GTX série 10
- GeForce RTX série 30
- GeForce RTX série 20
- GeForce RTX série 40